Данный продукт содержит источник света класса энергоэффективности F. Освещение может заменить конечный пользователь. Освещение в наборе NANO REEF DUO обеспечивается с помощью двойной светодиодной лампы универсального применения LEDDY SLIM DUO MARINE & ACTINIC, которая крепится к краю стенки аквариума. Лампа содержит два ряда светодиодов суммарной мощностью 10 Вт (2x5 Вт). Половину из них составляют диоды MARINE, излучающие мощный белый свет (цветовая температура 10000 K), а вторую половину – диоды ACTINIC, излучающие интенсивный синий свет. Лампа обеспечивает комплексное освещение морского аквариума, не искажая цветов аквариумного интерьера и обеспечивая быстрый и благополучный рост кораллов и других беспозвоночных. Работает в трех режимах: DAY (MARINE 100% мощности), DAYBREAK (MARINE 50% мощности + ACTINIC 50% мощности) и ACTINIC (ACTINIC 100% мощности). DAY - это основной и самый мощный свет для дневного освещения аквариума. Режим DAYBREAK рекомендуется в качестве первого режима после окончания ночи и при кормлении рыб - особенно, если жители вашего аквариума пугливые. Режим ACTINIC – это синяя подсветка, позволяющая отлично наблюдать за аквариумом после наступления темноты, в том числе за рыбами и животными с ночным укладом жизни. Подсветка DAY & ACTINIC красиво подчеркивает композицию в аквариуме как днем, так и ночью, и сделает интерьер более уютным. Переключение между режимами DAY / DAYBREAK / ACTINIC наступает после выключения и включения модуля при помощи переключателя не дольше чем через 5 секунд. Переключение непосредственно в режим DAY происходит при выключении модуля более чем на 5 секунд и его повторном включении. Ее использование позволяет не только достичь неповторимого декоративного эффекта, но и сэкономить значительные средства благодаря меньшим счетам за электричество (лампа отличается чрезвычайно низким энергопотреблением), а также отсутствию необходимости частой замены. Держатель лампы оборудован ограничителем ширины, благодаря чему его можно без труда подогнать к толщине стенки аквариума.
Фильтрацию обеспечивает современный высокопроизводительный каскадный фильтр FZN PRO 1000. В фильтре предусмотрена плавная регулировка производительности, с помощью которой можно устанавливать интенсивность очистки воды в зависимости от потребностей.
Набор NANO REEF DUO прекрасно подходит для разведения кораллов, креветок, мелких иглокожих, а также небольших морских рыб. Уход за изделием не требует особых усилий: достаточно регулярно чистить аквариум и проводить замену примерно 10-и литров воды в неделю. Набор прекрасно подойдет и для начинающих аквариумистов, которые благодаря ему смогут стать владельцами своего первого морского аквариума.

## УСЛОВИЯ БЕЗОПАСНОЙ ЭКСПЛУАТАЦИИ

Приобретенное Вами устройство изготовлено в соответствии с нормами безопасности, действующими на территории Европейского Союза. Для длительного и безопасного использования устройства просим Вас ознакомиться с приведенными ниже условиями безопасности:

1. Важно! Внимательно прочитайте инструкцию перед использованием. Сохраните ее для дальнейшего использования. Перед установкой и каждым запуском устройства внимательно ознакомьтесь с данной инструкцией по установке и обслуживанию (рис. A).
2. Устройство предназначено для использования исключительно в закрытых помещениях, только в соответствии с его предназначением (рис. B).
3. Питание устройства может осуществляться исключительно от электросети с номинальным номинальным напряжением и частотой, указанными на устройстве.
4. Не допускается замена поврежденного внешнего гибкого кабеля или шнура данного светильника; если шнур поврежден, светильник не подлежит дальнейшей эксплуатации. (рис. C).
5. ПРЕДУПРЕЖДЕНИЕ: Перед открытием светильника с целью технического обслуживания необходимо отключить электропитание. Перед погружением руки в воду, необходимо отключить от электропитания все устройства, находящиеся в аквариуме (рис. D).
6. Обслуживание устройства детьми в возрасте не менее 3 лет и лицами с ограниченными физическими и умственными способностями, а также лицами, у которых нет опыта и знаний относительно обслуживания данного устройства, допускается под соответствующим надзором либо после предварительного инструктажа по безопасной эксплуатации устройства, в ходе которого будут осознаны риски, связанные с использованием данного оборудования. Устройство – не детская игрушка! Чистка и техническое обслуживание устройства детьми без присмотра не допускается. (рис. E).
7. Источник света в этом светильнике не подлежит замене; в момент износа источника света необходимо заменить весь светильник.
8. Минимальное расстояние лампы от уровня воды составляет 15 мм (рис. F).
9. Не присматриваться к работающему источнику света (рис. G). Светильник должен быть размещен таким образом, чтобы исключить продолжительное присматривание к нему на расстоянии менее 0,25 м.
10. ВНИМАНИЕ! Сетевой кабель следует подсоединить к электросети так, как это изображено на рис. H – чтобы отрезок кабеля свободно свисал ниже уровня блока питания. Это предотвратит возможное залитие блока питания водой в случае ее конденсации на присоединительном проводе.

**Правила установки и эксплуатации:**
- Аквариум должен быть установлен на ровную, гладкую поверхность.
- Аквариум должен опираться всей поверхностью дна на основание, подставку (желательно оригинальную Aquael). Качание, свисание краев не допустимо.
- Желательно положить под дно мягкий материал (листовая резина, изолон и т.п. толщиной не более половины толщины стекла).
- Перед использованием аквариум необходимо вымыть теплой водой, от транспортной, производственной пыли.
- Не заливать и не использовать для мойки горячую или очень холодную воду.
- Максимальный уровень воды должен быть ниже краев аквариума не менее чем на 10 мм.

**Запрещается:**
- Использовать аквариум не по назначению.
- Нарушать правила установки и эксплуатации аквариума.
- Подрезать клеевые швы.

**Гарантийные обязательства:**
Изготовитель гарантирует прочность и герметичность клеевых швов аквариума в течение 12-ти месяцев со дня его продажи. В случае выявления дефектов в течение гарантийного срока просьба обращаться по месту покупки аквариума или в сервис центр. Изготовитель не принимает претензии при нарушении целостности стекол аквариума (трещины, сколы), видимом повреждении клеевых швов, нарушении правил эксплуатации.

**УСТАНОВКА, ЭКСПЛУАТАЦИЯ И РЕГУЛИРОВКА.** Аквариум следует установить на плоской, устойчивой поверхности. Для защиты дна аквариума от повреждений подложите под него защитный коврик.
**Фильтр FZN PRO 1000 (рис. 2)** следует установить на стену аквариума в соответствии с рисунком, размещенным на титульном листе инструкции. Благодаря погруженному в воду двигателю фильтр не требует наполнения резервуара (a) водой – для запуска устройства достаточно вставить вилку шнура питания в розетку. Правильно установленный фильтр начинает перекачивать воду из аквариума практически сразу после включения. Производительность насоса можно регулировать с помощью регулятора (b) в верхней части переливного блока, что позволяет выбрать один из множества настроек. Угол наклона фильтра можно регулировать с помощью регулятора наклона (c). Фильтры FZN PRO 700/1000/1500 оснащены резиновыми амортизаторами, которые эффективно снижают вибрацию и минимизируют шум. Подробные инструкции по монтажу, регулировке и обслуживанию приведены в инструкции, входящей в комплект.
**Лампа LEDDY SLIM DUO (рис.3)** полностью готова к использованию. Для установки лампы достаточно надеть держатель на край боковой стенки аквариума (в соответствии с рисунком на титульном листе настоящего руководства).

**ТЕХНИЧЕСКОЕ ОБСЛУЖИВАНИЕ.** Техническое обслуживание аквариумной емкости состоит в регулярной очистке ее стенок и покровного стекла от водорослей, налета и пыли.
Фильтр FZN PRO 1000. Регулярное обслуживание фильтра AQUAEL FZN PRO 1000 имеет решающее значение для поддержания чистоты воды в аквариуме. Рекомендуется систематически заменять фильтрующие материалы в соответствии с особенностями резервуара и биологической нагрузкой. Также важно периодически очищать ротор и внутреннюю часть корпуса фильтра от отложений и загрязнений, что позволяет сохранить высокую производительность устройства и предотвратить его засорение. Регулярные осмотры этих элементов помогают продлить срок службы фильтра и обеспечить стабильные условия в аквариуме. Подробные инструкции по процедурам технического обслуживания и график очистки приведены в инструкции по эксплуатации, входящей в комплект.

**ДЕМОНТАЖ И ЛИКВИДАЦИЯ.** Использованное электрическое и электронное бытовое оборудование нельзя выбрасывать в мусорные ящики. Селекция, сбор и надлежащая утилизация отходов такого типа оберегает ценные ресурсы окружающей среды. Пользователь несет ответственность за доставку использованного оборудования в специализированный пункт сбора, где его примут бесплатно. Информацию о таких пунктах можно получить в пункте продажи или сервисном пункте изготовителя.

**ГАРАНТИЙНЫЕ УСЛОВИЯ.** Изготовитель предоставляет гарантию на срок 24 месяцев, считая от даты продажи. Гарантия распространяется на повреждения, возникшие по вине изготовителя, т.е. дефекты материалов или ошибки при заводской сборке. Гарантия распространяется только на устройство и не предусматривает ответственности за правильное функционирование и стабилизирование аквариума и аквариумного равновесия. Гарантия не распространяется на повреждения, возникшие из-за неправильной эксплуатации устройства или использования не по назначению. Внимание! Любые попытки внесения конструкционных изменений или разборка устройства, выходящие за пределы его нормальной эксплуатации или ухода, влекут за собой потерю гарантии! В случае обнаружения неправильной работы устройства, необходимо выслать его вместе с заполненным продавцом гарантийным талоном по адресу изготовителя или дистрибьютора. Условием принятия гарантии является соответствие даты изготовления, указанной на продукте, дате, указанной на гарантийном талоне. Настоящие гарантийные условия не исключают, не ограничивают и не приостанавливают прав покупателя, вытекающих из несоответствия товара условиям договора. Гарантия ограничена восстановлением или заменой устройства и не обеспечивает последствий потери или уничтожения, каких-либо других элементов/ресурсов и т.п. произошедших вследствие работы устройства.

Гарантийный ремонт и сервисное обслуживание.
Сервис Россия:
e-mail: aquael-service@ya.ru
vk.com/aquaelrus

## ES MANUAL DE USO

Estimados Senores, gracias por comprar un producto AQUAEL. Estamos convencidos de que estarán satisfechos de su compra y su funcionamiento. Para evitar cualquier problema relacionado con su uso le pedimos que lean atentamente estas instrucciones de uso.

**USO PREVISTO.** NANO REEF DUO es un kit completo para crear una reducida pecera marina. El kit se compone de una moderna pecera pegada con silicona transparente, con forma aproximada de un cubo y dimensiones 35x35x40 cm (volumen 50 l), con una tapa de vidrio, con orificio recortado, para el montaje de un filtro de cascada. El kit incluye también una manta protectora de esponja, que protege el fondo de la pecera.
Este producto contiene una fuente de luz con la clase de eficiencia energética F. La iluminación puede ser sustituida por el usuario final. La pecera NANO REEF DUO está equipada con un doble foco universal en tecnología LED - LEDDY SLIM DUO MARINE & ACTINIC, fijado en el borde de la pecera. El foco cuenta con dos hileras de diodos, con una potencia total de 10W (2x5 W). La mitad de los diodos son de tipo MARINE, que emiten una intensa luz blanca (temperatura de color 10000 K), la otra mitad son diodos ACTINIC, que emiten intensa luz azul. El foco garantiza un alumbrado completo de la pecera marina, resaltando los colores de su interior y ofreciendo un entorno ideal para el crecimiento rápido e ininterrumpido de coral y otros invertebrados. Funciona en tres modos: DAY (MARINE 100 % de potencia), DAYBREAK (MARINE 50 % de potencia & ACTINIC 50 % de potencia) y ACTINIC (ACTINIC 100 % de potencia). DAY: es la luz básica, a la vez que la más fuerte, sirve para iluminar el acuario durante el día. DAYBREAK: funciona como el primer modo después de la noche y es adecuada cuando se alimenta a los peces, especialmente si tiene peces tímidos. ACTINIC: luz con resplandor azul que permite una observación excepcional del acuario después del anochecer, incluidos peces y animales con estilo de vida nocturna. La iluminación DAY & ACTINIC resaltará maravillosamente la disposición del acuario tanto de día como de noche, y hará que el interior resulte más acogedor. El cambio del modo DAY / DAYBREAK / ACTINIC tiene lugar tras apagar y encender el módulo con el interruptor en un tiempo no más largo de 5 segundos. El cambio directo al modo DAY tiene lugar después de que el módulo se apague durante más de 5 segundos y se vuelva a encender. Su uso permite obtener un excepcional efecto decorativo y un ahorro sustancial en los recibos de energía eléctrica (reducción consumo de energía), sin la necesidad de sustitución frecuente. El foco está equipado con un limitador de ancho de agarre, que permite ajustarlo cómodamente al grosor de la pared de pecera.
Un moderno y excepcionalmente eficiente filtro de cascada FZN PRO 1000 garantiza un filtrado adecuado del agua en pecera. El filtro cuenta con ajuste fluido del rendimiento, que permite configurar la intensidad de filtrado.
El conjunto NANO REEF DUO resulta ideal para la cría de corales, gambas, equinodermos y pequeños peces marinos. Su mantenimiento es muy sencillo y no requiere mucho trabajo - además de una limpieza regular, se recomienda cambiar aprox. 10 litros de agua a la semana. El kit es una excelente propuesta para acuaristas aficionados, que, gracias a NANO REEF DUO, podrán contar con su primera pecera de agua salada.

## CONDICIONES DE USO SEGURO

El dispositivo que ha adquirido ha sido fabricado de acuerdo con las normas de seguridad vigentes en la Unión Europea. Para un uso seguro y duradero, lea atentamente las siguientes condiciones de seguridad:

1. ¡Importante! Lee detenidamente las instrucciones antes de usar. Guárdelas para un futuro uso. Antes de la instalación y de cada puesta en marcha del dispositivo rogamos lea detenidamente las siguientes instrucciones de uso (fig. A).
2. El dispositivo está diseñado para su uso exclusivo en espacios cerrados y conforme a su uso previsto (fig. B).
3. El aparato debe estar conectado a la red de corriente electrica con tension nominal y la frecuencia nominales especificados en el aparato y en los datos tecnicos.
4. El cable o el cordón flexible externo de esta luminaria no puede sustituirse; si se daña habrá que sustituir la luminaria. (fig. C).
5. ADVERTENCIA: Antes de abrir la luminaria para proceder a su mantenimiento desconecte la fuente de alimentación. Antes de meter la mano en el agua, desconecte siempre de la fuente de alimentación todos los dispositivos que se encuentran en el depósito (fig. D).
6. El presente dispositivo puede ser manejado por niños de al menos 3 años de edad y por personas con capacidades físicas, mentales reducidas y falta de experiencia y conocimiento del equipo, siempre y cuando estén supervisados o cuenten con la formación adecuada para el uso seguro del equipo y se comprendan claramente los riesgos asociados. Los niños no deberían jugar con el dispositivo. Los niños sin supervisión no deben limpiar ni mantener el equipo (fig. E).
7. La fuente de luz de esta luminaria no es reemplazable; cuando la fuente de luz se gasta, hay que reemplazar toda la luminaria.
8. La distancia mínima de la lámpara desde el nivel del agua es de 15 mm (dibujo F).
9. No mirar directamente a la fuente de luz encendida (dibujo G). La luminaria debe colocarse de modo que no se pueda mirar directamente desde una distancia de menos de 0,25 m.
10. !ATENCION! El cable de alimentacion se ha de enchufar a la red de corriente electrica de forma presentada en el dibujo H, de forma que una parte del cable cuelgue libremente por debajo del alimentador. Esto previene el posible humedecimiento del alimentador en caso de que el agua se condense en el cable.

**Condiciones de uso:**
- El acuario debe estar sobre una superficie lisa y plana.
- El acuario debe apoyar toda su superficie inferior contra la superficie sobre la que se encuentra. No está permitido que el tanque se balancee o que alguno de sus bordes sobresalga de la base.
- El acuario debe colocarse en un soporte específico (por ejemplo, de AQUAEL) o debe colocarse bajo el fondo una alfombra especial ajustada a su tamaño.
- Antes de utilizar el acuario, hay que lavarlo con agua tibia para eliminar la suciedad que pueda haberse producido durante la fabricación y el transporte.
- No lave el acuario con agua caliente o muy fría.
- El nivel máximo de agua en el acuario es de 10 mm por debajo del borde superior.
- El tanque solo debe vaciarse bombeando el agua (no vierta el agua del tanque, ya que existe ¡ riesgo de rotura!)
- Hay que tener especial cuidado al limpiar el tanque (¡riesgo de rotura y lesiones corporales graves o permanentes!)
- El fabricante no se responsabiliza de las consecuencias de eventos aleatorios causados por factores externos.

**Está prohibido:**
- Usar el acuario para fines no previstos.
- Violar las condiciones de uso del producto.
- Cualquier interferencia en la zona de unión del vidrio (por ejemplo, recorte de las juntas de silicona).
- Intentar retirar los listones de refuerzo (instalados en los tanques de longitud superior a 80 cm).
- Un tanque de acuario vacío no debe levantarse por el borde (¡riesgo de rotura, daños en el tanque y lesiones corporales graves o permanentes!).
- No levante ni mueva el tanque lleno de agua (¡riesgo de rotura!).

**Obligaciones de garantía del fabricante:**
El fabricante garantiza la durabilidad y la estanquidad de las juntas del acuario durante un periodo de 24 meses a partir de la fecha de compra. Si aparecen defectos durante el periodo de garantía, póngase en contacto con su distribuidor o centro de servicio. El fabricante no acepta ninguna reclamación en caso de daños en el cristal del acuario (grietas, astillas), daños visibles en las juntas de silicona, violación de las condiciones de uso.

**MONTAJE, USO Y AJUSTE.** La pecera debe colocarse sobre una superficie plana y estable. Colocar la manta protectora bajo el fondo de la pecera, para evitar dañar su superficie.
**Filtro FZN PRO 1000.** El mantenimiento regular del filtro AQUAEL FZN PRO 1000 es fundamental para mantener limpia el agua del acuario. Se recomienda sustituir periódicamente los medios filtrantes, adaptándolos a las características específicas del acuario y a la carga biológica. También es importante limpiar periódicamente el rotor y el interior del cuerpo del filtro para eliminar los sedimentos y la suciedad, lo que permite mantener el alto rendimiento del dispositivo y evita que se obstruya. Las revisiones periódicas de estos elementos ayudan a prolongar la vida útil del filtro y garantizan unas condiciones estables en el acuario. En el manual de instrucciones incluido en el kit se encuentran instrucciones detalladas sobre los procedimientos de mantenimiento y el programa de limpieza.
**Foco LEDDY SLIM DUO (dib. 3)** está completamente montado y listo para su uso. Para su montaje, es suficiente con colocar el agarre del foco en el borde lateral de la pecera (según se indica en la imagen incluida en la página titular de este manual).

**MANTENIMIENTO.** El mantenimiento de la pecera se limita a una limpieza regular de sus paredes y la cubierta, eliminando las algas, sedimentos y polvo.
Filtro FZN PRO 1000. El mantenimiento regular del filtro AQUAEL FZN PRO 1000 es fundamental para mantener limpia el agua del acuario. Se recomienda sustituir periódicamente los medios filtrantes, adaptándolos a las características específicas del acuario y a la carga biológica. También es importante limpiar periódicamente el rotor y el interior del cuerpo del filtro para eliminar los sedimentos y la suciedad, lo que permite mantener el alto rendimiento del dispositivo y evita que se obstruya. Las revisiones periódicas de estos elementos ayudan a prolongar la vida útil del filtro y garantizan unas condiciones estables en el acuario. En el manual de instrucciones incluido en el kit se encuentran instrucciones detalladas sobre los procedimientos de mantenimiento y el programa de limpieza.
El foco LEDDY SLIM DUO no requiere mantenimiento. En caso de constatar suciedad acumulada, limpiar su superficie con un trapo limpio o esponja.

**EL DESMONTAJE Y LA CASACIÓN.** El equipo eléctrico y electrónico desgastado no se debe tirar a la basura. La selección y el reciclaje correcto de estos aparatos ayuda a proteger el medio ambiente. El usuario es responsable de suministrar el aparato desgastado a un punto de recogida, donde será depositado gratuitamente. La información sobre los puntos de recogida se puede obtener de las autoridades locales o en los puntos de venta.

**LAS CONDICIONES DE GARANTIA.** El productor concede una garantia por el periodo de 24 meses desde le fecha de la compra. La garantia abarca las averias causadas por el productor, es decir defectos del material o de montaje. La garantia no abarca deterioros resultado del uso indebido del aparato o tambien su uso de forma diferente a la que esta destinado. Atencion: cualquier intento de transformacion o desmontaje del aparato que exceda el uso normal y la conservacion del aparato provocan la perdida de la garantia! En caso de determinar irregularidades en el funcionamiento del aparato hay que enviarlo junto con la tarjeta de garantia rellenada a la direccion del vendedor o del productor. La condicion de aceptar la garantia es la concordancia entre la fecha de la produccion impresa en el aparato y la fecha inscrita en la tarjeta de garantia. Estas condiciones no excluyen, limitan ni suspenden los derechos del comprador resultantes de la falta de concordancia del producto con el contrato. Esta garantia tiene validez unicamente si se presenta un comprobante de compra. La garantia se limita unicamente a la reparacion o al reemplazo del aparato y no cubre perdidas ni danos resultantes de los objetos animados o inanimados.

## CS UŽIVATELSKÝ MANUÁL

Vážení, děkujeme, že jste si zakoupili produkt AQUAEL. Jsme přesvědčeni, že s jeho provozem budete spokojeni. Abyste předešli jakýmkoli problémům souvisejícím s jeho používáním, přečtěte si prosím předem pozorně následující pokyny.

**POUŽÍVAT.** NANO REEF DUO je plně vybavený akvarijní komplet určený pro založení malého mořského akvária. Skládá se z moderní nádrže lepené průhledným silikonem o tvaru podobném krychle a rozměrech 35x35x40 cm (objem 50 l), vybavené skleněným víkem s výřezem pro instalaci kaskádního filtru. Sada obsahuje také ochrannou houbičkovou podložku na ochranu dna akvária.
Tento produkt obsahuje světelný zdroj s třídou energetické účinnosti F. Osvětlení může být vyměněno koncovým uživatelem. Osvětlení v NANO REEF DUO je univerzální, dvojitá lampa LEDDY SLM DUO MARINE & ACTINIC namontovaná na okraji skla nádrže. Lampa obsahuje dvě řady LED diod s celkovým výkonem 10 W (2x5 W). Polovina z nich jsou MARINE diody vyzařující silné bílé světlo (barevná teplota 10000 K) a druhá polovina jsou diody ACTINIC vyzařující intenzivní modré světlo. Lampa zajišťuje komplexní osvětlení mořské nádrže, dokonale reprodukuje barvy jejího vnitřku a zajišťuje rychlý, nerušený růst korálů a dalších bezobratlých. Pracuje ve třech provozních režimech: DAY (MARINE 100% výkon), DAYBREAK (MARINE 50% výkon & ACTINIC 50% výkon) a ACTINIC (ACTINIC 100% výkon). DAY je základní a nejvýkonnější světlo pro osvětlení akvária během dne. DAYBREAK funguje dobře jako první režim po noci a při krmení ryb – zejména pokud máte plachou populaci. ACTINIC je modrá záře, která umožňuje jedinečné pozorování akvária po setmění, včetně ryb a nočních živočichů. Osvětlení DAY & ACTINIC krásně zobrazí uspořádání v akváriu jak ve dne, tak v noci a také zútulní interiér. Změna provozního režimu DAY / DAYBREAK / ACTINIC nastane po vypnutí a zapnutí modulu vypínačem za ne více než 5 sekund. Přepnutí přímo do režimu DEN nastane po vypnutí modulu na více než 5 sekund a jeho opětovném zapnutí. Jeho použití umožňuje jedinečný dekorativní efekt a významné úspory vyplývající ze snížení účtů za elektřinu (spotřebovává velmi málo energie) a absence nutnosti časté výměny. Lampa má omezovač šířky rukojeti, který umožňuje její pohodlné nastavení podle tloušťky stěny akvária.
Filtrace je zajištěna moderním a mimořádně účinným kaskádním filtrem FZN PRO 1000. Má plynulé nastavení kapacity, které vám umožní přizpůsobit intenzitu čištění vody vašim potřebám.
Sada NANO REEF DUO je ideální pro chov korálů, krevet, malých ostnokožců a malých mořských ryb. Jeho údržba je velmi jednoduchá a nevyžaduje mnoho práce – kromě pravidelného čištění se doporučuje měnit pouze asi 10 litrů vody týdně. Je to také ideální nabídka pro začínající akvaristy, kteří se díky NANO REEF DUO mohou stát majiteli své první nádrže se slanou vodou.

## PODMÍNKY PRO BEZPEČNÉ POUŽÍVÁNÍ

Zařízení, které jste si zakoupili, bylo vyrobeno v souladu s aktuálními bezpečnostními normami platnými v Evropské unii. Pro jeho dlouhodobé a bezpečné používání si prosím přečtěte následující bezpečnostní podmínky:

1. Důležité! Před použitím si pozorně přečtěte. Uschovejte pro budoucí použití. Před instalací a každým uvedením spotřebiče do provozu si pečlivě přečtěte tento návod k obsluze a montáži (obr. A).
2. Zařízení je vhodné pro použití pouze v uzavřených prostorách a pouze k určenému účelu (obr. B).
3. Spotřebič smí být napájen pouze ze sítě elektrickým proudem se jmenovitým napětím a frekvencí uvedenými na spotřebiči.
4. Poškozený vnější ohebný kabel nebo kabel tohoto svítidla nelze vyměnit; Pokud je kabel poškozen, musí být svítidlo zničeno. (Obr. C).
5. VAROVÁNÍ: Před otevřením svítidla za účelem údržby odpojte napájení. Před vložením ruky do přívodu vody vždy odpojte všechny spotřebiče v nádrži od elektrického napájení (obr. D).
6. Toto zařízení mohou používat děti ve věku nejméně 3 let a osoby se sníženými fyzickými nebo duševními schopnostmi a nedostatkem zkušeností a znalostí o zařízení za předpokladu, že je zajištěn dohled nebo instrukce o tom, jak zařízení používat bezpečným způsobem, aby byla pochopena související rizika. Děti by si s vybavením neměly hrát. Čištění a údržbu zařízení by neměly provádět děti bez dozoru. (Obr. E).
7. Světelný zdroj tohoto svítidla není vyměnitelný; Když je světelný zdroj opotřebovaný, je nutné vyměnit celé svítidlo.
8. Minimální vzdálenost mezi lampou a hladinou vody je 15 mm (obr. F).
9. Nedívejte se na zdroj pracovního světla (obr. G). Svítidlo by mělo být umístěno tak, aby se neočekávalo, že na svítidlo bude zírat delší dobu ze vzdálenosti blížší než 0,25 m.
10. POZOR! Síťový napájecí kabel musí být připojen k elektrické síti, jak je znázorněno na obr. H, aby část kabelu volně visela pod zástrčkou. Tím se zabrání možnému zaplavení zástrčky vodou, pokud dojde ke kondenzaci na propojovacím kabelu.

**Provozní podmínky:**
- Akvárium by mělo být umístěno na hladkém a rovném povrchu.
- Akvárium by mělo spočívat celou plochou dna proti povrchu, na kterém stojí. Je nepřijatelné, aby se nádrž kývala nebo aby některý z jejích okrajů vyčníval za základnu.
- Akvárium by mělo být umístěno na vyhrazeném stojanu (např. od společnosti AQUAEL) nebo by měla být pod dnem umístěna speciální podložka, jejíž velikost je upravena.
- Před použitím akvárium omyjte vlažnou vodou, abyste odstranili veškeré nečistoty vzniklé při výrobě a přepravě.
- Akvárium by se nemělo omývat horkou nebo velmi studenou vodou.
- Maximální hladina vody v akváriu je 10 mm pod jeho horním okrajem.
- Nádrž vyprazdňujte pouze odčerpáním vody (nevylévejte vodu z nádrže – nebezpečí prasknutí!).
- Buďte obzvláště opatrní při mytí nádrže (nebezpečí rozbití a vážného nebo trvalého zranění!).
- Výrobce nenese odpovědnost za následky náhodných událostí způsobených vnějšími faktory.

**Je zakázáno:**
- Používejte akvárium k jinému účelu, než ke kterému je určeno.
- Porušovat podmínky používání produktu.
- Jakýkoli zásah do místa, kde je sklo spojeno (např. ořezávání silikonových spojů).
- Pokusy o odstranění výztužných pásů (instalovaných v nádržích delších než 80 cm).
- Prázdná akvarijní nádrž se nesmí zvedat za okraj (nebezpečí rozbití, poškození akvária a vážného nebo trvalého zranění!).
- Nezvedejte ani neplemisťujte nádrž, pokud je naplněna vodou (nebezpečí rozbití!).

Výrobce garantuje trvanlivost a těsnost spojů akvária po dobu 24 měsíců od data nákupu. Pokud se závady vyskytnou během záruční doby, kontaktujte svého prodejce nebo servisní středisko. Výrobce nepřijímá žádné reklamace v případě poškození skla akvária (praskliny, odštěpnutí), viditelného poškození silikonových spojů, porušení provozních podmínek.

**INSTALACE, POUŽITÍ A SEŘÍZENÍ.** Akvárium by mělo být umístěno na rovném a stabilním povrchu. Pod dnem nádrže by měla být umístěna ochranná podložka, která ji chrání před poškozením.

**Filtr FZN PRO 1000** (obr. 2) by měl být zavěšen na stěně akvária podle obrázku na titulní straně tohoto návodu. Chcete-li začít, naplňte nádobu filtru (a) vodou a poté zasuňte zástrčku propojovacího kabelu do síťové zásuvky. Správně nainstalovaný filtr krátce po zapnutí (přibližně po 1/2 minutě) vysaje vzduch z odsávacího systému a začne čerpat vodu z akvária. Výkon čerpadla lze nastavit knoflíkem umístěným na horní straně přepadové jednotky (b) v širokém rozsahu. Úhel sklonu filtru lze nastavit knoflíkem (c).
**Projekt LEDDY SLIM DUO** lamp (obr. 3) je kompletní a připravený k použití. Pro její instalaci stačí nasunout držák lampy na okraj bočního skla akvária (dle obrázku na titulní straně tohoto návodu).

**ÚDRŽBA.** Údržba nádrže spočívá v pravidelném čištění jejích oken a krycích skel od řas, usazenin a hromadění prachu.
Filtr FZN PRO 1000. Pravidelná údržba filtru AQUAEL FZN PRO 1000 je zásadní pro udržení čistoty vody v akváriu. Doporučuje se pravidelně měnit filtrační médium, přizpůsobené specifičnosti nádrže a biologické zátěže. Důležité je také pravidelně čistit oběžné kolo a vnitřek těla filtru od usazenin a nečistot, což vám umožní udržet vysokou účinnost zařízení a zabrání jeho ucpání. Pravidelné kontroly těchto komponent pomáhají prodloužit životnost filtru a zajistit stabilní podmínky v akváriu. Podrobné pokyny k postupům údržby a plánům čištění naleznete v návodu k použití, který je součástí sady. Pokud je znečištěný, otřete povrch čistým hadříkem nebo houbou.

**DEMONTÁŽ A KASACE.** Odpadní elektrická a elektronická zařízení by neměla být vyhazována do koše. Výběr a správná likvidace tohoto druhu odpadu přispívá k ochraně životního prostředí. Odpadní elektrická a elektronická zařízení mohou obsahovat nebezpečné látky. Správnou likvidací použitého zařízení se zabrání potenciálním negativním dopadům na životní prostředí a zdraví. Je odpovědností uživatele odevzdat odpadní zařízení na specializované sběrné místo, kde bude bezplatně přijato. Informace o takovém místě můžete získat od místního úřadu nebo v místě nákupu.

**ZÁRUČNÍ PODMÍNKY.** Výrobce poskytuje záruku po dobu 24 měsíců od data nákupu. Záruka je platná v rámci Evropské unie. Záruka se vztahuje pouze na škody způsobené výrobcem, tj. vady materiálu nebo montážní chyby, a nevztahuje se na škody způsobené zaviněním uživatele v důsledku nesprávného zacházení se zařízením nebo jeho použití k účelům, které jsou v rozporu s jeho určením. Upozornění: jakýkoli pokus o změnu nebo rozebrání zařízení nad rámec jeho běžného používání a údržby bude mít za následek ztrátu záruky!
Pokud zjistíte jakoukoliv poruchu zařízení, zašlete jej spolu s vyplněným záručním listem na adresu prodejce nebo výrobce. Podmínkou pro uznání záruky je, aby datum výroby vyrazené na výrobku odpovídalo datu uvedenému na záručním listu. Tyto podmínky nevylučují, neomezují ani nepozastavují práva vyplývající z nesouladu zboží se smlouvou. Záruka je omezena pouze na opravu nebo výměnu samotného spotřebiče. Nevztahuje se na následky ztráty nebo poškození jiných předmětů.

**GUARANTEE CARD • KARTA GWARANCYJNA**
**GARANTIESCHEIN • FICHE DE GARANTIE**
**ГАРАНТИЙНЫЙ ЛИСТ • HOJA DE GARANTÍA**
**• ZÁRUČNÍ LIST**

Date of selling • Data sprzedaży • Verkaufsdatum • Date de vente
• Дата продажи • Fecha de venta • Datum prodeje

Stamp & signature of seller • Stempel i podpis sprzedawcy • Stempel und Unterschrift des Händlers
• Cachet et signature du vendur • Печать и подпись продавца • Sello y firma del vendedor
• Razítko a podpis prodejce

**CLIENT REMARKS • UWAGI KLIENTA • BEMERKUNGEN DES KUNDEN • REMARQUES DU CLIENT**
**• ЗАМЕЧАНИЯ КЛИЕНТА • COMENTARIOS DEL CLIENTE • POZNÁMKY ZÁKAZNÍKA**
Defect description: • Opis usterki: • Beschreibung des Fehlers: • Description du défaut:
• Описание неисправности: • Descripción de avería: • Popis závady:

# NANO REEF DUO

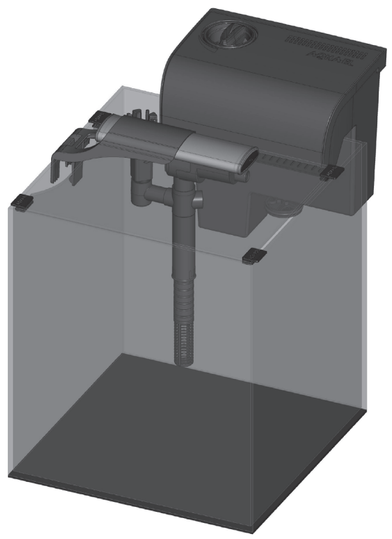

ENG PL DE FR RU ES CS

A

**AQUAEL sp. z o.o.**
PL, 02-849 Warszawa, ul. Krasnowolska 50
www.aquael.com, e-mail: service@aquael.com

A MULTI-1a / 2025-05-15

1

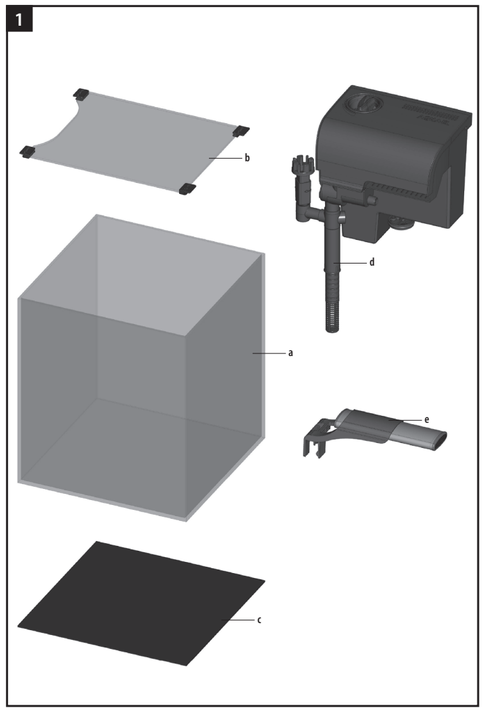


2

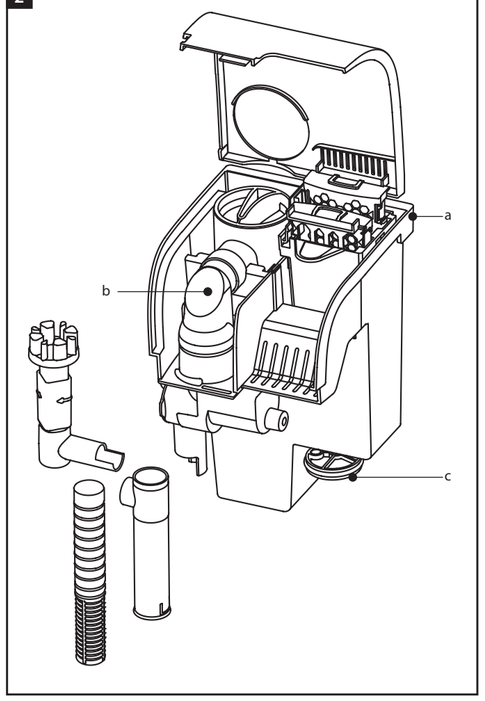


3

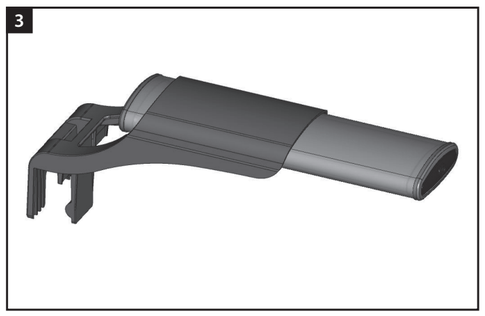

**LIST OF PARTS (FIG. 1) • WYKAZ CZĘŚCI (RYS. 1) • TEILELISTE (ABB. 1) • LISTE DES PIÈCES (FIG.1)**
**ПЕРЧЕНЬ ДЕТАЛЕЙ (РИС. 1) • ÍNDICE DE ELEMENTOS (DIB. 1) • SEZNAM DÍLŮ (OBR. 1)**

**The package should contain: • Opakowanie powinno zawierać: • Verpackungsinhalt: • Le paquet devrait inclure:**
**В комплект поставки входят: • El envoltorio debe contener: • Baleni by mělo obsahovat:**

a) aquarium tank with the dimensions of 35x35x40 cm • akwarium o wymiarach 35x35x40 cm • Aquariumbecken, Abmessungen: 35x35x40 cm • un aquarium 35x35x40 cm • аквариумная емкость размером 35x35x40 см • pecera con dimensiones 35x35x40 cm • akvárium o rozměrech 35x35x40 cm
b) cover glass • szybę nakrywową • Abdeckscheibe • un verre de couverture • покровное стекло • cubierta de vidrio • kryt skla
c) protective mat • matę ochronną • Schutzmatte • un tapis de protection • защитный коврик • manta protectora • ochranná podložka
d) FZN PRO 1000 filter • filtr FZN PRO 1000 • FZN PRO 1000 Filter • un filtre FZN PRO 1000 • фильтр FZN PRO 1000 • filtro FZN PRO 1000 • filtr FZN PRO 1000
e) LEDDY SLIM DUO MARINE&ACTINIC lamp • lampę LEDDY SLIM DUO MARINE&ACTINIC • LEDDY SLIM DUO MARINE&ACTINIC Lampe une lampe LEDDY SLIM DUO MARINE&ACTINIC • лампа LEDDY SLIM DUO MARINE&ACTINIC • foco LEDDY SLIM DUO MARINE&ACTINIC • LED svítidlo LEDDY SLIM DUO MARINE&ACTINIC
f) user manual • instrukcję obsługi • Bedienungsanleitung • Manuel de l'utilisateur • руководство по эксплуатации • manual de uso • návod k obsluze

**SPECIFICATIONS • DANE TECHNICZNE • TECHNISCHE DATEN • DONNÉES TECHNIQUES**
**ТЕХНИЧЕСКИЕ ХАРАКТЕРИСТИКИ • DATOS TÉCNICOS • TECHNICKÉ ÚDAJE**

| NANO REEF DUO | | | |
|---|---|---|---|
| Voltage • Napięcie • Spannung • Tension<br>Напряжение • Tensión • Napětí | V<br>В | | (*) |
| Frequency • Częstotliwość • Frequenz • Fréquence<br>Частота • Frecuencia • Frekvence | Hz<br>Гц | | (*) |
| Total power • Moc całkowita • Gesamtleistung • Puissance totale<br>Суммарная мощность • Potencia total • Celkový výkon | W<br>Вт | | (*) |
| Tank capacity • Pojemność akwarium • Aquariumvolumen • Capacité de l'aquarium<br>Объем аквариумной емкости • Capacidad de pecera • Objem akvária | l<br>л | | 49 |
| Tank dimensions • Wymiary akwarium • Aquariumabmessungen • Dimensions de l'aquarium<br>Габариты аквариумной емкости • Dimensiones de pecera • Rozměry akvaria | cm<br>см | | 35x35x40 |

(*) the voltage, frequency and power of the device stated on the product label
napięcie, częstotliwość i moc urządzenia podane na etykiecie wyrobu
die auf dem Produktetikett angegebene Spannung, Frequenz und Leistung des Gerats
la tension, la frequence et la puissance de l'appareil indiquees sur l'etiquette du produit
напряжение, частота и мощность устройства, указанные на этикетке продукта
el voltaje, la frecuencia y la potencia del dispositivo indicado en la etiqueta del producto
napětí, frekvence a výkon zařízení uvedené na štítku výrobku

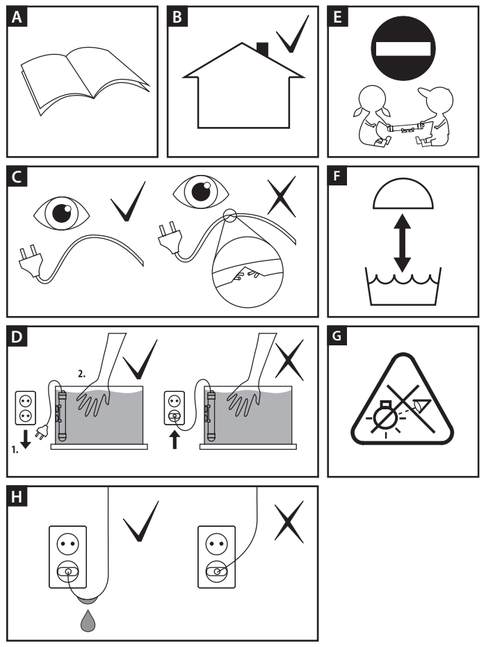


## ENG USER MANUAL

Thank you for choosing an AQUAEL product. We are confident that you will be satisfied with its performance. We ask you to read the instruction manual carefully before using the product to avoid any potential problems.

**DIRECTIONS FOR USE.** NANO REEF DUO is a fully equipped aquarium set designed for creating a small marine aquarium. The set includes a modern cube-shaped tank with the dimensions of 35x35x40 cm. The tank is glued with transparent silicone and equipped with a glass lid with a special cut-out for the installation of a cascade filter. The package includes a sponge mat to protect the tank bottom.
This product contains a light source with an energy efficiency class F. Lighting can be replaced by the end user. The lighting unit employed in the NANO REEF DUO set consists of a double LED lamp – LEDDY SLIM DUO MARINE & ACTINIC – which is intended to be mounted on the edge of one of the tank walls. The lamp contains two rows of LEDs with a total power of 10 W (2x5 W). Half of them are MARINE diodes, emitting a strong white light (colour temperature of 10000K); the other half are ACTINIC diodes, emitting intensive blue light. The lamp illuminates the entire tank without distorting the natural colours of its interior and facilitates a rapid and problem-free growth of corals and other invertebrates. It has three operating modes: DAY (MARINE 100% power), DAYBREAK (MARINE 50% power & ACTINIC 50% power) and ACTINIC (ACTINIC 100% power). DAY mode is the basic and most-powerful light for illuminating the aquarium during the day. DAYBREAK works well as the first mode at the start of the day and at feeding time, particularly in the event of hesitant stock. The ACTINIC gives off a blue glow, providing a unique opportunity to observe the aquarium after dark, whether fish or nocturnal animals. The DAY & ACTINIC lighting beautifully highlights the interior arrangement in your aquarium, both during the day and at night, and makes it look more cosy. To switch between the DAY / DAYBREAK / ACTINIC modes, turn the module off, and then back on in less than 5 seconds. The DAY mode comes in automatically when the module is switched off for more than 5 seconds and then switched on again. Apart from creating a unique decorative effect, the use of the lamp allows for significant savings thanks to lower electricity bills (the device consumes very little power) and to the fact that there is no longer a need for frequent replacement. Being equipped with a width limiter, the lamp holder can be easily adjusted to fit tank walls of various thickness.
Water filtration in the tank is handled by the modern, high-performance FZN PRO 1000 cascade filter. Smooth performance control makes it possible to adjust the intensity of water treatment depending on one's needs.
The NANO REEF DUO set is an excellent choice for keeping corals, shrimp, small echinoderms, and small marine fish. Its maintenance is very simple and does not require a lot of work. Besides regular cleaning, one should change ca. 10 litres of water per week. The set is ideal both for experienced fish keepers and novices, who, thanks to NANO REEF DUO, will be able to set up their first marine aquarium.

### CONDITIONS FOR SAFE USE

This device has been manufactured in accordance with current EU safety standards. To ensure long-term and safe use of the device, please read the following conditions for safe use.

1. Caution! Please read carefully before use. Keep this document for future reference. Before installing and before every use of the device, please consult these assembly and use instructions (fig. A).
2. The device is suitable only for indoors use and only for its intended purpose (fig. B).
3. The device should only be connected to the mains system whose rated voltage and rated frequency correspond to those indicated on the device.
4. If the external hose or cord of the light fitting is damaged, it may not be replaced; the fitting must be destroyed. (fig. C).
5. WARNING! Before opening the light fitting for maintenance, disconnect the device from the power source. Before putting your hand in the water, always unplug all the devices inside the container from their power source (fig. D).
6. This device may be used by children at least 3 years of age, by persons with physical or intellectual disabilities, and by persons with no experience or knowledge about the device if they are provided supervision or guidance for the safe use of the device so that they understand the related hazards. Children must not play with the device. Children must not clean or maintain the device without supervision (fig. E).
7. The light source of this luminaire is not replaceable. The entire luminaire must be replaced on reaching the end of its life.
8. The minimum distance of the lamp from the water level is 15 mm (fig. F).
9. Do not stare at a working light source (fig. G). The luminaire should be positioned in a manner preventing looking at the luminaire from a distance of less than 0.25 m for a long time.
10. CAUTION! The power cord should be connected to the electric grid in the way presented on fig. H, so that a part of the cord hangs freely below the ballast. The objective is to prevent potential flooding of the ballast with water in case of it condensing on the power cord.

**Conditions of use:**
- Aquarium should be located on a flat, even surface.
- Aquarium should rest with its entire bottom surface on the surface it is standing on. It must not be able to rock or have any of its edges sticking outside of the base.
- Aquarium should be placed on a dedicated base (e.g. one produced by AQUAEL) or have special mat placed underneath that fits its size.
- Prior to starting to use an aquarium it should be washed with lukewarm water in order to remove potential impurities created during production process and transportation.
- Aquarium should not be washed with hot or very cold water.
- Maximum water level in aquarium is 10 mm below its top edge.
- Tank should be emptied only by pumping the water out (water should not be poured out of the tank – risk of breaking!).
- Use caution when cleaning the tank (risk of breaking and serious or permanent body injury!).
- The producer is not responsible for the effects of fateful events caused by external factors.

**It is not allowed to:**
- Use an aquarium not in conformity with its destination.
- Violate conditions of product's use.
- Interfere in areas of walls connection (e.g. cutting out silicone junctions).
- Attempt to remove reinforcement strips (installed in tanks of length surpassing 80 cm).
- Empty aquarium tank must not be lifted by the edge (risk of breaking, damaging the tank or even severe or permanent body injury!).
- Tank filled with water must not be lifted nor moved (risk of breaking!).

**Producer's obligations resulting from warranty:**
Producer guarantees durability and tightness of aquarium junctions in a period of 24 months starting from the date of purchase. In case of flaws appearing during the warranty period, one should address the point of sale or service centre. Producer does not recognize complaints due to damaging aquarium walls (cracks, chips), visible damage of silicone junctions, violating conditions of use.

**ASSEMBLY, OPERATION, PERFORMANCE ADJUSTMENT.** Place the aquarium tank on a flat and stable surface. Put the sponge mat under the bottom of the tank to protect it from damage.
Hang the **FZN PRO 1000 (Fig. 2)** filter on a tank wall, as shown on the title page of this manual. To get started, fill the filter container (a) with water and then plug the power cable into the mains socket. Within about half a minute, a properly installed filter will suck the air out of the suction unit and will start pumping water from the tank. Use the knob located in the top part of the overflow unit (b) to adjust the pump capacity within a wide adjustment range. Use the knob (c) to change the angle of inclination of the filter.
The **LEDDY SLIM DUO lamp (Fig. 3)** is complete and ready for use. To install the lamp, simply push its holder onto the edge of one of the side walls of the tank, as shown on the title page of this manual.

**MAINTENANCE.** Maintenance of the tank consists in the regular removal of algae, deposits, and dust from the surface of the tank walls and cover glass.
FZN PRO 1000 filter. Regular maintenance of the AQUAEL FZN PRO 1000 filter is essential for maintaining clean water in your aquarium. We recommend systematic replacement of filter media, tailored to the specific characteristics of the tank and biological load. It is also important to periodically clean the impeller and the interior of the filter housing from deposits and contaminants, which helps maintain high performance and prevents clogging. Regular inspections of these components help to extend the service life of the filter and ensure stable conditions in the aquarium. Detailed instructions on maintenance procedures and cleaning schedules can be found in the user manual included with the set.
The LEDDY SLIM DUO lamp does not require special maintenance. If its surface gets dirty, clean it using a clean cloth or sponge.

**DISASSEMBLY AND DISPOSAL.** It is forbidden to dispose of used electric and electrical equipment in a trash bin. Segregating and proper utilization of this kind of waste leads to conserving the resources of natural environment The user is responsible for delivering the used product to a specialized collection point where it will be accepted free of charge. You can obtain information about such a facility at the local authorities at the product seller.

**GUARANTEE CONDITIONS.** The manufacturer grants a 24 month guarantee beginning on the date of purchase. The guarantee covers defects arising from manufacturer fault i.e. defective materials or assembly errors. It does not cover damage due to user's fault caused by improper handling of the device or using the device for purposes discordant its destination. Attention: any modification or disassembly attempt exceeding normal usage and maintenance cause the guarantee void. In case of noticing improper operation of the device send it with filled out warranty card to the manufacturer or distributor address. The conformity of the production date stamped on the product and written in the guarantee card is a prerequisite for accepting the guarantee. The following warranty conditions do not exclude, limit or suspend user's rights derived from discrepancy of the merchandise with the agreement. The guarantee is limited to repair or replacement of the unit only and does not cover consequential loss or damage to animate or inanimate objects.

## PL INSTRUKCJA OBSŁUGI

Szanowni Państwo, dziękujemy za zakup produktu AQUAEL. Jesteśmy przekonani, że będą Państwo usatysfakcjonowani z jego działania. Aby uniknąć jakichkolwiek problemów związanych z jego użytkowaniem prosimy o uprzednie uważne zapoznanie się z poniższą instrukcją.

**ZASTOSOWANIE.** NANO REEF DUO jest kompletnie wyposażonym zestawem akwariowym przeznaczonym do zakładania niewielkiego akwarium morskiego. Składa się z nowoczesnego zbiornika klejonego transparentnym silikonem o kształcie zbliżonym do sześcianu i wymiarach 35x35x40 cm (pojemność 50 l) wyposażonego w szklaną pokrywę z wycięciem do instalacji filtra kaskadowego. W skład zestawu wchodzi również ochronna gąbkowa zabezpieczająca dno akwarium.
Ten produkt zawiera źródło światła o klasie efektywności energetycznej F. Oświetlenie może być wymienione przez użytkownika końcowego. Oświetlenie w NANO REEF DUO stanowi uniwersalna, podwójna lampa ledowa LEDDY SLIM DUO MARINE & ACTINIC mocowana na krawędzi szyby zbiornika. Lampa zawiera dwa rzędy diod o łącznej mocy 10 W (2x5 W). Połowę stanowią diody MARINE emitujące mocne, białe światło (temperatura barwowa 10000 K), zaś drugą połowę diody ACTINIC emitujące intensywne światło niebieskie. Lampa zapewnia kompleksowe oświetlenie zbiornika morskiego, doskonale odwzorowując barwy jego wnętrza i zapewniając szybki, niezakłócony wzrost koralowców i innych bezkręgowców. Działa w trzech trybach pracy: DAY (MARINE 100% mocy), DAYBREAK (MARINE 50% mocy & ACTINIC 50% mocy) i ACTINIC (ACTINIC 100% mocy). DAY to podstawowe i najmocniejsze światło, do oświetlania akwarium w ciągu dnia. DAYBREAK sprawdza się jako pierwszy tryb po nocy oraz podczas karmienia ryb – szczególnie w przypadku posiadania płochliwej obsady. ACTINIC to niebieska poświata pozwalająca na unikalną obserwację akwarium po zmroku, w tym ryb i zwierząt o nocnym trybie życia. Oświetlenie DAY & ACTINIC pięknie wyekspponuje aranżację w akwarium zarówno w dzień, jak i w nocy, a także sprawi, że wnętrze będzie bardziej przytulne. Zmiana trybu pracy DAY / DAYBREAK / ACTINIC następuje po wyłączeniu i włączeniu modułu przełącznikiem w czasie nie dłuższym niż 5 sekund. Przełączenie bezpośrednio w tryb DAY odbywa się po wyłączeniu modułu na okres dłuższy niż 5 sekund i jego ponownym włączeniu. Jej zastosowanie umożliwia uzyskanie wyjątkowego efektu dekoracyjnego oraz znacznej oszczędności wynikającej ze zmniejszenia rachunków za energię elektryczną (zużywa bardzo mało energii) oraz braku konieczności częstej wymiany. Lampa posiada ogranicznik szerokości uchwytu umożliwiający jego wygodne dopasowanie do grubości ścianki akwarium.
Filtrację zapewnia nowoczesny i wyjątkowo wydajny filtr kaskadowy FZN PRO 1000. Posiada płynną regulację wydajności umożliwiającą dostosowanie intensywności oczyszczania wody do potrzeb.
Zestaw NANO REEF DUO świetnie nadaje się do hodowli koralowców, krewetek, drobnych szkarłupni oraz małych ryb morskich. Jego utrzymanie jest bardzo proste i nie wymaga dużego nakładu pracy – poza regularnym czyszczeniem zaleca się jedynie podmianę ok. 10 l wody tygodniowo. To idealna propozycja również dla początkujących akwarystów, którzy dzięki NANO REEF DUO mogą zostać posiadaczami swojego pierwszego zbiornika słonowodnego.

### WARUNKI BEZPIECZNEGO UŻYTKOWANIA

Zakupione przez Państwa urządzenie zostało wykonane zgodnie z aktualnymi normami bezpieczeństwa obowiązującymi na terenie Unii Europejskiej. Dla jego długotrwałego i bezpiecznego użytkowania prosimy o zapoznanie się z poniższymi warunkami bezpieczeństwa:

1. Ważne! Przeczytać uważnie przed użyciem. Zachować do wykorzystania w przyszłości. Przed instalacją i każdym uruchomieniem urządzenia należy dokładnie zapoznać się z niniejszą instrukcją obsługi i montażu (rys. A).
2. Urządzenie przystosowane jest do użytkowania tylko w pomieszczeniach zamkniętych i wyłącznie zgodnie z przeznaczeniem (rys. B).
3. Urządzenie może być zasilane wyłącznie z sieci elektrycznej o napięciu znamionowym i częstotliwości znamionowej podanych na urządzeniu.
4. Uszkodzony zewnętrzny giętki przewód lub sznur tej oprawy oświetleniowej nie mogą być wymienione; jeżeli sznur jest uszkodzony, oprawę oświetleniową należy zniszczyć. (rys. C).
5. OSTRZEŻENIE: Przed otwarciem oprawy oświetleniowej w celu jej konserwacji należy odłączyć zasilanie. Przed włożeniem ręki do wody zawsze należy odłączyć od zasilania elektrycznego wszystkie urządzenia znajdujące się w zbiorniku (rys. D).
6. Niniejszy sprzęt może być użytkowany przez dzieci w wieku co najmniej 3 lat i przez osoby o obniżonych możliwościach fizycznych, umysłowych i osoby o braku doświadczenia i znajomości sprzętu, jeżeli zapewniony zostanie nadzór lub instruktaż odnośnie do użytkowania sprzętu w bezpieczny sposób, tak aby związane z tym zagrożenia były zrozumiałe. Dzieci nie powinny bawić się sprzętem. Dzieci bez nadzoru nie powinny wykonywać czyszczenia i konserwacji sprzętu. (rys. E).
7. Źródło światła tej oprawy oświetleniowej nie jest wymienialne; w momencie zużycia źródła światła należy wymienić całą oprawę oświetleniową.
8. Minimalna odległość lampy od poziomu wody to 15 mm (rys. F).
9. Nie wpatrywać się w pracujące źródło światła (rys. G). Oprawa oświetleniowa powinna być umieszczona tak, że nie jest przewidziane dłuższe wpatrywanie się w oprawę z odległości bliższej niż 0,25m.
10. UWAGA! Przewód zasilający należy podłączyć do sieci elektrycznej w sposób zaprezentowany na rys. H tak, aby odcinek przewodu swobodnie zwisał poniżej wtyczki. Ma to na celu zapobieżenie ewentualnego zalania wtyczki wodą w przypadku jej skraplania się na przewodzie przyłączeniowym.

**Warunki eksploatacji:**
- Akwarium powinno stać na gładkiej, równej powierzchni.
- Akwarium powinno opierać się całą powierzchnią dna o powierzchnię na której stoi. Niedopuszczalne jest bujanie się zbiornika, bądź wystawanie którejkolwiek jego krawędzi poza obręb podstawy.
- Akwarium należy ustawić na dedykowanej podstawce (np. firmy AQUAEL) lub podłożyć pod dno specjalną matę, dopasowaną do niego rozmiarami.
- Przed rozpoczęciem korzystania z akwarium należy je umyć letnią wodą, aby usunąć ew. zabrudzenia powstałe podczas produkcji i transportu.
- Akwarium nie należy myć gorącą ani też bardzo zimną wodą.
- Maksymalny poziom wody w akwarium to 10 mm poniżej jego górnej krawędzi.
- Zbiornik należy opróżniać wyłącznie poprzez wypompowanie wody (wody nie należy ze zbiornika wylewać – ryzyko pęknięcia!).
- Podczas mycia zbiornika należy zachować szczególną ostrożność (ryzyko pęknięcia i ciężkiego lub trwałego uszkodzenia ciała!).
- Producent nie ponosi odpowiedzialności za skutki zdarzeń losowych wywołanych czynnikami zewnętrznymi.

**Zabrania się:**
- Korzystania z akwarium niezgodnie z jego przeznaczeniem.
- Naruszania warunków eksploatacji produktu.
- Jakiejkolwiek ingerencji w miejsce łączenia szyb (np. przycinanie spoin silikonowych).
- Prób usuwania listew wzmacniających (instalowanych w zbiornikach o długości pow. 80 cm).
- Pustego zbiornika akwariowego nie wolno podnosić za krawędź (ryzyko pęknięcia, uszkodzenia zbiornika i ciężkiego lub trwałego uszkodzenia ciała!).
- Napełnionego wodą zbiornika nie wolno podnosić ani przesuwać (ryzyko pęknięcia!).

**Zobowiązania producenta z tytułu gwarancji:**
Producent gwarantuje trwałość oraz szczelność spoin akwarium w okresie 24 miesięcy od daty jego zakupu. W przypadku pojawienia się wad w trakcie okresu gwarancji, należy zwrócić się do punktu sprzedaży bądź centrum serwisowego. Producent nie uznaje żadnych reklamacji w przypadku uszkodzenia szyb akwarium (pęknięcia, ukruszenia), widocznego uszkodzenia spoin silikonowych, naruszenia warunków eksploatacji.

**MONTAŻ, UŻYTKOWANIE I REGULACJA.** Akwarium należy ustawić na płaskiej i stabilnej powierzchni. Pod dno zbiornika należy podłożyć matę ochronną zabezpieczającą je przed uszkodzeniem.
**Filtr FZN PRO 1000 (rys. 2)** należy powiesić na ścianie akwarium zgodnie z rysunkiem zamieszczonym na tytułowej stronie tej instrukcji. W celu uruchomienia należy napełnić pojemnik filtra (a) wodą, a następnie włożyć wtyczkę przewodu przyłączeniowego do gniazda sieciowego. Prawidłowo zamontowany filtr wkrótce po włączeniu (po ok. 1/2 min.) wyssie powietrze z układu ssącego i zaczyna pompować wodę z akwarium. Wydajność pompy regulować można pokrętłem umieszczonym na górze zespołu przelewowego (b) w szerokim zakresie. Kąt nachylenia filtra można ustawić pokrętłem (c).
**Lampa LEDDY SLIM DUO (rys. 3)** jest kompletna i gotowa do użycia. W celu jej instalacji wystarczy wsunąć uchwyt lampy na krawędź bocznej szyby akwarium (zgodnie z rysunkiem zamieszczonym na tytułowej stronie tej instrukcji).

**KONSERWACJA.** Konserwacja zbiornika polega na regularnym czyszczeniu jego szyb i szyby nakrywkowej z porastających je glonów osadzających się nalotów oraz gromadzącego się kurzu.
Filtr FZN PRO 1000. Regularna konserwacja filtra AQUAEL FZN PRO 1000 jest kluczowa dla utrzymania czystości wody w akwarium. Zaleca się systematyczną wymianę mediów filtracyjnych, dostosowaną do specyfiki zbiornika i obciążenia biologicznego. Ważne jest również okresowe czyszczenie wirnika oraz wnętrza korpusu filtra z osadów i zanieczyszczeń, co pozwala zachować wysoką wydajność urządzenia i zapobiega jego zatykaniu. Regularne przeglądy tych elementów pomagają przedłużyć żywotność filtra i zapewniają stabilne warunki w akwarium. Szczegółowe instrukcje dotyczące procedur konserwacji oraz harmonogramu czyszczenia znajdują się w instrukcji użytkowania dołączonej do zestawu Lampa LEDDY SLIM DUO nie wymaga szczególnej konserwacji. W przypadku zabrudzenia jej powierzchnię należy przetrzeć za pomocą czystej ściereczki lub gąbki.

**DEMONTAŻ I KASACJA.** Zużytego sprzętu elektrycznego i elektronicznego nie należy wyrzucać do śmietnika. Selekcjonowanie i prawidłowa utylizacja tego typu odpadów przyczynia się do ochrony środowiska naturalnego. Zużyty sprzęt elektryczny i elektroniczny może zawierać niebezpieczne substancje. Właściwe utylizacja zużytego sprzętu pozwoli uniknąć potencjalnych negatywnych skutków dla środowiska i zdrowia. Użytkownik jest odpowiedzialny za dostarczenie zużytego sprzętu do wyspecjalizowanego punktu zbiórki, gdzie będzie on przyjęty bezpłatnie. Informację o takim punkcie można uzyskać u władz lokalnych lub w punkcie zakupu

**WARUNKI GWARANCJI.** Producent udziela gwarancji na okres 24 miesięcy licząc od daty zakupu. Gwarancja obowiązuje na terenie Unii Europejskiej. Gwarancja obejmuje wyłącznie uszkodzenia powstałe z winy producenta, tj. wady materiałowe lub błędy montażowe, nie obejmuje natomiast uszkodzeń powstałych z winy użytkownika na skutek niewłaściwego obchodzenia się z urządzeniem lub też wykorzystania go do celów niezgodnych z jego przeznaczeniem. Uwaga: jakiekolwiek próby przerobek lub demontażu sprzętu wykraczające poza zakres jego normalnego użytkowania i konserwacji powodują utratę gwarancji!
W przypadku stwierdzenia nieprawidłowości działania urządzenia należy przesłać je wraz z wypełnioną kartą gwarancyjną na adres sprzedawcy lub producenta. Warunkiem uznania gwarancji jest zgodność daty produkcji wytłoczonej na produkcie z datą wypisaną na karcie gwarancyjnej. Niniejsze warunki nie wyłączają, nie ograniczają ani nie zawieszają uprawnień kupującego wynikających z niezgodności towaru z umową. Gwarancja jest ograniczona wyłącznie do naprawy lub wymiany samego urządzenia. Nie obejmuje ona skutków utraty lub zniszczenia jakichkolwiek innych obiektów.

## DE BEDIENUNGSANLEITUNG

Lieber Kunde, wir bedanken uns für Ihren Kauf dieses Produkts von AQUAEL. Wir sind uns sicher, dass Sie mit der Funktion des Geräts zufrieden sein werden. AQUAEL behält sich das Recht vor, Änderungen bezüglich der technischen Daten und der hierin enthaltenen Materialien vorzunehmen. AQUAEL übernimmt keine Haftung bei offensichtlichen Druck- und Satzfehlern.

**EINSATZ.** NANO REEF DUO ist ein komplett ausgestattetes Aquariumset, das zum Einrichten eines kleinen Meerwasserbeckens vorgesehen ist. Es besteht aus einem modernen 35x35x40 cm großen Becken mit transparenter Silikonverklebung und annähernd würfelartiger Form (Fassungsvermögen 50 Liter), das mit einer Glasabdeckung mit Ausparung zum Einbau eines Anhängefilters ausgestattet ist. Teil des Sets ist außerdem eine Schaumstoffmatte zum Schutz des Beckenbodens.
Dieses Produkt enthält eine Lichtquelle mit der Energieeffizienzklasse F. Die Beleuchtung kann durch den Endbenutzer ausgetauscht werden. Ausgeleuchtet wird das NANO REEF DUO Aquarium mit der an der Beckenkante angebrachten vielseitig einsetzbaren LEDDY SLIM DUO MARINE & ACTINIC Doppel-LED-Lampe. Die Lampe enthält zwei Reihen von Leuchtdioden mit einer Gesamtleistung von 10 W (2x5 W). Die Hälfte stellen MARINE Dioden, die starkes weißes Licht mit einer Farbtemperatur von 10.000 K abgeben, der Rest sind ACTINIC Dioden, die ein intensives blaues Licht emittieren.
Die Lampe gewährleistet die optimale Ausleuchtung jedes Meerwasserbeckens, sorgt für eine wirklichkeitsgetreue Wiedergabe der Farben im Becken und garantiert ein schnelles, ungestörtes Wachstum von Korallentieren und anderen Wirbellosen. Es gibt drei Betriebsarten: DAY (MARINE 100% Leistung), DAYBREAK (MARINE 50% Leistung & ACTINIC 50% Leistung) und ACTINIC (ACTINIC 100% Leistung). DAY ist eine Grundbeleuchtung mit der höchsten Intensität für die Beleuchtung des Aquariums am Tage. DAYBREAK funktioniert gut als erster Modus nach der Nacht und ist ideal bei der Fischfütterung - besonders bei scheuem Besatz. ACTINIC mit blauem Licht ermöglicht eine einzigartige Beobachtung des Aquariums nach Sonnenuntergang, einschließlich nachtaktiver Fische und Tiere. Die Beleuchtung DAY & ACTINIC bringt den Inhalt des Aquariums sowohl bei Tag als auch bei Nacht wunderschön zur Geltung und sorgt für eine gemütliche Stimmung im Innenraum. Die Betriebsarten DAY / DAYBREAK / ACTINIC werden durch Aus- und Einschalten des Moduls mit dem Schalter innerhalb von maximal 5 Sekunden umgeschaltet. Die Umschaltung direkt in den DAY-Betrieb erfolgt, wenn das Modul für mehr als 5 Sekunden ausgeschaltet und danach wieder eingeschaltet wird. Durch ihren Einsatz wird eine außergewöhnlich dekorative Wirkung erzielt und aufgrund niedrigerer Stromrechnungen (die Lampe verbraucht nur wenig Energie) und der fehlenden Notwendigkeit eines häufigen Austauschs der Leuchtmittel ergeben sich erhebliche Einsparungen. Die Lampe ist mit einer Breitenbegrenzung für die Halterung ausgestattet, mit dem sich diese bequem an die Wandstärke des Aquariums anpassen lässt.
Die Filterung des Beckenwassers übernimmt ein moderner und außerordentlich leistungsstarker FZN PRO 1000 Anhängefilter. Dieser lässt sich stufenlos regeln und die Klärleistung des Filters kann so den jeweiligen Erfordernissen angepasst werden.
Das NANO REEF DUO Aquarium eignet sich hervorragend zur Zucht und Haltung von Korallen, Garnelen, kleineren Stachelhäutern und kleinen Meeresfischen. Seine Pflege gestaltet sich ausgesprochen unkompliziert und erfordert keinen großen Arbeitsaufwand –neben der regelmäßigen Reinigung wird lediglich ein wöchentlicher Wechsel von ca. 10 Liter Wasser empfohlen. Das Aquarium ist perfekt für Beginner geeignet, die am Anfang ihres Abenteuers mit Zierfischen und anderen Aquariumbewohnern stehen und die mit dem NANO REEF DUO ein erstes Meerwasserbecken ihr Eigen nennen können.

### HINWEISE ZUR SICHEREN ANWENDUNG

Das von Ihnen gekaufte Gerät wurde in Übereinstimmung mit den in der Europäischen Union geltenden Sicherheitsnormen hergestellt. Für eine langfristige und sichere Anwendung lesen Sie bitte die folgenden Sicherheitshinweise:

1. Wichtig! Vor Gebrauch sorgfältig lesen. Für zukünftige Verwendung aufbewahren. Bitte lesen Sie vor der Installation und jeder Inbetriebnahme des Gerätes diese Betriebs- und Montageanleitung sorgfältig durch (Abb. A).
2. Das Gerät ist nur für den Gebrauch in Innenräumen und ausschließlich für den bestimmungsgemäßen Gebrauch geeignet (Abb. B).
3. Das Gerat darf nur an der angegebenen Netzspannung und Frequenz angeschlossen werden.
4. Das äußere flexible Kabel oder Seil dieser Leuchte darf nicht ersetzt werden; wird das Seil beschädigt, so ist die Leuchte zu zerstören. (Abb. C).
5. WARNUNG: Trennen Sie die Stromversorgung ab, bevor Sie die Leuchte zur Wartung öffnen. Bevor Sie Ihre Hand ins Wasser halten, trennen Sie immer alle Geräte im Tank von der Stromversorgung (Abb. D).
6. Dieses Gerät kann von Kindern im Alter von mindestens 3 Jahren und von Personen mit eingeschränkten körperlichen und geistigen Fähigkeiten und mangelnder Erfahrung und Kenntnis des Geräts benutzt werden, wenn eine Aufsicht oder Anweisung gegeben wird, das Gerät sicher zu benutzen, so dass die damit verbundenen Risiken verstanden werden können. Kinder sollten nicht mit dem Gerät spielen. Unbeaufsichtigte Kinder sollten keine Reinigungs- und Wartungsarbeiten durchführen (Abbildung E).
7. Bei dieser Leuchte ist das Leuchtmittel nicht austauschbar; wenn das Leuchtmittel verschleißt, muss die gesamte Leuchte ausgetauscht werden.
8. Der Mindestabstand der Lampe vom Wasserstand beträgt 15 mm (Zeichn. F).
9. Nicht direkt in das Arbeitslicht hinschauen (Zeichn. G) Der Beleuchtungskörper sollte so aufgestellt werden, dass kein längeres Hinschauen in den Beleuchtungskörper von weniger als 0,25 m möglich ist.
10. ACHTUNG! Das Netzkabel ist auf die in Zeichn. H gezeigte Weise an das Stromnetz anzuschlie.en, so dass ein Teil der Leitung unbehindert unter dem Netzteil hangt. Dies verhindert die eventuelle Flutung des Netzteils mit Wasser bei einer Wasserkondensation am Anschlusskabel.

**Betriebsbedingungen:**
- Das Aquarium ist auf einer glatten, ebenen Flache aufzustellen.
- Das Aquarium muss mit seinem gesamten Boden auf der Standflache aufliegen. Ein mogliches Schwanken des Tanks oder das Überstehen einer der Kanten uber die Standflache hinaus ist nicht zulassig.
- Das Aquarium ist auf einem passenden Grundrahmen (z.B. der Firma AQUAEL) aufzustellen oder es ist eine spezielle Matte unter den Boden zu legen, deren Ma e den Abmessungen des Aquariums angepasst wurden.
- Vor der Inbetriebnahme ist das Aquarium mit lauwarmem Wasser auszuspulen, um eventuelle Verschmutzungen wahrend der Herstellung und des Transports zu entfernen.
- Das Aquarium darf nicht mit hei.em oder auch sehr kaltem Wasser ausgewaschen werden.
- Maximale Wasserhohe im Aquarium sind 10 mm unterhalb seiner Oberkante.
- Das Becken ist ausschlie.lich durch Abpumpen des Wassers zu entleeren (Das Wasser ist nicht aus dem Becken herauszugie.en – Gefahr des Springens!)
- Bei der Reinigung des Beckens ist besondere Vorsicht walten zu lassen (Gefahr des Springens, einer Beschadigung des Beckens und einer schweren oder dauerhaften Gesundheitsschadigung!)
- Der Hersteller haftet nicht fur die Folgen von durch au.ere Umstande ausgeloste zufallige Ereignisse.

**Verboten sind:**
- Die Benutzung des Aquariums entgegen dem Verwendungszweck.
- Der Versto. gegen die Betriebsbedingungen des Erzeugnisses.
- Eingriffe an den Verbindungsstellen der Scheiben (z.B. Beschneiden der Silikonfugen).
- Versuche der Entfernung der Verstarkungsleisten (in Aquarientanks mit einer Lange von uber 80 cm).
- Das leere Aquariumbecken darf nicht an den Kanten angehoben werden (Gefahr des Springens, einer Beschadigung des Beckens und einer schweren oder dauerhaften Gesundheitsschadigung!).
- Ein mit Wasser befulltes Becken darf nicht angehoben oder verruckt werden (Gefahr des Springens!).

**Garantiehaftung des Herstellers:**
Der Hersteller garantiert die Haltbarkeit und Dichtigkeit der Aquariumfugen fur die Dauer von 24 Monaten ab Kaufdatum. Zeigen sich innerhalb der Garantiefrist Mangel, wenden Sie sich bitte an die Verkaufsstelle oder das Kundendienstzentrum. Im Falle einer Beschadigung der Scheiben des Aquariums (Risse, Glasbruch) oder einer sichtbaren Beschadigung der Silikonfugen oder einem Versto. gegen die Betriebsbedingungen werden vom Hersteller keine Reklamationen berucksichtigt.

**MONTAGE, BETRIEB UND REGELUNG.** Das Aquarium ist standfest auf einer ebenen und stabilen Fläche aufzustellen. Die mitgelieferte Schaumstoffmatte wird unter den Beckenboden gelegt und das Becken so vor einer Beschädigung geschützt.
Der Filter **FZN PRO 1000 (Abb. 2)** muss gemäß der Abbildung auf der Titelseite der Anleitung an der Wand des Aquariums montiert werden. Dank des im Wasser eingetauchten Motors muss der Filterbehälter (a) nicht mit Wasser befüllt werden – zum Starten des Geräts muss lediglich der Stecker des Anschlusskabels in die Steckdose gesteckt werden. Ein korrekt montierter Filter beginnt fast sofort nach dem Einschalten mit dem Pumpen des Wassers aus dem Aquarium. Die Leistung der Pumpe kann mit dem Einstellrad (b) oben am Überlaufaggregat reguliert werden, was einen großen Einstellbereich ermöglicht. Der Neigungswinkel des Filters kann mit dem Neigeregler (c) angepasst werden. Die Filter FZN PRO 700/1000/1500 sind mit Gummi-Schalldämpfern ausgestattet, die Vibrationen wirksam reduzieren und Geräusche minimieren. Detaillierte Anweisungen zur Montage, Einstellung und Wartung finden Sie in der mitgelieferten Anleitung.
Die **LEDDY SLIM DUO Lampe (Abb. 3)** wird komplett und einsatzbereit geliefert. Zum Einbau wird die Halterung der Lampe einfach auf die Kante einer seitlichen Beckenscheibe (gemäß der Zeichnung auf der Titelseite dieser Anleitung) geschoben.

**WARTUNG.** Zur Pflege des Beckens sind die