išdėstytas taip, kad nesitikima, jog ilgesnį laiką spoksos į šviestuvą iš arčiau nei 0,25 m atstumo.

10. DĖMESIO! Maitinimo laidas turi būti prijungtas prie maitinimo tinklo, kaip parodyta H pav., Kad laido dalis laisvai kabėtų po kištuku. Taip siekiama išvengti galimo kištuko užtvindymo vandeniu, jei jis kondensuojasi ant jungiamojo kabelio.

Veikimo sąlygos:
- Akvariumas turi būti dedamas ant lygaus, lygaus paviršiaus.
- Akvariumas turi būti su visu dugno paviršiumi prieš paviršių, ant kurio jis stovi. Nepriimtina, kad bakas svyruotų arba bet kuris jo kraštas išsikištų už pagrindo.
- Akvariumas turėtų būti dedamas ant specialaus stovo (pvz., iš AQUAEL) arba po dugnu turėtų būti dedamas specialus kilimėlis, pakoreguotas pagal dydį.
- Prieš naudodami akvariumą, nuplaukite jį drungnu vandeniu, kad pašalintumėte visus nešvarumus, atsiradusius gamybos ir transportavimo metu.
- Akvariumas neturėtų būti plaunamas karštu arba labai šaltu vandeniu.
- Maksimalus vandens lygis akvariume yra 10 mm žemiau jo viršutinio krašto.
- Ištuštinkite baką tik išgumpuodami vandenį (nepilkite vandens iš rezervuaro - rizika sprogti!).
- Būkite ypač atsargūs plaudami baką (pavojus sulūžti ir sunkiai ar visam laikui susižeisti!).
- Gamintojas neatsako už atsitiktinių įvykių, kuriuos sukelia išoriniai veiksniai, pasekmes.

Draudžiama:
- Naudokite akvariumą ne pagal paskirtį.
- Pažeisti produkto naudojimo sąlygas.
- Bet koks kišimasis į stiklo sujungimo vietą (pvz., silikoninių jungčių apipjaustymas).
- Bandymai pašalinti armatūros juostas (sumontuotas ilgesnėse nei 80 cm talpyklose).
- Tuščias akvariumo bakas neturi būti pakeltas už krašto (lūžimo rizika, bako pažeidimas ir sunkus ar nuolatinis sužalojimas!).
- Nekelkite ir nejudinkite rezervuaro, kai jis pripildytas vandeniu (lūžimo pavojus!).

Gamintojas garantuoja akvariumo sąnarių ilgaamžiškumą ir sandaromą 24 mėnesius nuo pirkimo dienos. Jei garantiniu laikotarpiu atsiranda defektų, susisiekite su savo pardavėju arba techninės priežiūros centru. Gamintojas nepriima jokių skundų, jei sugadinamas akvariumo stiklas (įtrūkimai, smulkinimas), matomi silikono sąnarių pažeidimai, eksploatavimo sąlygų pažeidimas.

MONTAVIMAS, NAUDOJIMAS IR REGULIAVIMAS. Akvariumas turi būti dedamas ant lygaus ir stabilaus paviršiaus. Po bako dugnu turi būti dedamas apsauginis kilimėlis, kad jis būtų apsaugotas nuo pažeidimų.
FZN PRO 1000 filtras (2 pav.) Turėtų būti pakabintas ant akvariumo sienos pagal paveikslėlį šio vadovo tituliniame puslapyje. Norėdami pradėti, užpildykite filtro talpyklą (a) vandeniu ir įkiškite jungiamojo kabelio kištuką į elektros tinklo lizdą. Tinkamai sumontuotas filtras išsiurbs orą iš siurbimo sistemos netrukus po įjungimo (maždaug po 1/2 min.) ir pradės siurbti vandenį iš akvariumo. Siurblio talpą galima reguliuoti rankenele, esančia perpildymo bloko (b) viršuje plačiame diapazone. Filtro pasvirimo kampą galima nustatyti rankenele (c).
LEDDY SLIM DUO lempa (3 pav.) yra sukomplektuota ir paruošta naudoti. Norėdami ją įdiegti, tiesiog stumkite lempos laikiklį ant akvariumo šoninio stiklo krašto (pagal paveikslėlį šio vadovo tituliniame puslapyje).

TECHNINĖ PRIEŽIŪRA. Bako priežiūra susideda iš reguliaraus langų valymo ir stiklo padengimo nuo dumblių, nuosėdų ir dulkių kaupimosi.
FZN PRO 1000 filtras. Reguliarus AQUAEL FZN PRO 1000 filtro priežiūra yra labai svarbus akvariumo vandeniui švarų. Rekomenduojama reguliariai keisti filtravimo terpę, pritaikytą prie rezervuaro specifiškumo ir biologinio krūvio. Taip pat svarbu periodiškai valyti sparnuotę ir filtro korpuso vidų nuo nuosėdų ir priemaišų, o tai leidžia išlaikyti aukštą prietaiso efektyvumą ir neleidžia jam užsikimšti. Reguliarūs šių komponentų patikrinimai padeda pratęsti filtro tarnavimo laiką ir užtikrinti stabilias akvariumo sąlygas. Išsamias techninės priežiūros procedūrų ir valymo grafikų instrukcijas rasite komplekte esančiose naudojimo instrukcijose. Jei nešvarus, nuvalykite paviršių švaria šluoste ar kempine.

IŠMONTAVIMAS IR KASAVIMAS. Elektros ir elektroninės įrangos atliekos neturėtų būti išmetamos į šiukšliadėžę. Šios rūšies atliekų parinkimas ir tinkamas šalinimas prisideda prie natūralios aplinkos apsaugos. Elektros ir elektroninės įrangos atliekose gali būti pavojingų medžiagų. Tinkamas panaudotos įrangos šalinimas padės išvengti galimo neigiamo poveikio aplinkai ir sveikatai. Vartotojas yra atsakingas už įrangos atliekų pristatymą į specializuotą surinkimo punktą, kur jos bus priimamos nemokamai. Informaciją apie tokį tašką galite gauti iš savo vietos valdžios institucijos arba iš pirkimo vietos

GARANTIJOS SĄLYGOS. Gamintojas suteikia garantiją 24 mėnesių laikotarpiui nuo pirkimo datos. Garantija galioja Europos Sąjungoje. Garantija taikoma tik gamintojo padarytai žalai, t. y. esminiams defektams ar surinkimo klaidoms, ir neapima žalos, atsiradusios dėl vartotojo kaltės dėl netinkamo prietaiso naudojimo ar jo naudojimo ne pagal paskirtį. Atkreipkite dėmesį: bet koks bandymas pakeisti ar išardyti įrangą, viršijančią jos įprastą naudojimą ir priežiūrą, panaikins garantiją!
Jei radote kokių nors įrenginio gedimų, išsiųskite jį kartu su užpildyta garantijos kortele pardavėjo ar gamintojo adresu. Garantijos priėmimo sąlyga yra ta, kad pagaminimo data, įspausta ant gaminio, atitinka datą, parašytą garantijos korteleje. Šios sąlygos nepanaikina, neapriboja ir nesustabdo
atsirandančių dėl prekių neatitikties sutarčiai. Garantija taikoma tik paties prietaiso remontui ar pakeitimui. Jis neapima kitų objektų pradėjimo ar sugadinimo padarinių.

LV • LIETOTĀJA ROKASGRĀMATA

Cienījamie kungi, paldies, ka iegādājāties AQUAEL produktu. Mēs esam pārliecināti, ka jūs būsiet apmierināti ar tā darbību. Lai izvairītos no jebkādām problēmām, kas saistītas ar tā lietošanu, lūdzu, iepriekš rūpīgi izlasiet tālāk sniegtos norādījumus.

LIETOT. NANO REEF DUO ir pilnībā aprīkots akvārija komplekts, kas paredzēts neliela jūras akvārija izveidei. Tas sastāv no modernas tvertnes, kas pielāmēta ar caurspīdīgu silikonu ar kubam līdzīgu formu un izmēriem 35x35x40 cm (ietilpība 50 l), kas aprīkota ar stikla vāku ar izgriezumu kaskādes filtra uzstādīšanai. Komplektā ietilpst arī aizsargsūkļa paklājs, lai aizsargātu akvārija dibenu.
Šis produkts satur gaismas avotu ar energoefektivitātes klasi F. Apgaismojumu var nomainīt galalietotājs. NANO REEF DUO apgaismojums ir universāls, dubulta LEDDY SLM DUO MARINE & ACTINIC lampa, kas uzstādīta uz tvertnes stikla malas. Lampā ir divas gaismas diožu rindas ar kopējo jaudu 10 W (2x5 W). Puse no tām ir MARINE diodes, kas izstaro spēcīgu baltu gaismu (krāsas temperatūra 10000 K), bet otra puse ir AKTĪNA diodes, kas izstaro intensīvu zilu gaismu. Lampa nodrošina visaptverošu jūras tvertnes apgaismojumu, lieliski atveidojot tās interjera krāsas un nodrošinot ātru, netraucētu koraļļu un citu bezmugurkaulnieku augšanu. Tas darbojas trīs darbības režīmos: DAY (MARINE 100% jauda), DAYBREAK (MARINE 50% jauda un ACTINIC 50% jauda) un ACTINIC (ACTINIC 100% jauda). DAY ir pamata un spēcīgākā gaisma akvārija apgaismošanai dienas laikā. DAYBREAK darbojas labi kā pirmais režīms pēc nakts un barojot zivis, ir īpaši, ja jums ir kautrīgi krāsojumi. ACTINIC ir zils spīdums, kas ļauj unikāli novērot akvārju pēc tumsas, ieskaitot zivīs un nakts dzīvniekus. DIENĀS un AKTĪNA apgaismojums skaisti parādīs akvārija izkārtojumu gan dienā, gan naktī, kā ari padarīs interjeru mājīgāku. DAY / DAYBREAK / ACTINIC darbības režīma maiņa notiek pēc moduļa izslēgšanas un ieslēgšanas ar slēdzi ne ilgāk kā 5 sekundēs. Pārslēgšanās tieši uz DAY režīmu notiek pēc moduļa izslēgšanas ilgāk par 5 sekundēm un atkal ieslēgšanas. Tās izmantošana ļauj iegūt unikālu dekorativu efektu un ievērojamus ietaupījumus, kas rodas, samazinot elektribas rēķinus (tas patērē ļoti maz enerģijas) un nepieciešamību pēc biežas nomaiņas. Lampai ir roktura platuma ierobežotājs, kas ļauj to ērti pielāgot akvārja sienas biezumam.
Filtrēšanu nodrošina moderns un ārkārtīgi efektīvs FZN PRO 1000 kaskādes filtrs. Tam ir vienmērīga jaudas regulēšana, kas ļauj pielāgot ūdens attīrīšanas intensitāti savām vajadzībām.
NANO REEF DUO komplekts ir ideāli piemērots koraļļu, garneļu, mazu adatādaiņus un mazu jūras zivju audzēšanai. Tās uzturēšana ir ļoti vienkārša un neprasa daudz darba – izņemot regulāru tīrīšanu, ieteicams nomainīt tikai aptuveni 10 litrus ūdens nedēļā. Tas ir ari ideāls piedāvājums iesācējiem akvārijiem, kuri, pateicoties NANO REEF DUO, var kļūt par savas pirmās sālsūdens tvertnes īpašniekiem.

DROŠAS LIETOŠANAS NOSACĪJUMI

Jūsu iegādātā ierīce ir izgatavota saskaņā ar spēkā esošajiem drošības standartiem, kas ir spēkā Eiropas Savienībā. Lai nodrošinātu ilgstošu un drošu lietošanu, lūdzu, izlasiet šādus drošības nosacījumus:

1. Tas ir svarīgi! Pirms lietošanas uzmanīgi izlasiet. Saglabājiet turpmākai atsaucei. Pirms ierīces uzstādīšanas un lietošanas rūpīgi izlasiet šīs lietošanas un montāžas instrukcijas (A attēls).
2. Ierīce ir piemērota lietošanai tikai slēgtās telpās un tikai paredzētajam mērķim (B attēls).
3. Ierīci drīkst darbināt tikai no elektrotīkla ar nominālo spriegumu un frekvenci, kas norādīta uz ierīces.
4. Bojāto šī gaismas ķermeņa ārējo elastīgu vadu vai vadu nevar nomainīt; Ja vads ir bojāts, gaismas ķermeņš ir jāizmēģina. (C attēls).
5. BRĪDINĀJUMS: Pirms gaismas ķermeņa atvēršanas apkopei atvienojiet strāvas padevi. Pirms rokas ievietošanas ūdensapgādē vienmēr atvienojiet visas tvertnē esošās ierīces no elektroapgādes (D attēls).
6. Šo aprīkojumu var lietot vismaz 3 gadus veci bērni un personas ar ierobežotām fiziskām vai garīgām spējām un pieredzes un zināšanu trūkumu par aprīkojumu, ar noteikumu, ka tiek sniegta uzraudzība vai instrukcija par to, kā droši lietot aprīkojumu, lai tiktu izprasti ar to saistītie riski. Bērniem nevajadzētu spēlēties ar aprīkojumu. Iekārtas tīrīšanu un apkopi nedrīkst veikt bērni bez uzraudzības. (E. att.).
7. Šī gaismas ķermeņa gaismas avots nav nomaināms; Kad gaismas avots ir nolietojies, viss gaismeklis ir jānomaina.
8. Minimālais attālums starp lampu un ūdens līmeni ir 15 mm (F att.).
9. Neskatieties uz darba gaismas avotu (G attēls). Gaismeklis jānovieto tā, lai tas nebūtu sagaidāms, ka tas ilgāk skatīsies uz gaismekli no attāluma, kas ir tuvāks par 0,25 m.
10. UZMANĪBU! Strāvas vadam jābūt savienotam ar elektrotīkla barošanas avotu, kā parādīts H attēlā, lai vada daļa brīvi karājas zem kontaktdakšas. Tas ir paredzēts, lai novērstu kontaktdakšas iespējamu applūšanu ar ūdeni, ja tas kondensējas uz savienojuma kabeļa.

Ekspluatācijas nosacījumi:
- Akvārijs jānovieto uz gludas, vienmērīgas virsmas.
- Akvārijam jāatrodas ar visu grunts virsmu pret virsmu, uz kuras tas stāv. Nav pieļaujams, ka tvertne šūpojas vai kāda no tās malām izvirzās ārpus pamatnes.
- Akvārijs jānovieto uz speciāla stativa (piemēram, no AQUAEL) vai jānovieto īpašs paklājs, kas pielāgots izmēram.
- Pirms akvārija lietošanas nomazgājiet to ar remdenu ūdeni, lai noņemtu netīrumus, kas radušies ražošanas un transportēšanas laikā.
- Akvārju nedrīkst mazgāt ar karstu vai ļoti aukstu ūdeni.
- Maksimālais ūdens līmenis akvārijā ir 10 mm zem augšējās malas.
- Iztukšojiet tvertni tikai, izsūknējot ūdeni (neizlejiet ūdeni no tvertnes – pārsprāgšanas risks!).
- Esiet īpaši uzmanīgi, mazgājot tvertni (bojājuma un smagu vai neatgriezenisku traumu risks!).
- Ražotājs nav atbildīgs par ārējo faktoru izraisītu nejaušu notikumu sekām.

Aizliegts:
- Izmantojiet akvāriju citam mērķim, nevis paredzētajam mērķim.
- Pārkāpt produkta lietošanas nosacījumus.
- Jebkādi traucējumi stikla savienošanas vietā (piemēram, silikona savienojumu apgriešana).
- Mēģina noņemt stiegrojuma sloksnes (uzstādītas tvertnēs, kuru garums pārsniedz 80 cm).
- Tukšu akvārija tvertni nedrīkst pacelt ar malu (lūzumu, tvertnes bojājumu un smagu vai neatgriezenisku ievainojumu risks!).
- Nepalieciet un nepārvietojiet tvertni, kad tā ir piepildīta ar ūdeni (lūzuma risks!).

Ražotājs garantē akvārija savienojumu izturību un hermētiskumu 24 mēnešus no iegādes dienas. Ja garantijas laikā rodas defekti, lūdzu, sazinieties ar savu izplatītāju vai servisa centru. Ražotājs nepieņem nekādas sūdzības akvārija stikla bojājumu gadījumā (plaisas, šķembas), redzami silikona savienojumu bojājumi, ekspluatācijas nosacījumu pārkāpumi.

UZSTĀDĪŠANA, LIETOŠANA UN REGULĒŠANA. Akvārijs jānovieto uz līdzenas un stabilas virsmas. Zem tvertnes apakšas jānovieto aizsargpaklājs, lai pasargātu to no bojājumiem.
FZN PRO 1000 filtrs (2. att.) jāpiekārt pie akvārija sienas saskaņā ar attēlu šīs rokasgrāmatas titullapā. Lai sāktu, piepildiet filtra tvertni (a) ar ūdeni un pēc tam ievietojiet savienojuma kabeļa kontaktdakšu strāvas kontaktligzdā. Pareizi uzstādīts filtrs neilgi pēc ieslēgšanas (pēc aptuveni 1/2 minūtes) izsūc gaisu no sūknēšanas sistēmas un sāks sūknēt ūdeni no akvārija. Sūkņa jaudu var regulēt ar pogu, kas atrodas pārplūdes bloka augšpusē (b) plašā diapazonā. Filtra slīpuma leņķi var iestatīt ar pogu (c).
LEDDY SLIM DUO lampa (3. attēls) ir pabeigta un gatava lietošanai. Lai to uzstādītu, vienkārši bīdiet lampas turētāju uz akvārija sānu stikla malas (saskaņā ar attēlu šīs rokasgrāmatas titullapā).

UZTURĒŠANA. Tvertnes uzturēšana sastāv no regulāras logu tīrīšanas un pārklājuma stikla tīrīšanas no aļģēm, nogulsnēm un putekļu uzkrāšanās.
FZN PRO 1000 filtrs. Regulāra AQUAEL FZN PRO 1000 filtra apkope ir ļoti svariga, lai saglabātu akvārija ūdeni tīru. Ieteicams regulāri nomainīt filtra vidi, pielāgojot tvertnes specifikai un bioloģiskajam slogam. Ir svarīgi ari periodiski tīrīt lāpstiņratu un filtra korpusa iekšpusi no nogulsnēm un piemaisījumiem, kas ļauj saglabāt ierīces augsto efektivitāti un novērst tās aizsērēšanu. Regulāras šo sastāvdaļu pārbaudes palīdz pagarināt filtra kalpošanas laiku un nodrošināt stabilus apstākļus akvārijā. Detalizētus norādījumus par apkopes procedūrām un tīrīšanas grafikiem skatiet komplektā iekļautajās lietošanas instrukcijās. Ja tas ir netīrs, noslaukiet virsmu ar tīru drānu vai sūkli.

DEMONTĀŽA UN KASĀCIJA. Elektrisko un elektronisko iekārtu atkritumus nedrīkst izmest miskastē. Šāda veida atkritumu izvēle un pareiza apglabāšana veicina dabiskās vides aizsardzību. Elektrisko un elektronisko iekārtu atkritumi var saturēt bīstamas vielas. Pareiza lietoto iekārtu izmīcināšana ļaus izvairīties no iespējamas negatīvas ietekmes uz vidi un veselību. Lietotāja pienākums ir nogādāt iekārtu atkritumus specializētā savākšanas punktā, kur tie tiks pieņemti bez maksas. Informāciju par šādu punktu varat iegūt vietējā pašvaldībā vai iegādes vietā

GARANTIJAS NOSACĪJUMI. Ražotājs nodrošina garantiju uz 24 mēnešiem no iegādes dienas. Garantija ir spēkā Eiropas Savienībā. Garantija attiecas tikai uz ražotāja radītajiem bojājumiem, t.i., materiāliem defektiem vai montāžas kļūdām, un neattiecas uz bojājumiem, kas radušies lietotāja vainas dēļ, nepareizas ierices apstrādes vai tās lietošanas rezultātā mērķiem, kas ir pretrunā ar paredzēto lietojumu. Lūdzu, ņemiet vērā: jebkurš mēģinājums mainīt vai izjaukt aprīkojuma ārpus tās parastās lietošanas un apkopes robežas, anulēs garantiju! Ja konstatējat ierices darbības traucējumus, nosūtiet to kopā ar aizpildītu garantijas karti uz pārdevēja vai ražotāja adresi. Garantijas pieņemšanas nosacījums ir tāds, ka uz izstrādājuma reljefs izgatavošanas datums atbilst datumam, kas norādīts garantijas kartē. Šie noteikumi neizslēdz, neierobežo vai neaptur
kas izriet no preču neatbilstības līgumam. Garantija aprobežojas tikai ar pašas ierices remontu vai nomaiņu. Tas neattiecas uz citu objektu zudumu vai bojājumu sekām.

EE KASUTUSJUHEND

Lugupeetud härrad, täname, et ostsite toote AQUAEL. Oleme veendunud, et jääte selle toimimisega rahule. Selle kasutamisega seotud probleemide vältimiseks lugege eelnevalt hoolikalt läbi järgmised juhised.

KASUTAMA. NANO REEF DUO on täielikult varustatud akvaariumi komplekt, mis on mõeldud väikese mereakvaariumi seadistamiseks. See koosneb kaasaegsest läbipaistva silikooniga liimitud paagist, mille kuju on sarnane kuubikuga ja mõõtmed 35x35x40 cm (maht 50 l), mis on varustatud klaaskaanega, millel on väljalõige kaskaadfiltri paigaldamiseks. Komplekti kuulub ka kaitsev käsnamatt, mis kaitseb akvaariumi põhja.See toode sisaldab valgusallikat, mille energiatõhususe klass on F. Valgustust saab vahetada lõppkasutaja. NANO REEF DUO valgustus on universaalne kahekordne LEDDY SLM DUO MARINE & ACTINIC lamp, mis on paigaldatud paagi klaasi servale. Lamp sisaldab kahte rida LED-e koguvõimsusega 10 W (2x5 W). Pooled neist on MARINE dioodid, mis kiirgavad tugevat valget valgust (värvitemperatuur 10000 K) ja teine pool on intensiivset sinist valgust kiirgavad ACTINIC dioodid. Lamp tagab merepaagi igakülgse valgustuse, taasesitades suurepäraselt selle sisemuse värve ning tagades korallide ja muude selgroootute kiire ja häirimatu kasvu. See töötab kolmes töörežiimis: DAY (MARINE 100% võimsus), DAYBREAK (MARINE 50% võimsus ja ACTINIC 50% võimsus) ja ACTINIC (ACTINIC 100% võimsus). DAY on põhiline ja võimsaim valgusti akvaariumi valgustamiseks päevasel ajal. DAYBREAK toimib hästi esimese režiimina pärast ööd ja kalade söötmisel – eriti kui teil on häbelik varu. ACTINIC on sinine kuma, mis võimaldab pimedas akvaariumi, sealhulgas kalu ja õiseid loomi, ainulaadselt jälgida. PÄEVANE ja AKTIINNE valgustus näitab kaunilt akvaariumi paigutust nii päeval kui öösel ning muudab ka interjööri hubasemaks. Töörežiimi DAY / DAYBREAK / ACTINIC muutmine toimub pärast mooduli välja- ja sisselülitamist lülitiga mitte rohkem kui 5 sekundiga. Otse DAY-režiimile lülitumine toimub pärast mooduli väljalülitamist rohkem kui 5 sekundiks ja uuesti sisselülitamist. Selle kasutamine võimaldab ainulaadset dekoratiivset efekti ja märkimisväärset kokkuhoidu, mis tuleneb elektriarvete vähenemisest (tarbib väga vähe energiat) ja sagedase asendamise vajaduse puudumisest. Lambil on käepideme laiuse piiraja, mis võimaldab seda mugavalt reguleerida vastavalt akvaariumi seina paksusele.

Filtreerimise tagab kaasaegne ja ülitõhus kaskaadfilter FZN PRO 1000. Sellel on sujuv võimsuse reguleerimine, mis võimaldab reguleerida veepuhastuse intensiivsust vastavalt oma vajadustele.
NANO REEF DUO komplekt sobib suurepäraselt korallide, krevettide, väikeste okasnahksete ja väikeste merekalade aretamiseks. Selle hooldus on väga lihtne ja ei nõua palju tööd – peale regulaarse puhastamise on soovitatav vahetada ainult umbes 10 liitrit vett nädalas. See on ideaalne pakkumine ka algajatele akvaristidele, kes tänu NANO REEF DUO-le saavad oma esimese soolase vee paagi omanikeks.

OHUTU KASUTAMISE TINGIMUSED

Teie ostetud seade on valmistatud vastavalt Euroopa Liidus kehtivatele ohutusstandarditele. Selle pikaajaliseks ja ohutuks kasutamiseks lugege palun järgmisi ohutustingimusi:

1. Tähtis! Enne kasutamist lugege hoolikalt läbi. Hoidke edaspidiseks kasutamiseks alles. Enne seadme paigaldamist ja kasutamist lugege hoolikalt läbi see kasutus- ja montaažijuhend (joonis A).
2. Seade sobib kasutamiseks ainult suletud ruumides ja ainult sihtotstarbeliselt (joonis B).
3. Seadet tohib kasutada ainult vooluvõrgust seadmel määratud nimipinge ja sagedusega.
4. Selle valgusti kahjustatud välist painduvat juhet või juhet ei saa asendada; Kui juhe on kahjustatud, tuleb valgusti hävitada. (Joonis C).
5. HOIATUS: Enne valgusti hoolduseks avamist ühendage toide lahti. Enne käe veevarustusse panemist ühendage alati kõik paagis olevad seadmed vooluvõrgust lahti (joonis D).
6. Seda seadet võivad kasutada vähemalt 3-aastased lapsed ja isikud, kellel on vähenenud füüsilised või vaimsed võimed ning kellel puuduvad kogemused ja teadmised seadme kohta, tingimusel et tagatakse järelevalve või juhendatakse seadme ohutut kasutamist, et mõista kaasnevaid riske. Lapsed ei tohiks seadmetega mängida. Lapsed ei tohi seadmeid ilma järelevalveta puhastada ja hooldada. (Joonis E).
7. Selle valgusti valgusallikas ei ole vahetatav; Kui valgusallikas on kulunud, tuleb kogu valgusti välja vahetada.
8. Minimaalne kaugus lambi ja veetaseme vahel on 15 mm (joonis F).
9. Ärge vaadake töötavat valgusallikat (joonis G). Valgusti tuleks paigutada nii, et see ei vaataks valgustit pikemat aega kaugemalt kui 0,25 m.
10. TÄHELEPANU! Toitejuhe tuleb ühendada vooluvõrku, nagu on näidatud joonisel H, nii et juhtme osa ripub vabalt pistiku all. Selle eesmärk on vältida pistiku võimalikku veega üleujutamist, kui see kondenseerub ühenduskaablile.

Töötingimused:
- Akvaarium tuleks asetada siledale ja tasasele pinnale.
- Akvaarium peaks toetuma kogu põhja pinnaga vastu pinda, millel see seisab. On vastuvõetamatu, et paak kiigub või mõni selle serv ulatub alusest kaugemale.
- Akvaarium tuleks asetada spetsiaalsele alusele (nt AQUAELilt) või asetada põhja alla spetsiaalne matt, mille suurust reguleeritakse.
- Enne akvaariumi kasutamist peske seda leige veega, et eemaldada tootmisel ja transportimisel tekkinud mustus.
- Akvaariumi ei tohi pesta kuuma ega väga külma veega.
- Akvaariumi maksimaalne veetase on 10 mm allpool selle ülemist serva.
- Tühjendage paaki ainult vett välja pumbates (ärge valage vett paagist välja – lõhkemisoht!).
- Olge paagi pesemisel eriti ettevaatlik (purunemise ja raskete või püsivate vigastuste oht!).
- Tootja ei vastuta välistegurite põhjustatud juhuslike sündmuste tagajärgede eest.

Keelatud on:
- Kasutage akvaariumi muul otstarbel kui ettenähtud otstarbel.
- Rikkuge toote kasutustingimusi.
- Klaasi ühendamise koha häirimine (nt silikoonvuukide kärpimine).
- Katsed eemaldada tugevdusribasid (paigaldatud üle 80 cm pikkustesse mahutitesse).
- Tühja akvaariumi paaki ei tohi servast tõsta (purunemise, paagi kahjustamise ja raskete või püsivate vigastuste oht!).
- Ärge tõstke ega liigutage veega täidetud paaki (purunemisoht!).

Tootja garanteerib akvaariumi vuukide vastupidavuse ja tiheduse 24 kuud alates ostukuupäevast. Kui garantiiaja jooksul ilmnevad defektid, võtke ühendust edasimüüja või teeninduskeskusega. Tootja ei võta vastu kaebusi akvaariumi klaasi kahjustuste (praod, killustused), silikoonvuukide nähtavate kahjustuste, töötingimuste rikkumise korral.

PAIGALDAMINE, KASUTAMINE JA REGULEERIMINE. Akvaarium tuleks asetada tasasele ja stabiilsele pinnale. Paagi põhja alla tuleks asetada kaitsematt, et kaitsta seda kahjustuste eest.
Filter FZN PRO 1000 (joonis 2) tuleb riputada akvaariumi seinale vastavalt selle juhendi tiitellehel olevale pildile. Alustamiseks täitke filtrimahuti (a) veega ja sisestage seejärel ühenduskaabli pistik pistikupessa. Õigesti paigaldatud filter imeb imisüsteemist õhu välja varsti pärast sisselülitamist (umbes 1/2 minuti pärast) ja hakkab akvaariumist vett pumpama. Pumba võimsust saab reguleerida ülevooluseadme (b) üläosas asuva nupu abil laias vahemikus. Filtri kaldenurka saab seadistada nupu (c) abil.
LEDDY SLIM DUO lamp (joonis 3) on valmis ja kasutusvalmis. Selle paigaldamiseks libistage lambipesa lihtsalt akvaariumi külgklaasi servale (vastavalt selle juhendi tiitellehel olevale pildile).

HOOLDUS. Paagi hooldus seisneb akende ja kattekiaasi regulaarses puhastamises vetikatest, ladestustest ja tolmu kogunemisest.
FZN PRO 1000 filter. AQUAEL FZN PRO 1000 filtri regulaarne hooldus on akvaariumi vee puhtana hoidmiseks ülioluline. Filtrikandjat on soovitatav regulaarselt vahetada, kohandades seda vastavalt paagi eripärale ja biokoormusele. Samuti on oluline perioodiliselt puhastada tiivikut ja filtri korpuse sisemust setetest ja lisanditest, mis võimaldab säilitada seadme kõrget efektiivsust ja hoiab ära selle ummistumise. Nende komponentide regulaarne kontrollimine aitab pikendada filtri eluiga ja tagada akvaariumis stabiilsed tingimused. Üksikasjalikud juhised hooldusprotseduuride ja puhastusgraafikute kohta leiate komplektis olevast kasutusjuhendist. Kui see on määrdunud, pühkige pind puhta lapi või käsnaga.

LAHTIVÕTMINE JA KASSATSIOON. Elektri- ja elektroonikaseadmete jäätmeid ei tohi prügikasti visata. Seda tüüpi jäätmete valimine ja nõuetekohane kõrvaldamine aitab kaasa looduskeskkonna kaitsele. Elektri- ja elektroonikaseadmete jäätmed võivad sisaldada ohtlikke aineid. Kasutatud seadmete nõuetekohane utiliseerimine väldib võimalikke negatiivseid mõjusid keskkonnale ja tervisele. Kasutaja kohustus on toimetada jäätmed spetsiaalsesse kogumispunkti, kus need tasuta vastu võetakse. Sellise punkti kohta saate teavet oma kohalikust omavalitsusest või ostukohast

GARANTII TINGIMUSED. Tootja annab garantii 24 kuud alates ostukuupäevast. Garantii kehtib Euroopa Liidus. Garantii katab ainult tootja põhjustatud kahjud, st materjalivead või montaaživead, ning ei kata kahjusid, mis on põhjustatud kasutaja süüst, mis on tingitud seadme ebaõigest käsitsemisest või selle kasutamisest sihtotstarbega vastuolus olevatel eesmärkidel. Pange tähele: kõik katsed seadet muuta või lahti võtta väljaspool selle tavapärast kasutamist ja hooldust tühistavad garantii!
Kui avastate seadmes tõrkeid, saatke see koos täidetud garantiikaardiga müüja või tootja aadressile. Garantii aktsepteerimise tingimuseks on, et tootele reljeefselt trükitud valmistamiskuupäev vastab garantiikaardile kirjutatud kuupäevale. Käesolevad tingimused ei välista, piira ega peata
mis tuleneb kauba lepingutingimustele mittevastavusest. Garantii piirdub ainult seadme enda parandamise või asendamisega. See ei kata muude esemete kaotsimineku või kahjustumise tagajärgi.

GARANZIA • GARANCIAKÁRTYA • CARD DE GARANȚIE • ZÁRUČNÝ LIST • GARANTIJOS KORTELĖ GARANTIJAS KARTE • TAGATISE KAART

Data di vendita • Az értékesítés dátuma • Data vânzării • Dátum predaja • Pardavimo data • Pārdošanas datums • Müügi kuupäev

Timbro e firma del venditore • Bélyegző és aláírás seler • Ștampila și semnătura seler • Pečiatka a podpis selera • Selerio antspaudas ir parašas • Selera zīmogs un paraksts • Seleri tempel ja allkiri

COMMENTI DEL CLIENTE • AZ ÜGYFÉL MEGJEGYZÉSEI • OBSERVAȚIILE CLIENTULUI • POZNÁMKY KLIENTA • KLIENTO PASTABOS • KLIENTŲ PIEZĪMES • KLIENDI MÄRKUSED
Descrizione del guasto: • Hiba leírása: • Descrierea defectului: • Popis chyby: • Defekto aprašymas • Defekta apraksts: • Defekti kirjeldus:

AQUAEL®

NANO REEF DUO

CE EAC

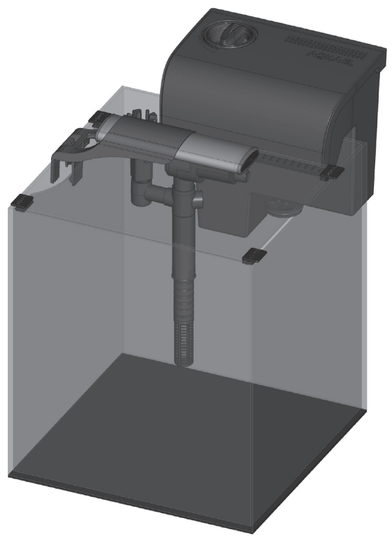

IT HU RO SK LT LV EE

B

AQUAEL sp. z o.o.
PL, 02-849 Warszawa, ul. Krasnowolska 50
www.aquael.com, e-mail: service@aquael.com

A MULTI-1b / 2025-05-15

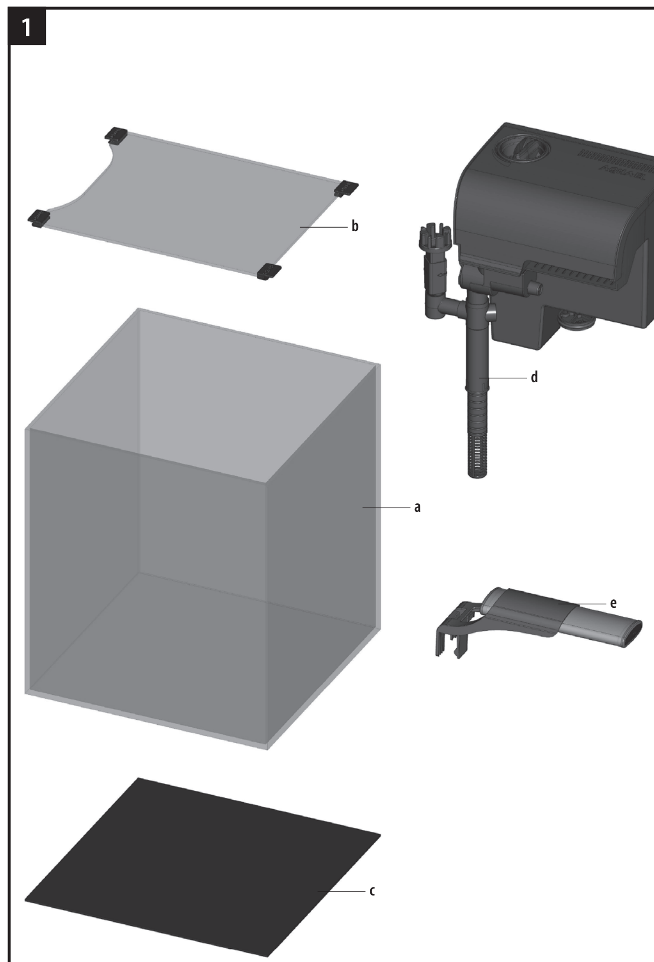

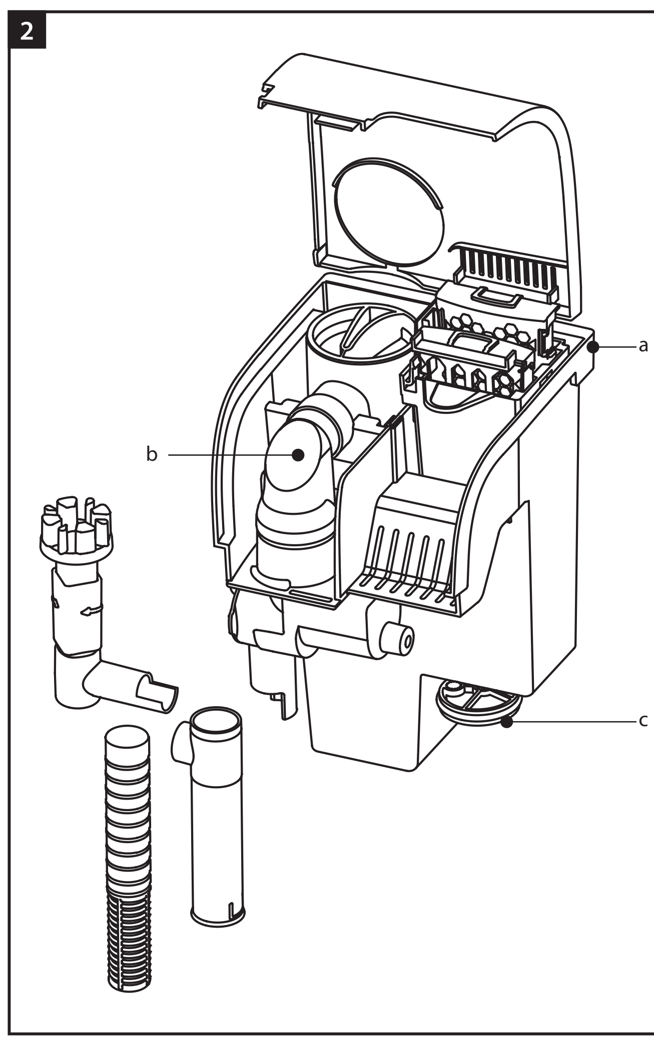

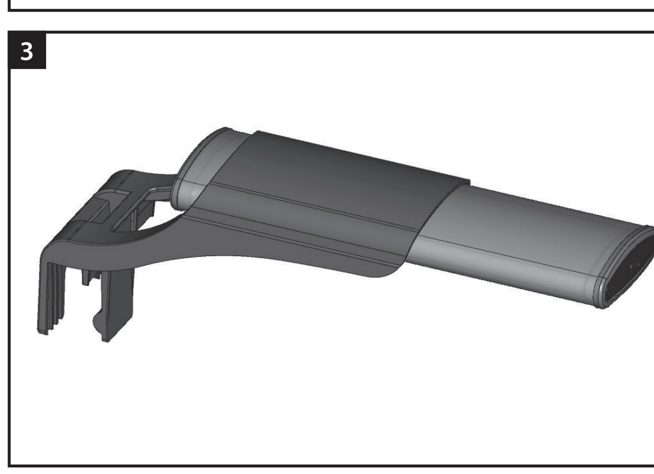

ELENCO DEI COMPONENTI • ALKATRÉSZJEGYZÉK • LISTA DE PIESE • ZOZNAM DIELOV • DALYKŲ SĄRAŠAS • DAĻU SARAKSTS • OSADE LOETELU

La confezione deve contenere: • A csomag tartalma: • Pachetul trebuie să conțină: • Balík by mal obsahovať: • Pakuotėje turi būti: • Iepakojumā jābūt: • Pakend peaks sisaldama:

a) • vasca per acquario con dimensioni 35x35x40 cm • 35x35x40 cm méretű akvárium • acvariu cu dimensiunile 35x35x40 cm • akvárium s rozmermi 35 x 35 x 40 cm • akvariumo bakas, kurio matmenys 35x35x40 cm • akvārija tvertne ar izmēriem 35x35x40 cm • akvaarium mõõtmetega 35x35x40 cm
b) • vetro di copertura • fedőüveg • capac de sticlă • sklenený kryt • dangtis • vāka stikls • katteklaas
c) • tappetino protettivo • védőmatrac • covoraș de protecție • ochranná podložka • apsauginis kilimėlis • aizsargpaklājs • kaitsev matt
d) • filtro FZN PRO 1000 • FZN PRO 1000 szűrő • filtru FZN PRO 1000 • filter FZN PRO 1000 • FZN PRO 1000 filtras • FZN PRO 1000 filtrs • FZN PRO 1000 filter
e) • lampada LEDDY SLIM DUO MARINE&ACTINIC • LEDDY SLIM DUO MARINE&ACTINIC lámpa • lampă LEDDY SLIM DUO MARINE&ACTINIC • svetlo LEDDY SLIM DUO MARINE&ACTINIC • LEDDY SLIM DUO MARINE&ACTINIC lempa • LEDDY SLIM DUO MARINE&ACTINIC lampa • LEDDY SLIM DUO MARINE&ACTINIC lamp
f) • manuale d'uso • használati utasítás • manual de utilizare • návod na použitie • naudojimo instrukcija • lietotāja rokasgrāmata • kasutusjuhend

SPECIFICHE • SPECIFIKÁCIÓK • SPECIFICAȚII • ŠPECIFIKÁCIE • SPECIFIKACIJOS • SPECIFIKĀCIJAS • SPETSIFIKATSIOONID

NANO REEF DUO		
Tensione • Feszültség • Tensiune • Napätie • Įtampa • Spriegums • Pinge	V В	(*)
Frequenza • Frekvencia • Frecvență • Frekvencia • Dažnis • Frekvence • Sagedus	Hz Гц	(*)
Potenza totale • Teljes teljesítmény • Putere totală • Celkový výkon • Bendras galingumas • Kopējā jauda • Koguvõimsus	W Вт	(*)
Capacità serbatoio • Tartály űrtartalma • Capacitate rezervor • Objem nádrže • Bako talpa • Tvertnes tilpums • Paagi mahutavus	l л	49
Dimensioni serbatoio • Tartály méretei • Dimensiuni rezervor • Rozmery nádrže • Bako matmenys • Tvertnes izmēri • Paagi mõõtmed	cm см	35x35x40

(*) • tensione e frequenza del dispositivo indicate sull'etichetta del prodotto
• a készülék feszültségét és frekvenciáját a termék címkéjén feltüntetetteknek megfelelően.
• tensiunea și frecvența aparatului, astfel cum sunt indicate pe eticheta produsului
• napätie a frekvenciu spotrebiča, ako je uvedené na štítku výrobku
• prietaiso įtampa ir dažnis, kaip nurodyta gaminio etiketėje.
• prietaiso įtampa ir dažnis, kaip nurodyta gaminio etiketėje.
• seadme pinge ja sagedus, nagu on märgitud toote sildil

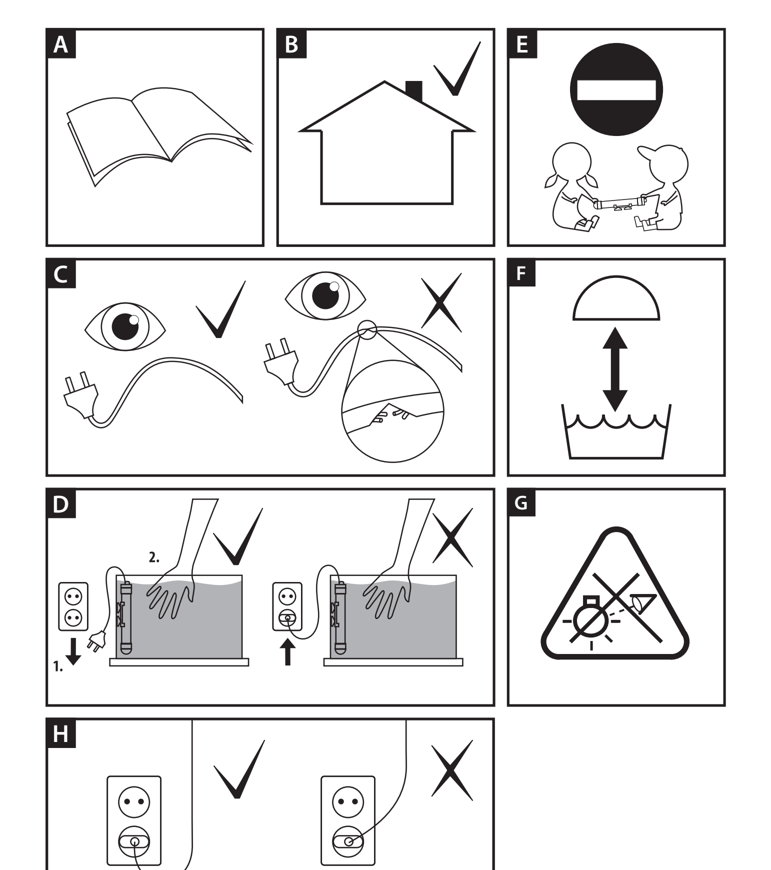

Egregi Signori, grazie per aver acquistato il prodotto AQUAEL. Siamo convinti che rimarrai soddisfatto del suo funzionamento. Per evitare problemi legati al suo utilizzo, leggere attentamente le seguenti istruzioni in anticipo.

USARE. NANO REEF DUO è un set per acquari completamente attrezzato progettato per l'allestimento di un piccolo acquario marino. Si compone di un moderno serbatoio incollato con silicone trasparente dalla forma simile ad un cubo e dalle dimensioni di 35x35x40 cm (capacità 50 l), dotato di coperchio in vetro con intaglio per l'installazione di un filtro a cascata. Il set include anche un tappetino protettivo in spugna per proteggere il fondo dell'acquario.
Questo prodotto contiene una sorgente luminosa con classe di efficienza energetica F. L'illuminazione può essere sostituita dall'utente finale. L'illuminazione in NANO REEF DUO è una lampada universale a doppio LEDDY SLM DUO MARINE & ACTINIC montata sul bordo del vetro della vasca. La lampada contiene due file di LED con una potenza totale di 10 W (2x5 W). La metà di essi sono diodi MARINI che emettono una forte luce bianca (temperatura di colore 10000 K) e l'altra metà sono diodi ACTINIC che emettono un'intensa luce blu. La lampada fornisce un'illuminazione completa della vasca marina, riproducendo perfettamente i colori del suo interno e garantendo una crescita rapida e indisturbata di coralli e altri invertebrati. Funziona in tre modalità operative: DAY (MARINE 100% di potenza), DAYBREAK (MARINE 50% di potenza e ACTINIC 50% di potenza) e ACTINIC (ACTINIC 100% di potenza). DAY è la luce base e più potente per illuminare l'acquario durante il giorno. DAYBREAK funziona bene come prima modalità dopo la notte e quando si dà da mangiare ai pesci, soprattutto se si ha un ceppo timido. ACTINIC è un bagliore blu che consente un'osservazione unica dell'acquario dopo il tramonto, compresi i pesci e gli animali notturni. L'illuminazione DAY & ACTINIC mostrerà magnificamente la disposizione dell'acquario sia di giorno che di notte, e renderà anche l'interno più accogliente. Il cambio della modalità di funzionamento DAY / DAYBREAK / ACTINIC avviene dopo aver spento e riacceso il modulo con l'interruttore in non più di 5 secondi. Il passaggio diretto alla modalità GIORNO avviene dopo aver spento il modulo per più di 5 secondi e averlo riacceso. Il suo utilizzo consente di ottenere un effetto decorativo unico e un notevole risparmio derivante dalla riduzione della bolletta elettrica (consuma pochissima energia) e dall'assenza della necessità di frequenti sostituzioni. La lampada è dotata di un limitatore di larghezza dell'impugnatura che consente di regolarla comodamente in base allo spessore della parete dell'acquario.
La filtrazione è assicurata da un moderno ed estremamente efficiente filtro a cascata FZN PRO 1000. Ha una regolazione regolare della capacità che consente di regolare l'intensità della purificazione dell'acqua in base alle proprie esigenze.
Il set NANO REEF DUO è perfetto per l'allevamento di coralli, gamberetti, piccoli echinodermi e piccoli pesci marini. La sua manutenzione è molto semplice e non richiede molto lavoro: oltre alla pulizia regolare, si consiglia di cambiare solo circa 10 litri di acqua a settimana. È anche una proposta ideale per gli acquariofili principianti, che grazie al NANO REEF DUO possono diventare proprietari del loro primo acquario di acqua salata.

CONDIZIONI PER UN USO SICURO

Il dispositivo che hai acquistato è stato realizzato in conformità con le vigenti norme di sicurezza vigenti nell'Unione Europea. Per un uso sicuro e a lungo termine, leggere le seguenti condizioni di sicurezza:

1. Importante! Leggere attentamente prima dell'uso. Conservare per riferimento futuro. Prima di installare e mettere in funzione l'apparecchio, leggere attentamente le presenti istruzioni per l'uso e il montaggio (Fig. A).
2. Il dispositivo è adatto per l'uso solo in spazi chiusi e solo per lo scopo previsto (Fig. B).
3. L'apparecchio può essere azionato solo dalla rete elettrica con la tensione nominale e la frequenza specificate sull'apparecchio.
4. Il cavo flessibile esterno danneggiato o il cavo di questa lampada non possono essere sostituiti; Se il cavo è danneggiato, la lampada deve essere distrutta. (Fig. C).
5. ATTENZIONE: Prima di aprire la lampada per la manutenzione, scollegare l'alimentazione. Scollegare sempre tutti gli apparecchi nel serbatoio dalla rete elettrica prima di mettere le mani nella rete idrica (Fig. D).
6. Questa apparecchiatura può essere utilizzata da bambini di almeno 3 anni di età e da persone con ridotte capacità fisiche o mentali e prive di esperienza e conoscenza dell'attrezzatura, a condizione che sia fornita supervisione o istruzione su come utilizzare l'attrezzatura in modo sicuro in modo da comprendere i rischi connessi. I bambini non devono giocare con l'attrezzatura. La pulizia e la manutenzione dell'apparecchiatura non devono essere eseguite da bambini senza supervisione. (Fig. E).
7. La sorgente luminosa di questa lampada non è sostituibile; Quando la sorgente luminosa è usurata, l'intero apparecchio deve essere sostituito.
8. La distanza minima tra la lampada e il livello dell'acqua è di 15 mm (Fig. F).
9. Non fissare la fonte di luce funzionante (Fig. G). L'apparecchio deve essere posizionato in modo tale che non si preveda di fissare l'apparecchio per un tempo più lungo da una distanza inferiore a 0,25 m.
10. ATTENZIONE! Il cavo di alimentazione di rete deve essere collegato alla rete elettrica come mostrato in Fig. H in modo che la sezione del cavo penda liberamente sotto la spina. Questo per evitare che la spina possa allagarsi d'acqua se si condensa sul cavo di collegamento.

Condizioni operative:
- L'acquario deve essere posizionato su una superficie liscia e piana.
- L'acquario deve poggiare con l'intera superficie del fondo contro la superficie su cui poggia. È inaccettabile che il serbatoio oscilli o che uno qualsiasi dei suoi bordi sporga oltre la base.
- L'acquario deve essere posizionato su un supporto dedicato (ad es. di AQUAEL) o un tappetino speciale deve essere posizionato sotto il fondo, regolato nelle dimensioni.
- Prima di utilizzare l'acquario, lavarlo con acqua tiepida per rimuovere lo sporco causato durante la produzione e il trasporto.
- L'acquario non deve essere lavato con acqua calda o molto fredda.
- Il livello massimo dell'acqua nell'acquario è di 10 mm al di sotto del bordo superiore.
- Svuotare il serbatoio solo pompando l'acqua (non versare acqua dal serbatoio - rischio di scoppio!).
- Prestare particolare attenzione durante il lavaggio del serbatoio (rischio di rottura e lesioni gravi o permanenti!).
- Il produttore non è responsabile per le conseguenze di eventi fortuiti causati da fattori esterni.

E' vietato:
- Utilizzare l'acquario per scopi diversi da quelli previsti.
- Violare le condizioni d'uso del prodotto.
- Qualsiasi interferenza con il punto in cui il vetro è unito (ad es. rifilatura di giunti in silicone).
- Tentativi di rimozione delle strisce di rinforzo (installate in vasche di lunghezza superiore a 80 cm).
- Una vasca dell'acquario vuota non deve essere sollevata dal bordo (pericolo di rottura, danni alla vasca e lesioni gravi o permanenti!).
- Non sollevare o spostare il serbatoio quando è pieno d'acqua (rischio di rottura!).

Il produttore garantisce la durata e la tenuta dei giunti dell'acquario per un periodo di 24 mesi dalla data di acquisto. Se si verificano difetti durante il periodo di garanzia, contattare il rivenditore o il centro di assistenza. Il produttore non accetta reclami in caso di danni al vetro dell'acquario (crepe, scheggiature), danni visibili ai giunti in silicone, violazione delle condizioni operative.

INSTALLAZIONE, USO E REGOLAZIONE. L'acquario deve essere posizionato su una superficie piana e stabile. Un tappetino protettivo deve essere posizionato sotto il fondo del serbatoio per proteggerlo da eventuali danni.
Il filtro FZN PRO 1000 (Fig. 2) deve essere appeso alla parete dell'acquario secondo l'immagine sul frontespizio di questo manuale. Per iniziare, riempire d'acqua il contenitore del filtro (a) e quindi inserire la spina del cavo di collegamento nella presa di corrente. Un filtro installato correttamente aspirerà l'aria dal sistema di aspirazione poco dopo l'accensione (dopo circa 1/2 min.) e inizierà a pompare l'acqua dall'acquario. La capacità della pompa può essere regolata da una manopola posta sulla parte superiore dell'unità di troppo pieno (b) in un ampio intervallo. L'angolo di inclinazione del filtro può essere impostato tramite la manopola (c).
La lampada LEDDY SLIM DUO (Fig. 3) è completa e pronta per l'uso. Per installarlo è sufficiente far scorrere il portalampada sul bordo del vetro laterale dell'acquario (secondo l'immagine sul frontespizio di questo manuale).

MANUTENZIONE. La manutenzione del serbatoio consiste nella pulizia periodica dei vetri e del vetro di copertura da alghe, depositi e accumulo di polvere.
Filtro FZN PRO 1000. La manutenzione regolare del filtro AQUAEL FZN PRO 1000 è fondamentale per mantenere pulita l'acqua dell'acquario. Si consiglia di sostituire regolarmente il media filtrante, adattandolo alla specificità del serbatoio e alla carica batterica. È anche importante pulire periodicamente la girante e l'interno del corpo del filtro da sedimenti e impurità, il che consente di mantenere l'elevata efficienza del dispositivo e ne impedisce l'intasamento. Ispezioni regolari di questi componenti aiutano a prolungare la durata del filtro e a garantire condizioni stabili nell'acquario. Per istruzioni dettagliate sulle procedure di manutenzione e sui programmi di pulizia, fare riferimento alle istruzioni per l'uso incluse nel set. Se sporca, pulire la superficie con un panno pulito o una spugna.

SMONTAGGIO E CASSAZIONE. I rifiuti di apparecchiature elettriche ed elettroniche non devono essere smaltiti nella spazzatura. La selezione e il corretto smaltimento di questo tipo di rifiuti contribuisce alla protezione dell'ambiente naturale. I rifiuti di apparecchiature elettriche ed elettroniche possono contenere sostanze pericolose. Il corretto smaltimento delle apparecchiature usate eviterà potenziali effetti negativi sull'ambiente e sulla salute. È responsabilità dell'utente conferire le apparecchiature di scarto a un punto di raccolta specializzato, dove saranno accettate gratuitamente. È possibile ottenere informazioni su tale punto presso l'autorità locale o presso il punto di acquisto

CONDIZIONI DI GARANZIA. Il produttore fornisce una garanzia per un periodo di 24 mesi dalla data di acquisto. La garanzia è valida all'interno dell'Unione Europea. La garanzia copre solo i danni causati dal produttore, ad esempio difetti di materiale o errori di montaggio, e non copre i danni causati da colpa dell'utente a seguito di un uso improprio del dispositivo o del suo utilizzo per scopi contrari all'uso previsto. Nota bene: qualsiasi tentativo di alterare o smontare l'apparecchiatura al di fuori dell'ambito del suo normale utilizzo e manutenzione invaliderà la garanzia!
Se si riscontrano malfunzionamenti del dispositivo, inviarlo insieme a una scheda di garanzia compilata all'indirizzo del venditore o del produttore. La condizione per l'accettazione della garanzia è che la data di fabbricazione impressa sul prodotto corrisponda alla data riportata sulla scheda di garanzia. I presenti termini non escludono, limitano o sospendono i diritti del
derivanti dalla non conformità del bene al contratto. La garanzia è limitata solo alla riparazione o sostituzione dell'apparecchio stesso. Non copre gli effetti della perdita o del danneggiamento di altri oggetti.

HU FELHASZNÁLÓI KÉZIKÖNYV

Kedves Uraim, köszönjük, hogy megvásárolta az AQUAEL terméket. Meggyőződésünk, hogy elégedett lesz a működésével. A használatával kapcsolatos problémák elkerülése érdekében kérjük, előzetesen figyelmesen olvassa el az alábbi utasításokat.

HASZNÁL. A NANO REEF DUO egy teljesen felszerelt akvárium készlet, amelyet egy kis tengeri akvárium felállítására terveztek. Ez egy modern, átlátszó szilikonnal ragasztott tartályból áll, amelynek alakja hasonló a kockához és 35x35x40 cm (űrtartalom 50 l), és üvegfedéllel van ellátva, kivágva a kaszkád szűrő felszereléséhez. A készlet tartalmaz egy védőszivacsszőnyeget is, amely megvédi az akvárium alját.
Ez a termék F energiahatékonysági osztályú fényforrást tartalmaz. A világítást a végfelhasználó cserélheti. A NANO REEF DUO világítása egy univerzális, dupla LEDDY SLM DUO MARINE & ACTINIC lámpa, amely a tartályüveg szélére van szerelve. A lámpa két sor LED-et tartalmaz, amelyek összteljesítménye 10 W (2x5 W). Ezek fele erős fehér fényt kibocsátó MARINE dióda (színhőmérséklet 10000 K), a másik fele pedig intenzív kék fényt kibocsátó ACTINIC dióda. A lámpa átfogó megvilágítást biztosít a tengeri tartályban, tökéletesen reprodukálja a belső színeit, és biztosítja a korallok és más gerinctelenek gyors, zavartalan növekedését. Három üzemmódban működik: DAY (MARINE 100% teljesítmény), DAYBREAK (MARINE 50% teljesítmény és ACTINIC 50% teljesítmény) és ACTINIC (ACTINIC 100% teljesítmény). A DAY az alapvető és legerősebb fény az akvárium napközbeni megvilágítására. A DAYBREAK jól működik az éjszaka utáni első módként és a halak etetésekor – különösen, ha félénk állománya van. Az ACTINIC egy kék fény, amely lehetővé teszi az akvárium egyedülálló megfigyelését sötétedés után, beleértve a halakat és az éjszakai állatokat is. A nappali és aktinikus világítás gyönyörűen megjeleníti az akvárium elrendezését nappal és éjszaka egyaránt, és hangulatosabbá teszi a belső teret is. A DAY / DAYBREAK / ACTINIC üzemmód megváltoztatása a modul ki- és bekapcsolása után történik a kapcsolóval, legfeljebb 5 másodperc alatt. A DAY módba való közvetlen váltás a modul több mint 5 másodperces kikapcsolása és újbóli bekapcsolása után történik. Használata egyedülálló dekoratív hatást és jelentős megtakarítást tesz lehetővé, ami a villanyszámlák csökkenéséből (nagyon kevés energiát fogyaszt) és a gyakori csere szükségességének hiányából ered. A lámpa fogantyúszélesség-korlátozóval rendelkezik, amely lehetővé teszi, hogy kényelmesen az akvárium falának vastagságához igazítsa.
A szűrést egy modern és rendkívül hatékony FZN PRO 1000 kaszkád szűrő biztosítja. Sima kapacitásbeállítással rendelkezik, amely lehetővé teszi a víztisztítás intenzitásának az Ön igényeihez igazítását.
A NANO REEF DUO készlet tökéletes korallok, garnélarákok, kis tüskésbőrűek és kis tengeri halak tenyésztésére. Karbantartása nagyon egyszerű és nem igényel sok munkát – a rendszeres tisztításon kívül hetente csak körülbelül 10 liter vizet ajánlott cserélni. Ideális ajánlat kezdő akvaristák számára is, akik a NANO REEF DUO-nak köszönhetően első sósvíztartályuk tulajdonosai lehetnek.

A BIZTONSÁGOS HASZNÁLAT FELTÉTELEI

Az Ön által vásárolt készülék az Európai Unióban hatályos biztonsági előírásoknak megfelelően készült. Hosszú távú és biztonságos használatához kérjük, olvassa el az alábbi biztonsági feltételeket:

1. Fontos! Használat előtt figyelmesen olvassa el. Őrizze meg későbbi használatra. A készülék üzembe helyezése és minden egyes használata előtt figyelmesen olvassa el ezt a kezelési és összeszerelési útmutatót (A ábra).
2. A készülék csak zárt térben és csak rendeltetésszerűen használható (B ábra).
3. A készüléket csak a készüléken megadott névleges feszültséggel és frekvenciával szabad hálózatról üzemeltetni.
4. A lámpatest sérült külső rugalmas vezetéke vagy vezetéke nem cserélhető; Ha a kábel megsérül, a lámpatestet meg kell semmisíteni. (C ábra).
5. FIGYELEM: Mielőtt kinyitná a lámpatestet karbantartás céljából, húzza ki az áramellátást. Mindig válassza le a tartályban lévő összes készüléket az elektromos hálózatról, mielőtt a kezét a vízellátásba helyezné (D ábra).
6. Ezt a berendezést legalább 3 éves gyermekek, valamint csökkent fizikai vagy szellemi képességekkel rendelkező, a berendezéssel kapcsolatos tapasztalattal és ismeretekkel nem rendelkező személyek használhatják, feltéve, hogy felügyeletet vagy utasítást kapnak a berendezés biztonságos használatára vonatkozóan, hogy megértsék az ezzel járó kockázatokat. A gyerekek nem játszhatnak a felszereléssel. A berendezés tisztítását és karbantartását gyermekek felügyelet nélkül nem végezhetik. (E ábra).
7. Ennek a lámpatestnek a fényforrása nem cserélhető; Ha a fényforrás elhasználódott, a teljes lámpatestet ki kell cserélni.
8. A lámpa és a vízszint közötti minimális távolság 15 mm (F ábra).
9. Ne bámulja a működő fényforrást (G ábra). A lámpatestet úgy kell elhelyezni, hogy várhatóan ne bámulja hosszabb ideig a lámpatestet 0,25 m-nél közelebbről.
10. FIGYELEM! A hálózati tápkábelt a H ábrán látható módon kell csatlakoztatni a hálózati tápegységhez úgy, hogy a kábel része szabadon lógjon a csatlakozó alatt. Ezzel megakadályozható, hogy a dugó elárasztható vízzel, ha lecsapódik a csatlakozókábelen.t

Működési feltételek:
- Az akváriumot sima, egyenletes felületre kell helyezni.
- Az akváriumnak az alja teljes felületét a felületnek kell támasztania. Elfogadhatatlan, hogy a tartály lengjen, vagy bármelyik széle kinyúljon az alapon.
- Az akváriumot egy erre a célra szolgáló állványra kell helyezni (pl. AQUAEL-től), vagy egy speciális, méretre állítható szőnyeget kell elhelyezni.
- Az akvárium használata előtt mossa le langyos vízzel, hogy eltávolítsa a gyártás és szállítás során keletkezett szennyeződéseket.
- Az akváriumot nem szabad forró vagy nagyon hideg vízzel mosni.
- Az akvárium maximális vízszintje 10 mm-rel a felső széle alatt van.
- A tartályt csak a víz kiszivattyúzásával ürítse ki (ne öntsön vizet a tartályból - robbanásveszély!).
- Legyen különösen óvatos a tartály mosásakor (törés és súlyos vagy maradandó sérülés veszélye!).
- A gyártó nem vállal felelősséget a külső tényezők által okozott véletlen események következményeiért.

Tilos:
- Az akváriumot a rendeltetésétől eltérő célra használja.
- Megsérti a termék használati feltételeit.
- Az üveg csatlakoztatásának helyének bármilyen beavatkozása (pl. szilikon kötések vágása).
- Megkísérli eltávolítani az erősítő csíkokat (80 cm-nél hosszabb tartályokba szerelve).
- Az üres akváriumi tartályt nem szabad a szélénél fogva felemelni (törés, a tartály károsodása és súlyos vagy maradandó sérülés veszélye!).
- Ne emelje fel és ne mozgassa a tartályt, ha tele van vízzel (törésveszély!).

A gyártó a vásárlástól számított 24 hónapig garantálja az akvárium ízületeinek tartósságát és tömítettségét. Ha a jótállási időszak alatt hibák lépnek fel, forduljon a kereskedőhöz vagy a szervizközponthoz. A gyártó nem fogad el panaszt az akvárium üvegének sérülése (repedések, forgácsolás), a szilikon kötések látható sérülése, az üzemeltetési feltételek megsértése esetén.

TELEPÍTÉS, HASZNÁLAT ÉS BEÁLLÍTÁS. Az akváriumot sík és stabil felületre kell helyezni. A tartály alja alá védőszőnyeget kell helyezni, hogy megvédje a sérülésektől.
Az FZN PRO 1000 szűrőt (2. ábra) az akvárium falára kell akasztani a kézikönyv címlapján található képnek megfelelően. A kezdéshez töltse fel vízzel a szűrőtartályt (a), majd dugja be a csatlakozókábel dugóját a konnektorba. A megfelelően felszerelt szűrő röviddel a bekapcsolás után (kb. 1/2 perc elteltével) kiszívja a levegőt a szívórendszerből, és elkezdi szivattyúzni a vizet az akváriumból. A szivattyú teljesítménye a túlfolyó egység (b) tetején található gombbal állítható be széles tartományban. A szűrő dőlésszöge a gombbal (c) állítható be.
A LEDDY SLIM DUO lámpa (3. ábra) elkészült és használatra kész. A felszereléshez egyszerűen csúsztassa a lámpatartót az akvárium oldalsó üvegének szélére (a kézikönyv címlapján található kép szerint).

FENNTARTÁS. A tartály karbantartása az ablakok és a fedőüveg rendszeres tisztítását jelenti az algáktól, lerakódásoktól és a por felhalmozódásától.
FZN PRO 1000 szűrő. Az AQUAEL FZN PRO 1000 szűrő rendszeres karbantartása elengedhetetlen az akvárium vizének tisztán tartásához. Javasoljuk, hogy a szűrőközeget rendszeresen cserélje ki, a tartály sajátosságaihoz és a biológiai terheléshez igazítva. Fontos az is, hogy rendszeresen tisztítsa meg a járókereket és a szűrőtest belsejét az üledéktől és a szennyeződésektől, ami lehetővé teszi a készülék magas hatékonyságának fenntartását és megakadályozza annak eltömődését. Ezen alkatrészek rendszeres ellenőrzése segít meghosszabbítani a szűrő élettartamát és stabil körülményeket biztosít az akváriumban. A karbantartási eljárásokkal és a tisztítási ütemtervvel kapcsolatos részletes utasításokat a készletben található használati utasításban találja. Ha piszkos, törölje le a felületet tiszta ruhával vagy szivaccsal.

SZÉTSZERELÉS ÉS KASSZÁCIÓ. Az elektromos és elektronikus berendezések hulladékait nem szabad a szemétbe dobni. Az ilyen típusú hulladékok kiválasztása és megfelelő ártalmatlanítása hozzájárul a természeti környezet védelméhez. Az elektromos és elektronikus berendezések hulladékai veszélyes anyagokat tartalmazhatnak. A használt berendezések megfelelő ártalmatlanításával elkerülhetők a környezetre és az egészségre gyakorolt esetleges negatív hatások. A felhasználó felelőssége, hogy a hulladékot egy speciális gyűjtőhelyre szállítsa, ahol azt ingyenesen átveszik. Az ilyen pontról a helyi hatóságtól vagy a vásárlás helyéről kaphat tájékoztatást

GARANCIÁLIS FELTÉTELEK. A gyártó a vásárlás dátumától számított 24 hónapos garanciát vállal. A garancia az Európai Unión belül érvényes. A garancia csak a gyártó által okozott károkra, azaz az anyaghibákra vagy az összeszerelési hibákra vonatkozik, és nem terjed ki a felhasználó hibájából eredő károkra, amelyek a készülék nem megfelelő kezeléséből vagy rendeltetésszerű használatából erednek. Kérjük, vegye figyelembe: a berendezés normál használaton és karbantartáson túlmutató módosítására vagy szétszerelésére tett kísérletek érvénytelenítik a garanciát!
Ha bármilyen hibát észlel a készüléken, küldje el a kitöltött jótállási jeggyel együtt az eladó vagy a gyártó címére. A garancia elfogadásának feltétele, hogy a terméken dombornyomott gyártási dátum megegyezzen a jótállási jegyen feltüntetett dátummal. Ezek a feltételek nem zárják ki, nem korlátozzák vagy függesztik fel a
az áru szerződésszerűségének hiányából ered. A garancia csak magának a készüléknek a javítására vagy cseréjére korlátozódik. Nem terjed ki más tárgyak elvesztésének vagy károsodásának következményeire.

RO MANUAL DE UTILIZARE

Stimați domni, vă mulțumim că ați achiziționat produsul AQUAEL. Suntem convinși că veți fi mulțumiți de funcționarea sa. Pentru a evita orice probleme legate de utilizarea acestuia, vă rugăm să citiți cu atenție următoarele instrucțiuni în prealabil.

FOLOSI. NANO REEF DUO este un set de acvariu complet echipat, conceput pentru amenajarea unui mic acvariu marin. Se compune dintr-un rezervor modern lipit cu silicon transparent cu o formă asemănătoare unui cub și dimensiuni de 35x35x40 cm (capacitate 50 l), echipat cu un capac de sticlă cu decupaj pentru instalarea unui filtru în cascadă. Setul include, de asemenea, un covor de protecție pentru burete pentru a proteja fundul acvariului.
Acest produs conține o sursă de lumină cu clasa de eficiență energetică F. Iluminatul poate fi înlocuit de utilizatorul final. Iluminatul din NANO REEF DUO este o lampă dublă universală, LEDDY SLM DUO MARINE & ACTINIC montată pe marginea sticlei rezervorului. Lampa conține două rânduri de LED-uri cu o putere totală de 10 W (2x5 W). Jumătate dintre ele sunt diode MARINE care emit lumină albă puternică (temperatura de culoare 10000 K), iar cealaltă jumătate sunt diode ACTINICE care emit lumină albastră intensă. Lampa oferă o iluminare cuprinzătoare a rezervorului marin, reproducând perfect culorile interiorului său și asigurând o creștere rapidă și netulburată a coralilor și a altor nevertebrate. Funcționează în trei moduri de funcționare: DAY (MARINE 100% putere), DAYBREAK (MARINE 50% putere și ACTINIC 50% putere) și ACTINIC (ACTINIC 100% putere). DAY este lumina de bază și cea mai puternică pentru iluminarea acvariului în timpul zilei. DAYBREAK funcționează bine ca primul mod după noapte și când hrăniți peștii – mai ales dacă aveți un stoc timid. ACTINIC este o strălucire albastră care permite observarea unică a acvariului după lăsarea întunericului, inclusiv a peștilor și a animalelor nocturne. Iluminatul DAY & ACTINIC va afișa frumos aranjamentul în acvariu atât ziua, cât și noaptea și, de asemenea, va face interiorul mai confortabil. Schimbarea modului de funcționare DAY / DAYBREAK / ACTINIC are loc după oprirea și pornirea modulului cu comutatorul în cel mult 5 secunde. Comutarea directă în modul DAY are loc după oprirea modulului mai mult de 5 secunde și repornirea acestuia. Utilizarea sa permite un efect decorativ unic și economii semnificative rezultate din reducerea facturilor de energie electrică (consumă foarte puțină energie) și lipsa necesității de înlocuire frecventă. Lampa are un limitator de lățime a mânerului care îi permite să fie ajustată convenabil la grosimea peretelui acvariului.
Filtrarea este asigurată de un filtru în cascadă FZN PRO 1000 modern și extrem de eficient. Are o reglare lină a capacității care vă permite să ajustați intensitatea purificării apei în funcție de nevoile dvs.
Setul NANO REEF DUO este perfect pentru reproducerea coralilor, creveților, echinodermelor mici și peștilor marini mici. Întreținerea sa este foarte simplă și nu necesită multă muncă – în afară de curățarea regulată, se recomandă schimbarea doar a aproximativ 10 litri de apă pe săptămână. Este, de asemenea, o propunere ideală pentru acvariștii începători, care datorită NANO REEF DUO pot deveni proprietarii primului lor rezervor de apă sărată.

CONDIȚII DE UTILIZARE ÎN SIGURANȚĂ

Dispozitivul pe care l-ați achiziționat a fost realizat în conformitate cu standardele de siguranță actuale în vigoare în Uniunea Europeană. Pentru utilizarea sa pe termen lung și în siguranță, vă rugăm să citiți următoarele condiții de siguranță:

1. Este important! Citiți cu atenție înainte de utilizare. Păstrați pentru referințe viitoare. Înainte de a instala și de a utiliza aparatul, citiți cu atenție aceste instrucțiuni de utilizare și asamblare (Fig. A).
2. Dispozitivul este potrivit pentru utilizare numai în spații închise și numai în scopul prevăzut (Fig. B).
3. Aparatul poate fi alimentat numai de la rețeaua electrică cu tensiunea nominală și frecvența specificate pe aparat.
4. Cablul flexibil extern deteriorat sau cablul acestui corp de iluminat nu poate fi înlocuit; Dacă cablul este deteriorat, corpul de iluminat trebuie distrus. (Fig. C).
5. AVERTISMENT: Înainte de a deschide corpul de iluminat pentru întreținere, deconectați sursa de alimentare. Deconectați întotdeauna toate aparatele din rezervor de la sursa de alimentare cu energie electrică înainte de a pune mâna în alimentarea cu apă (Fig. D).
6. Acest echipament poate fi utilizat de copii cu vârsta de cel puțin 3 ani și de persoane cu capacități fizice sau mentale reduse și cu lipsă de experiență și cunoștințe despre echipament, cu condiția supravegherii sau instrucțiunilor cu privire la modul de utilizare a echipamentului într-un mod sigur, astfel încât să fie înțelese riscurile implicate. Copiii nu trebuie să se joace cu echipamentul. Curățarea și întreținerea echipamentului nu trebuie efectuate de copii fără supraveghere. (Fig. E).
7. Sursa de lumină a acestui corp de iluminat nu este înlocuibilă; Când sursa de lumină este uzată, întregul corp de iluminat trebuie înlocuit.
8. Distanța minimă dintre lampă și nivelul apei este de 15 mm (Fig. F).
9. Nu priviți sursa de lumină de lucru (Fig. G). Corpul de iluminat trebuie amplasat astfel încât să nu se aștepte să se uite la corp de iluminat mai mult timp de la o distanță mai mică de 0,25 m.
10. ATENȚIE! Cablul de alimentare trebuie conectat la sursa de alimentare așa cum se arată în Fig. H, astfel încât secțiunea cablului să atârne liber sub ștecher. Acest lucru este pentru a preveni inundarea ștecherului cu apă dacă se condensează pe cablul de conectare.

Condiții de funcționare:
- Acvariul trebuie așezat pe o suprafață netedă și uniformă.
- Acvariul trebuie să se sprijine cu întreaga suprafață a fundului pe suprafața pe care stă. Este inacceptabil ca rezervorul să se balanseze sau oricare dintre marginile sale să iasă dincolo de bază.
- Acvariul trebuie așezat pe un suport dedicat (de exemplu, de la AQUAEL) sau un covoraș special trebuie așezat sub fund, ajustat ca mărime.
- Înainte de a utiliza acvariul, spălați-l cu apă călduță pentru a îndepărta orice murdărie cauzată în timpul producției și transportului.
- Acvariul nu trebuie spălat cu apă caldă sau foarte rece.
- Nivelul maxim al apei din acvariu este de 10 mm sub marginea superioară.
- Goliți rezervorul numai prin pomparea apei (nu turnați apă din rezervor – pericol de spargere!).
- Fiți deosebit de atenți la spălarea rezervorului (risc de rupere și rănire gravă sau permanentă!).
- Producătorul nu este responsabil pentru consecințele evenimentelor întâmplătoare cauzate de factori externi.

Este interzis:
- Utilizați acvariul în alt scop decât cel propus.
- Încălcați condițiile de utilizare a produsului.
- Orice interferență cu locul în care este îmbinată sticla (de exemplu, tăierea îmbinărilor din silicon).
- Încercări de îndepărtare a benzilor de armare (instalate în rezervoare de peste 80 cm lungime).
- Un rezervor de acvariu gol nu trebuie ridicat de margine (risc de rupere, deteriorare a rezervorului și rănire gravă sau permanentă!).
- Nu ridicați și nu mișcați rezervorul când este umplut cu apă (pericol de rupere!).
- Producătorul garantează durabilitatea și etanșeitatea îmbinărilor acvariului pentru o perioadă de 24 de luni de la data achiziției. Dacă apar defecte în perioada de garanție, vă rugăm să contactați dealerul sau centrul de service. Producătorul nu acceptă nicio reclamație în caz de deteriorare a sticlei acvariului (fisuri, ciobire), deteriorări vizibile ale îmbinărilor din silicon, încălcarea condițiilor de funcționare.

INSTALARE, UTILIZARE ȘI REGLARE. Acvariul trebuie așezat pe o suprafață plană și stabilă. Un covoraș de protecție trebuie plasat sub fundul rezervorului pentru a-l proteja de deteriorare.
Filtrul FZN PRO 1000 (Fig. 2) trebuie agățat pe peretele acvariului conform imaginii de pe pagina de titlu a acestui manual. Pentru a începe, umpleți recipientul filtrului (a) cu apă și apoi introduceți ștecherul cablului de conectare în priză. Un filtru instalat corect va aspira aerul din sistemul de aspirație la scurt timp după pornire (după aproximativ 1/2 min.) și va începe pomparea apei din acvariu. Capacitatea pompei poate fi reglată de un buton situat în partea superioară a unității de preaplin (b) într-un interval larg. Unghiul de înclinare al filtrului poate fi setat de butonul (c).
Lampa LEDDY SLIM DUO (Fig. 3) este completă și gata de utilizare. Pentru a-l instala, pur și simplu glisați lamp suport pe marginea sticlei laterale a acvariului (conform imaginii de pe pagina de titlu a acestui manual).

ÎNTREȚINERE. Întreținerea rezervorului constă în curățarea regulată a geamurilor și a sticlei de acoperire de alge, depuneri și acumulare de praf.
Filtru FZN PRO 1000. Întreținerea regulată a filtrului AQUAEL FZN PRO 1000 este crucială pentru a menține apa acvariului curată. Se recomandă înlocuirea regulată a mediilor de filtrare, adaptate specificului rezervorului și încărcăturii biologice. De asemenea, este important să curățați periodic rotorul și interiorul corpului filtrului de sedimente și impurități, ceea ce vă permite să mențineți eficiența ridicată a dispozitivului și să preveniți înfundarea acestuia. Inspecțiile regulate ale acestor componente ajută la prelungirea duratei de viață a filtrului și asigură condiții stabile în acvariu. Pentru instrucțiuni detaliate despre procedurile de întreținere și programele de curățare, vă rugăm să consultați instrucțiunile de utilizare incluse în set. Dacă este murdar, ștergeți suprafața cu o cârpă curată sau un burete.

DEZASAMBLARE ȘI CASAȚIE. Deșeurile de echipamente electrice și electronice nu trebuie aruncate la gunoi. Selectarea și eliminarea corectă a acestui tip de deșeuri contribuie la protecția mediului natural. Deșeurile de echipamente electrice și electronice pot conține substanțe periculoase. Eliminarea corectă a echipamentelor uzate va evita potențialele efecte negative asupra mediului și sănătății. Este responsabilitatea utilizatorului să predea echipamentele uzate la un punct de colectare specializat, unde vor fi acceptate gratuit. Puteți obține informații despre un astfel de punct de la autoritatea locală sau de la punctul de achiziție

CONDIȚII DE GARANȚIE. Producătorul oferă o garanție pentru o perioadă de 24 de luni de la data achiziției. Garanția este valabilă în Uniunea Europeană. Garanția acoperă numai daunele cauzate de producător, adică defecte de material sau erori de asamblare, și nu acoperă daunele cauzate de vina utilizatorului ca urmare a manipulării necorespunzătoare a dispozitivului sau a utilizării acestuia în scopuri contrare utilizării sale prevăzute. Vă rugăm să rețineți: orice încercare de a modifica sau dezasambla echipamentul în afara scopului normal de utilizare și întreținere va anula garanția!
Dacă găsiți vreo defecțiune a dispozitivului, trimiteți-l împreună cu un card de garanție completat la adresa vânzătorului sau producătorului. Condiția pentru acceptarea garanției este ca data de fabricație în relief pe produs să corespundă datei înscrise pe cardul de garanție. Acești termeni nu exclud, limitează sau suspendă drepturile
care rezultă din neconformitatea bunurilor cu contractul. Garanția este limitată doar la repararea sau înlocuirea aparatului în sine. Nu acoperă efectele pierderii sau deteriorării altor obiecte.

SK • POUŽÍVATEĽSKÁ PRÍRUČKA

Vážení páni, ďakujeme, že ste si zakúpili produkt AQUAEL. Sme presvedčení, že s jeho prevádzkou budete spokojní. Aby ste sa vyhli problémom súvisiacim s jeho používaním, vopred si pozorne prečítajte nasledujúce pokyny.

POUŽIŤ. NANO REEF DUO je plne vybavená akváriová súprava určená na založenie malého morského akvária. Skladá sa z modernej nádrže lepenej priehľadným silikónom s tvarom podobným kocke a rozmermi 35x35x40 cm (objem 50 l), vybavenej skleneným vekom s výrezom na inštaláciu kaskádového filtra. Sada obsahuje aj ochrannú špongiovú podložku na ochranu dna akvária.
Tento produkt obsahuje svetelný zdroj s triedou energetickej účinnosti F. Osvetlenie môže vymeniť koncový používateľ. Osvetlenie v NANO REEF DUO je univerzálna, dvojitá lampa LEDDY SLM DUO MARINE & ACTINIC namontovaná na okraji skla nádrže. Svietidlo obsahuje dva rady LED diód s celkovým výkonom 10 W (2x5 W). Polovicu z nich tvoria diódy MARINE vyžarujúce silné biele svetlo (teplota farieb 10000 K) a druhú polovicu tvoria ACTINOVÉ diódy vyžarujúce intenzívne modré svetlo. Lampa poskytuje komplexné osvetlenie námornej nádrže, dokonale reprodukuje farby jej interiéru a zaisťuje rýchly, nerušený rast koralov a iných bezstavovcov. Pracuje v troch prevádzkových režimoch: DAY (MARINE 100% výkon), DAYBREAK (MARINE 50% výkon a ACTINIC 50% výkon) a ACTINIC (ACTINIC 100% výkon). DAY je základné a najsilnejšie svetlo na osvetlenie akvária počas dňa. DAYBREAK funguje dobre ako prvý režim po noci a pri kŕmení rýb – najmä ak máte plachú zásobu. ACTINIC je modrá žiara, ktorá umožňuje jedinečné pozorovanie akvária po zotmení, vrátane rýb a nočných živočíchov. Osvetlenie DAY & ACTINIC krásne zobrazí usporiadanie v akváriu cez deň aj v noci a tiež zútulní interiér. Zmena prevádzkového režimu DAY / DAYBREAK / ACTINIC nastáva po vypnutí a zapnutí modulu vypínačom za maximálne 5 sekúnd. Priame prepnutie do režimu DAY sa uskutoční po vypnutí modulu na viac ako 5 sekúnd a jeho opätovnom zapnutí. Jeho použitie umožňuje jedinečný dekoratívny efekt a výrazné úspory vyplývajúce zo zníženia účtov za elektrinu (spotrebuje veľmi málo energie) a nedostatku potreby častej výmeny. Lampa má obmedzovač šírky rukoväte, ktorý umožňuje pohodlné nastavenie hrúbky steny akvária.
Filtráciu zabezpečuje moderný a mimoriadne účinný kaskádový filter FZN PRO 1000. Má plynulé nastavenie kapacity, ktoré vám umožní prispôsobiť intenzitu čistenia vody vašim potrebám.
Súprava NANO REEF DUO je ideálna na chov koralov, krevietu, malých ostnatokožcov a malých morských rýb. Jeho údržba je veľmi jednoduchá a nevyžaduje veľa práce – okrem pravidelného čistenia sa odporúča vymeniť len asi 10 litrov vody týždenne. Je to tiež ideálna ponuka pre začínajúcich akvaristov, ktorí sa vďaka NANO REEF DUO môžu stať majiteľmi svojej prvej nádrže so slanou vodou.

PODMIENKY BEZPEČNÉHO POUŽÍVANIA

Zariadenie, ktoré ste si zakúpili, bolo vyrobené v súlade s aktuálnymi bezpečnostnými normami platnými v Európskej únii. Pre jeho dlhodobé a bezpečné používanie si prečítajte nasledujúce bezpečnostné podmienky:

1. Dôležité! Pred použitím si pozorne prečítajte. Uschovajte pre budúce použitie. Pred inštaláciou a každou prevádzkou spotrebiča si pozorne prečítajte tento návod na obsluhu a montáž (obr. A).
2. Prístroj je vhodný na použitie iba v uzavretých priestoroch a len na určený účel (obr. B).
3. Spotrebič môže byť napájaný iba zo siete s menovitým napätím a frekvenciou uvedenou na spotrebiči.
4. Poškodený externý ohybný kábel alebo kábel tohto svietidla nie je možné vymeniť; Ak je kábel poškodený, musí sa svietidlo zničiť. (Obr. C).
5. VAROVANIE: Pred otvorením svietidla kvôli údržbe odpojte napájanie. Pred vložením ruky do prívodu vody vždy odpojte všetky spotrebiče v nádrži od elektrickej siete (obr. D).
6. Toto zariadenie môžu používať deti vo veku najmenej 3 roky a osoby so zníženými fyzickými alebo duševnými schopnosťami a s nedostatkom skúseností a znalostí o zariadení za predpokladu, že je zabezpečený dohľad alebo poučenie o tom, ako zariadenie používať bezpečným spôsobom, aby sa pochopili súvisiace riziká. Deti by sa so zariadením nemali hrať. Čistenie a údržbu zariadenia by nemali vykonávať deti bez dozoru. (Obr. E).
7. Svetelný zdroj tohto svietidla nie je vymeniteľný; Keď je svetelný zdroj opotrebovaný, je potrebné vymeniť celé svietidlo.
8. Minimálna vzdialenosť medzi lampou a hladinou vody je 15 mm (obr. F).
9. Nepozerajte sa na pracovný zdroj svetla (obr. G). Svietidlo by malo byť umiestnené tak, aby sa neočakávalo, že sa bude na svietidlo pozerať dlhší čas zo vzdialenosti menšej ako 0,25 m.
10. VAROVANIE! Sieťový napájací kábel musí byť pripojený k elektrickej sieti, ako je znázornené na obr. H, aby časť kábla voľne visela pod zástrčkou. Tým sa zabráni možnému zaplaveniu zástrčky vodou, ak kondenzuje na prepojovacom kábli.

Prevádzkové podmienky:
- Akvárium by malo byť umiestnené na hladkom a rovnom povrchu.
- Akvárium by malo spočívať celým povrchom dna o povrch, na ktorom stojí. Je neprijateľné, aby sa nádrž kývala alebo aby niektorý z jej okrajov vyčnieval za základňu.
- Akvárium by malo byť umiestnené na špeciálnom stojane (napr. od AQUAEL) alebo by mala byť pod dnom umiestnená špeciálna podložka s upravenou veľkosťou.
- Pred použitím akvárium umyte vlažnou vodou, aby ste odstránili všetky nečistoty spôsobené pri výrobe a preprave.
- Akvárium by sa nemalo umývať horúcou alebo veľmi studenou vodou.
- Maximálna hladina vody v akváriu je 10 mm pod jeho horným okrajom.
- Nádrž vyprázdňujte iba odčerpaním vody (nevylievajte vodu z nádrže – nebezpečenstvo prasknutia!).
- Pri umývaní nádrže buďte obzvlášť opatrní (nebezpečenstvo rozbitia a vážneho alebo trvalého poranenia!).
- Výrobca nezodpovedá za následky náhodných udalostí spôsobených vonkajšími faktormi.

Je zakázané:
- Akvárium používajte na iný účel, ako je určené.
- Porušujte podmienky používania produktu.
- Akýkoľvek zásah do miesta spojenia skla (napr. orezávanie silikónových spojov).
- Pokusy o odstránenie výstužných pásov (inštalovaných v nádržiach dlhších ako 80 cm).
- Prázdna akváriová nádrž sa nesmie zdvíhať za okraj (nebezpečenstvo zlomenia, poškodenia nádrže a vážneho alebo trvalého zranenia!).
- Nezdvíhajte ani nepremiestňujte nádrž, keď je naplnená vodou (nebezpečenstvo rozbitia!).

Výrobca garantuje trvanlivosť a tesnosť akváriových spojov po dobu 24 mesiacov od dátumu nákupu. Ak sa počas záručnej doby vyskytnú chyby, kontaktujte svojho predajcu alebo servisné stredisko. Výrobca neprijíma žiadne reklamácie v prípade poškodenia akváriového skla (praskliny, odštiepenia), viditeľného poškodenia silikónových spojov, porušenia prevádzkových podmienok.

INŠTALÁCIA, POUŽITIE A NASTAVENIE. Akvárium by malo byť umiestnené na rovnom a stabilnom povrchu. Pod dno nádrže by mala byť umiestnená ochranná podložka, ktorá ju chráni pred poškodením.
Filter FZN PRO 1000 (obr. 2) by mal byť zavesený na stene akvária podľa obrázka na titulnej strane tohto návodu. Ak chcete začať, naplňte filtračnú nádobu (a) vodou a potom zasuňte zástrčku pripojovacieho kábla do sieťovej zásuvky. Správne nainštalovaný filter krátko po zapnutí (po cca 1/2 minúte) vysaje vzduch zo sacieho systému a začne čerpať vodu z akvária. Výkon čerpadla je možné nastaviť pomocou gombíka umiestneného v hornej časti prepadovej jednotky (b) v širokom rozsahu. Uhol sklonu filtra je možné nastaviť gombíkom (c).
Lampa LEDDY SLIM DUO (obr. 3) je kompletná a pripravená na použitie. Ak ho chcete nainštalovať, jednoducho nasuňte držiak lampy na okraj bočného skla akvária (podľa obrázka na titulnej strane tohto návodu).

ÚDRŽBA. Údržba nádrže spočíva v pravidelnom čistení okien a krycieho skla od rias, usadenín a nahromadenia prachu.
Filter FZN PRO 1000. Pravidelná údržba filtra AQUAEL FZN PRO 1000 je rozhodujúca pre udržanie čistoty vody v akváriu. Odporúča sa pravidelne vymieňať filtračné médium, prispôsobené špecifickosti nádrže a biologickej záťaži. Je tiež dôležité pravidelne čistiť obežné koleso a vnútro telesa filtra od usadenín a nečistôt, čo umožňuje udržiavať vysokú účinnosť zariadenia a zabraňuje jeho upchatiu. Pravidelné kontroly týchto komponentov pomáhajú predĺžiť životnosť filtra a zabezpečiť stabilné podmienky v akváriu. Podrobné pokyny k postupom údržby a plánom čistenia nájdete v návode na použitie, ktorý je súčasťou súpravy. Ak je znečistený, utrite povrch čistou handričkou alebo špongiou.

DEMONTÁŽ A KASÁCIA. Odpad z elektrických a elektronických zariadení by sa nemal vyhadzovať do koša. Výber a správna likvidácia tohto druhu odpadu prispieva k ochrane prírodného prostredia. Odpad z elektrických a elektronických zariadení môže obsahovať nebezpečné látky. Správnou likvidáciou použitého zariadenia sa zabráni možným negatívnym vplyvom na životné prostredie a zdravie. Je zodpovednosťou používateľa odovzdať odpadové zariadenie na špecializované zberné miesto, kde bude bezplatne prijaté. Informácie o takomto mieste môžete získať na miestnom úrade alebo na mieste nákupu

ZÁRUČNÉ PODMIENKY. Výrobca poskytuje záruku na obdobie 24 mesiacov od dátumu nákupu. Záruka je platná v rámci Európskej únie. Záruka sa vzťahuje iba na škody spôsobené výrobcom, t. j. chyby materiálu alebo montážne chyby, a nevzťahuje sa na škody spôsobené zavinením používateľa v dôsledku nesprávnej manipulácie so zariadením alebo jeho použitia na účely, ktoré sú v rozpore s jeho určením. Upozornenie: akýkoľvek pokus o zmenu alebo demontáž zariadenia nad rámec jeho bežného používania a údržby spôsobí stratu záruky!
Ak zistíte akúkoľvek poruchu zariadenia, pošlite ju spolu s vyplneným záručným listom na adresu predajcu alebo výrobcu. Podmienkou prijatia záruky je, aby dátum výroby vyrazený na výrobku zodpovedal dátumu uvedenému na záručnom liste. Tieto podmienky nevylučujú, neobmedzujú ani nepozastavujú práva
vyplývajúce z nesúladu tovaru so zmluvou. Záruka je obmedzená iba na opravu alebo výmenu samotného spotrebiča. Nevzťahuje sa na následky straty alebo poškodenia iných predmetov.

LT VARTOTOJO VADOVAS

Gerbiamieji, dėkojame, kad įsigijote AQUAEL produktą. Esame įsitikinę, kad būsite patenkinti jo veikimu. Norėdami išvengti problemų, susijusių su jo naudojimu, prieš tai atidžiai perskaitykite šias instrukcijas.

NAUDOTI. NANO REEF DUO yra visiškai įrengtas akvariumo rinkinys, skirtas mažam jūrų akvariumui įrengti. Jį sudaro modernus bakas, priklijuotas skaidriu silikonu, kurio forma panaši į kubą ir matmenys 35x35x40 cm (talpa 50 l), su stikliniu dangčiu su išpjova kaskados filtrui montuoti. Komplekte taip pat yra apsauginis kempinės kilimėlis, apsaugantis akvariumo dugną.
Šiame gaminyje yra šviesos šaltinis, kurio energijos vartojimo efektyvumo klasė yra F. Apšvietimas gali būti pakeistas galutiniu vartotoju. NANO REEF DUO apšvietimas yra universali, dviguba LEDDY SLM DUO MARINE &; ACTINIC lempa, sumontuota ant rezervuaro stiklo krašto. Lempoje yra dvi eilės šviesos diodų, kurių bendra galia yra 10 W (2x5 W). Pusė jų yra MARINE diodai, skleidžiantys stiprią baltą šviesą (spalvos temperatūra 10000 K), o kita pusė yra ACTINIC diodai, skleidžiantys intensyvią mėlyną šviesą. Lempa užtikrina visapusišką jūrų rezervuaro apšvietimą, puikiai atkuria jo interjero spalvas ir užtikrina greitą, netrikdomą koralų ir kitų bestuburių augimą. Jis veikia trimis darbo režimais: DAY (MARINE 100% galia), DAYBREAK (MARINE 50% galia &; ACTINIC 50% galia) ir ACTINIC (ACTINIC 100% galia). DIENA yra pagrindinė ir galingiausia šviesa akvariumo apšvietimui per dieną. DAYBREAK puikiai veikia kaip pirmasis režimas po nakties ir maitinant žuvis - ypač jei turite drovių išteklių. ACTINIC yra mėlynas švytėjimas, leidžiantis unikaliai stebėti akvariumą po tamsos, įskaitant žuvis ir naktinius gyvūnus. DAY &; ACTINIC apšvietimas gražiai parodys akvariumo išdėstymą tiek dieną, tiek naktį, taip pat padarys interjerą jaukesnį. DIENOS / DIENOS PERTRAUKOS / AKTININIO darbo režimo keitimas vyksta išjungus ir įjungus modulį jungikliu ne ilgiau kaip per 5 sekundes. Tiesioginis perjungimas į DAY režimą vyksta išjungus modulį ilgiau nei 5 sekundėms ir vėl jį įjungus. Jo naudojimas leidžia sukurti unikalų dekoratyvinį efektą ir žymiai sutaupyti, nes sumažėja sąskaitos už elektrą (sunaudojama labai mažai energijos) ir nereikia dažnai keisti. Lempa turi rankenos pločio ribotuvą, kuris leidžia patogiai prisitaikyti prie akvariumo sienos storio.
Filtravimą užtikrina modernus ir itin efektyvus FZN PRO 1000 kaskadinis filtras. Jis turi sklandų talpos reguliavimą, leidžiantį reguliuoti vandens valymo intensyvumą pagal savo poreikius.
NANO REEF DUO rinkinys puikiai tinka koralų, krevečių, mažų dygiaodžių ir mažų jūrinių žuvų veisimui. Jo priežiūra labai paprasta ir nereikalauja daug darbo – be reguliaraus valymo, rekomenduojama per savaitę pakeisti tik apie 10 litrų vandens. Tai taip pat idealus pasiūlymas pradedantiesiems akvaristams, kurie NANO REEF DUO dėka gali tapti savo pirmojo sūraus vandens rezervuaro savininkais.

SAUGAUS NAUDOJIMO SĄLYGOS

Jūsų įsigytas prietaisas pagamintas pagal galiojančius Europos Sąjungoje galiojančius saugos standartus. Norėdami jį naudoti ilgą laiką ir saugiai, perskaitykite šias saugos sąlygas:

1. Svarbu! Prieš naudojimą atidžiai perskaitykite. Pasilikite ateičiai. Prieš montuodami ir naudodami prietaisą, atidžiai perskaitykite šias naudojimo ir surinkimo instrukcijas (A pav.).
2. Prietaisas tinkamas naudoti tik uždarose patalpose ir tik pagal paskirtį (B pav.).
3. Prietaisas gali būti valdomas tik iš elektros tinklo, esant vardinei įtampai ir dažniui, nurodytam ant prietaiso.
4. Šio šviestuvo pažeisto išorinio lankstaus laido ar laido negalima pakeisti; Jei laidas yra pažeistas, šviestuvas turi būti sunaikintas. (C pav.).
5. ĮSPĖJIMAS: Prieš atidarydami šviestuvą techninei priežiūrai, atjunkite maitinimo šaltinį. Prieš įdėdami ranką į vandens tiekimą, visada atjunkite visus bake esančius prietaisus nuo elektros tiekimo (D pav.).
6. Šia įranga gali naudotis ne jaunesni kaip 3 metų vaikai ir asmenys, kurių fizinės ar psichinės galimybės yra ribotos ir kurie neturi patirties ir žinių apie įrangą, jeigu yra numatyta priežiūra arba instrukcija, kaip saugiai naudoti įrangą, kad būtų suprasta su ja susijusi rizika. Vaikai neturėtų žaisti su įranga. Vaikai neturėtų valyti ir prižiūrėti įrangos be priežiūros. (E pav.).
7. Šio šviestuvo šviesos šaltinis nekeičiamas; Kai šviesos šaltinis yra susidėvėjęs, reikia pakeisti visą šviestuvą.
8. Mažiausias atstumas tarp lempos ir vandens lygio yra 15 mm (F pav.).
9. Nežiūrėkite į veikiantį šviesos šaltinį (G pav.). Šviestuvas turėtų būti