При возникновении ненормальных условий эксплуатации (например, остановка ротора, забитый вход или выход в результате загрязнения, работа всухую) установленный в насосе электронный контроллер с термовыключателем отключит насос от сети питания до момента остывания. Включение насоса произойдет автоматически. При сравнительно небольших размерах насос обеспечивает высокую производительность и высоту подъема (см. раздел „Технические характеристики"). Простота конструкции облегчает уход за изделием.

УСЛОВИЯ БЕЗОПАСНОЙ ЭКСПЛУАТАЦИИ. Приобретенное Вами устройство изготовлено в соответствии с нормами безопасности, действующими на территории Европейского Союза. Для длительного и безопасного использования устройства просим Вас ознакомиться с приведенными ниже условиями безопасности:

1. Фонтанные насосы **AQUAJET PFN ECO** изготовлены в соответствии со всеми действующи-ми нормами безопасности. Насос можно подключать к электрической сети только при помощи штепсельной розетки с защитным контактом. Штепсель должен быть включен в сетевую розетку,расположенную в сухом месте.
2. В питающей сети должен быть установлен дифференциальный выключатель с током утечки 30 мА.
3. Перед выполнением любой операции, связанной с насосом (монтаж, очистка) необходимо вынуть сетевой штепсель из розетки!
4. **В бассейнах насос можно эксплуатировать только при условии, что в воде никого нет.**
5. Запрещается эксплуатировать насос с механическими повреждениями, например, с трещиной в корпусе, а также с поврежденным сетевым кабелем. Не допускается замена несъемного шнура питания. Если шнур поврежден, устройство не подлежит дальнейшей эксплуатации.
6. При помощи насосов **AQUAJET PFN ECO** можно перекачивать жидкости температурой до +35°C. Запрещается перекачивать легковоспламеняющиеся материалы и пищевые жидкости.
7. Обслуживание устройства детьми в возрасте отвосьми лет и лицами с ограниченными физическими или умственными возможностями, а также лицами, у которых нет опыта обслуживания данного устройства, допускается под соответствующим надзором либо после предварительного инструктажа по безопасной эксплуатации устройства, в ходе которого будут осознаны риски, связанные с использованием данного оборудования. Устройство – не детская игрушка! Чистка и техническое обслуживание устройства детьми без присмотра не допускается.

ВНИМАНИЕ: В разных странах могут действовать иные особые правила, касающиеся использования насосов в плавательных бассейнах, рыбных и садовых прудах и в фонтанах.

ВНИМАНИЕ: Запрещается переносить или передвигать насос, держа его за кабель питания. Для его перемещения можно использовать только ручку, расположенную на верхней части насоса. Если насос работает при полном погружении, рекомендуется прикрепить к этой ручке трос или веревку для облегчения извлечения насоса из воды.

ОСТОРОЖНО! При работе насоса со снятыми крышками ни в коем случае не приближайте пальцы к входному отверстию! Насос может засосать пальцы внутрь, а попадание пальцев в камеру грозит серьезными травмами и даже ампутацией.

СПИСОК РИСУНКОВ

1. Детали насоса
2. Установка насоса за пределами водоема
3. Снятие передней крышки
4. Снятие задней крышки
5. Монтаж заглушки кабеля

УСТАНОВКА, ПУСК И РЕГУЛИРОВКА. Насос можно полностью погрузить в воду, установив на дне водоема, либо установить за пределами водоема (рис. 2). Максимальная глубина погружения составляет 3 м. Подставка насоса может быть установлена непосредственно на грунте либо прикручена винтами к устойчивому основанию большего размера. В случае если насос **используется погруженным в воду**, обязательно используйте все крышки, предварительный фильтр **PFN** и заглушку (1, 2, 10 и 11). Это предотвратит попадание внутрь инородных тел слишком большого размера. Размер щелей крышек (1 и 10) не превышает 3 мм. Спорадическое засасывание внутрь камешков и тому подобных инородных тел, размер которых не превышает размер щелей, не вызывает сбоев в работе насоса и не ведет к его повреждению. Никогда не используйте насос без фильтра (детали 1, 2, 10 и 11 либо фильтра E на рис. 2)! Для создания фонтана к выходу насоса следует прикрутить редуктор телескопа (12), установить телескопическую трубку (13) и распрыскивающую насадку (14). Редуктор телескопа (12) используется для регулировки потока воды (применяется к PFN ECO 6000, 8000, 10 000). Он позволяет направлять воду в фонтан либо в боковое выпускное отверстие, к которому можно подсоединить соответствующий шланг (1"). Сгрелки на ручке для настройки редуктора указывают главное направление потока воды. Установив ручку регулятора в промежуточное положение, перекачиваемую воду можно разделить на два разнонаправленных потока, благодаря чему она может одновременно поступать в фонтан и фильтр либо искусственный водопад. С помощью ручки редуктора можно регулировать соотношение между двумя потоками.
С помощью телескопической трубки (13) распрыскивающую насадку (14) можно установить на требуемой высоте.
При **установке насоса за пределами водоема** (рис. 2) следует снять переднюю крышку (1) и предварительный фильтр PFN (2). Инструкции по снятию крышек приведены ниже, в разделе "ТЕХНИЧЕСКОЕ ОБСЛУЖИВАНИЕ".
На входе и на выходе насоса следует установить подходящие соединительные патрубки (C и D). Соединительные патрубки (C и D) следует плотно закрутить и подсоединить к ним шланги.

ВНИМАНИЕ! При включении устройства в сеть ротор сначала работает медленно, а затем постепенно набирает обороты. Максимальная скорость оборота достигается примерно через 30 секунд.

ДОПОЛНИТЕЛЬНЫЕ УКАЗАНИЯ:

1. Не допускается использование мягкого шланга, так как мощный насос может вызвать его деформацию, перекрывая поток воды.
2. На конце входного шланга необходимо установить всасывающую корзинку (E), которая предотвращает всасывание мусора диаметром свыше 3 мм.

Так как насос не является самовсасывающим, то при установке за пределами водоема насос следует расположить ниже минимального уровня воды, как показано на рисунке, а перед запуском всасывающий и выходной шланги необходимо заполнить водой, чтобы разводушить камеру ротора. Запуск насоса производится включением вилки в розетку электросети. При установке насоса за пределами водоема (рис. 2) следует удостовериться в герметичности соединений на входе и на выходе и при необходимости их укрепить. Насос предназначен для непрерывной работы. Как при работе в погружении, так и при установке насоса за пределами водоема следует стараться, чтобы насос не работал всухую, то есть без воды (в насосе имеется защита от чрезмерной скорости оборотов в случае извлечения насоса из воды либо включении всухую).

ВНИМАНИЕ: Из-за наличия в камере дополнительной вкладки, в которой может скапливаться воздух, насос необходимо тщательно развоздушить, погрузив его в воду и поворачивая таким образом, чтобы к поверхности воды было направлено то входное, то выходное отверстие, пока из устройства не перестанут выходить большие пузырьки воздуха.

ТЕХНИЧЕСКОЕ ОБСЛУЖИВАНИЕ. Насос не требует постоянного техобслуживания. Если устройство работает в сильно загрязненной среде, то со временем может произойти засорение крышки (1 и 10) или всасывающей корзинки (E), что значительно снижает производительность насоса. Перед чисткой крышек (1 и 10) насос необходимо отключить от электросети, вынув вилку из розетки, а затем извлечь из воды. Снятие передней крышки (1) проиллюстрировано на рисунке 3. Нажимая на крышку (1) по бокам в соответствии со стрелками „I", ее можно открепить и сдвинуть вниз в соответствии со стрелками „II". Метод снятия задней крышки (10) показан на рисунке 4. Нажав на крышку (10) посередине верхней части в соответствии со стрелкой „I", ее можно открепить и слегка сдвинуть вниз в соответствии со стрелкой „II". Для полного снятия крышки следует нажать на две точки в ее нижней части в соответствии со стрелками "III". Одновременно с задней крышкой (10) снимается заглушка кабеля (11), которую можно вынуть из крышки (10), а кружку снять с кабеля насоса. Затем снятые детали можно прочистить под проточной водой с помощью щетки. После чистки крышки устанавливаются в обратном порядке. При установке задней крышки (10) и заглушки (11) руководствуйтесь рисунком 5. Установка производится в следующем порядке:

a) наденьте заднюю крышку (10) на кабель (K) насоса;
b) заглушку (11) вставьте **до упора** в нижнюю щель крышки в соответствии со стрелкой, обращая внимание на то, чтобы:
b1) боковые штифты (H) заглушки (11) оказались между двойными выступами (G) задней крышки (10);
b2) боковые крылышки (J) заглушки попали в маленькие углубления в нижней полке задней крышки (10) /углубления должны быть тщательно вычищены!/;
c) при обратной установке узла (10 и 11) следует в первую очередь вставить зубцы (L) задней крышки в нижней части станины насоса (см. стрелки „III" на рисунке 4).

Насос приводится в действие водонепроницаемым двигателем, за которым не требуется никакого ухода. В насосе установлен электронный пусковой контроллер, благодаря которому ротор всегда вращается в определенном направлении. Если в результате использования насоса без фильтра (или в результате утери заглушки (11) кабеля) насос засорится листьями, крупными камешками и прочим мусором и заблокируется, то необходимо **очистить ротор и роторную камеру**. Чистка производится в следующем порядке: отсоедините насос от электросети, вынув вилку из розетки, затем извлеките его из воды, снимите переднюю крышку (1), снимите кожух ротора (2), повернув его против часовой стрелки, отвинтите болты, закрепляющие корпус двигателя (3), снимите роторную камеру (4), извлеките ротор (5) и почистите его под проточной водой. Затем очистите внутреннюю часть роторной камеры с помощью мягкой щетки. Кроме этого, следует снять прокладку (6), тщательно ее почистить, а затем установить на прежнее место и смазать небольшим количеством вазелина. Сборка насоса производится в обратном порядке.

ДЕМОНТАЖ И ЛИКВИДАЦИЯ. Использованное электрическое и электронное бытовое оборудование нельзя выбрасывать в мусорные ящики. Селекция, сбор и надлежащая утилизация отходов такого типа оберегает ценные ресурсы окружающей среды. Пользователь несет ответственность за доставку использованного оборудования в специализированный пункт сбора, где его примут бесплатно. Информацию о таких пунктах можно получить в пункте продажи или сервисном пункте изготовителя.

ГАРАНТИЙНЫЕ УСЛОВИЯ. Изготовитель предоставляет гарантию на срок 24 месяцев, считая от даты продажи. Гарантия распространяется на повреждения, возникшие по вине изготовителя, т.е. дефекты материалов или ошибки при монтаже. Гарантия не распространяется на повреждения, возникшие из-за неправильной эксплуатации устройства или использования не по назначению. Внимание! Любые попытки внесения конструкционных изменений или разбора устройства, выходящие за пределы его нормальной эксплуатации или ухода, влекут за собой потерю гарантии!
В случае обнаружения неправильной работы устройства, необходимо выслать его вместе с заполненным продавцом гарантийным талоном по адресу дистрибьютора. Условием принятия гарантии является соответствие даты изготовления, указанной на продукте, дате, указанной на гарантийном талоне. Настоящие гарантийные условия не исключают, не ограничивают и не приостанавливают прав покупателя, вытекающих из несоответствия товара условиям договора. Гарантия ограничена восстановлением или заменой устройства. Не обеспечивает последствий потери или уничтожения, какихлибо других элементов.

Пункты приема на гарантийный ремонт:
г. Москва пр-т Мира д. 182, тел. 8 (495) 971-29-87
г. Москва ул. Вешняковская д. 24А, тел. 8 (495) 971-29-87
г. Санкт-Петербург наб. реки Фонтанки д. 99, тел. 8 (812) 310-29-72
г. Екатеринбург ул. Шаумяна д. 100, тел. 8 (982) 613-26-91
vk.com/waterpet
e-mail: aquael-service@yandex.ru

ES MANUAL DE USO

Estimados Senores, gracias por comprar nuestro producto. Estamos seguros que estarán satisfechos. Para evitar cualquier problema relacionados con su uso, por favor, lean atentamente este manual.

USO PREVISTO Y PROPIEDADES. Las bombas de alto rendimiento y bajo consumo **AQUAJET PFN ECO** están destinadas para bombear agua en estanques, fuentes, cascadas de jardín y piscinas pequeñas. Pueden ser utilizadas también para otros fines, por ejemplo, en jardinería, en hogar, en granjas, en criaderos de peces y animales, en obras de construcción, etc. Las bombas son resistentes al agua marina. El eje cerámico del rotor prácticamente no se desgasta y garantiza una larga durabilidad de la bomba. La bomba puede ser sumergida completamente en el agua o bien, colocada fuera del depósito de agua. La estructura única del rotor y su compartimento contribuye a reducir el consumo de energía eléctrica, en hasta un 60%, en comparación con otros modelos disponibles en el mercado, con similar rendimiento, caudal y altura de elevación de agua. El filtro previo, mecánico filtra eficazmente las impurezas y suciedad, limitando la necesidad de frecuentes trabajos limpieza manual de la bomba.
En caso de condiciones anómalas de uso (por ej.: rotor parado, entrada o salida obstruidas o funcionamiento en seco), el controlador electrónico montado en la bomba, equipado con interruptor térmico, desconectará el suministro eléctrico, hasta que se enfríe. La reconexión de la bomba se producirá automáticamente. A pesar de dimensiones reducidas, las bombas ofrecen un rendimiento alto e importante capacidad de elevación de agua (ver "Datos técnicos"). La sencilla estructura de las bombas facilita el manejo y mantenimiento de la bomba.

LAS CONDICIONES DE SEGURIDAD. El aparato que han elegido ha sido disenado de acuerdo a las normas de seguridad vigentes de la Union Europea. Para un largo y seguro uso del aparato les pedimos que lean atentamente las siguientes condiciones de seguridad:

1. Las bombas de fuentes **AQUAJET PFN ECO** han sido fabricadas siguiendo todas las normas actuals de seguridad. La bomba puede ser conectada a la red electrica solamente a traves de un enchufe protegido. El enchufe debe ser conectado en una espacio seco.
2. El circuito electrico de alimentacion debe ser equipado con fusible diferencial con corriente de flujo de 30 mA.
3. Antes de realizar cualquier operacion con la bomba (montaje, limpieza), hay que desconectar el enchufe!
4. **La bomba puede ser utilizada en piscinas, con la condicion de que no haya nadie en el agua.**
5. No se puede instalar una bomba con desperfectos mecanicos, por ej.: carcasa rota, danado cable de conexion. El cable de alimentacion no se puede desmontar y reemplazar. Si el cable resulta danado, el dispositivo debe ser desechado.
6. Las bombas **AQUAJET PFN ECO** pueden bombear sustancias liquidas con temperatura de hasta 35°C. No se puede bombear sustancias inflamables o alimentos liquidos.
7. Este equipo puede ser utilizado por ninos mayores de 8 anos y personas con reducida capacidad fisica y mental, asi como, personas sin experiencia y conocimientos acerca del dispositivo, si se mantiene el control o instruye previamente a estas personas, en cuanto al uso seguro del mismo y los riesgos inherentes a su uso. Los ninos no pueden jugar con este equipo. Los ninos no pueden realizar las tareas de limpieza y mantenimiento sin la supervision de un adulto.

ATENCIÓN: Las normativas nacionales aplicables al uso de bombas en piscinas, estanques de peces, estanques de jardín y fuentes, pueden variar en diferentes países.

ATENCIÓN: Queda prohibido izar y desplazar la bomba, tirando del cable de alimentación. Para desplazar la bomba, agarrar el mango en la parte superior. Si la bomba está sumergida completamente en agua, durante su funcionamiento, se recomienda atar una cuerda al mango, para facilitar su extracción del agua.

ATENCIÓN: ¡Si la bomba se utiliza con mamparos desmontados, queda prohibido acercar los dedos a la entrada de agua, porque existe el riesgo de que la bomba aspire los dedos al interior, causando lesiones e incluso amputaciones!

ÍNDICE DE DIBUJOS

1. Componentes de la bomba
2. Colocación de bomba fuera del depósito de agua
3. Desmontaje de mamparo frontal
4. Desmontaje de mamparo posterior
5. Montaje de tapón de manguito

MONTAJE , PUESTA EN MARCHA Y AJUSTE. La bomba puede ser sumergida completamente, hasta el fondo del depósito de agua o bien, colocada fuera del mismo (dib. 2).
La profundidad máxima de inmersión es de 3 m. El soporte de la bomba puede colocarse directamente en suelo o fondo del depósito, también puede ser atornillada, para mayor estabilidad. Si la bomba se utiliza **completamente sumergida en el agua**, es necesario utilizar todos los mamparos de succión, filtro previo PFN y tapón (1, 2, 10 i 11). Estos elementos evitan la absorción de objetos sólidos de grades dimensiones. Las fisuras de los mamparos (1 y 10) tienen 3 mm. La absorción esporádica de piedras u objetos sólidos, a través de estas fisuras, no afecta el funcionamiento de la bomba y tampoco causa desperfectos.
¡No utilizar la bomba sin filtro (componentes 1, 2, 10 y 11 o filtro E sg. dib. 2)! Para crear el efecto de fuente en la salida de la bomba, enroscar el reductor de telescopio (12), acoplar el manguito telescópico (13) y la tobera dispersora (14). El reductor de telescopio (12) es el elemento de adjuste (se aplica a PFN ECO 6000, 8000, 10 000). Permite dirigir el agua hacia la fuente o salida lateral, donde se acopla la manguera correspondiente (1"). Las flechas en la perilla del reductor de telescopio indican el sentido principal del caudal de agua. El agua bombeada se puede separar en dos sentidos, en posiciones intermedias de la perilla, permitiendo suministrarla simultáneamente a la fuente y filtro o cascada. La perilla del reducto de telescopio puede regular ampliamente la proporción de agua entre dos salidas.
El manquito telescópico (13) permite ajustar la altura de la tobera dispersora (14).
Si la bomba se **coloca junto al depósito de agua** (dib. 2) hay que desmontar el mamparo frontal (1) y el filtro previo PFN (2). El desmontaje de los mamparos se describe detalladamente, en el apartado "MANTENIMIENTO".
En la entrada y salida de la bomba, hay que colocar los acoples adecuados (C y D). Los acoples (C y D) deben ser estancos. Conectar las mangueras a dichos acoples.

¡ATENCIÓN! Después de conectar el dispositivo al enchufe eléctrico, el rotor funciona a revoluciones lentas, incrementando gradualmente su velocidad. Transcurridos 30 segundos, el rotor alcanza la velocidad máxima.

OBSERVACIONES:

1. La manguera no puede blanda, porque la potencia de la bomba puede deformarla, cerrando el caudal.
2. En el extremo de entrada de la manguera, colocar el cesto de aspiración (E) que evita la entrada de objetos con diámetro superior a 3 mm.

La bomba no es una bomba de autosucción, por ello, si se coloca junto al depósito de agua, hay que colocarla por debajo del nivel mínimo de agua, según se indica en el dibujo. Antes de poner en marcha la bomba, hay que llenar la manguera de entrada y salida con agua, para extraer el aire del compartimento del rotor. La bomba se pone en marcha, conectándola al enchufe de red eléctrica. Si la bomba funciona fuera del depósito de agua (dib. 2), comprobar la estanqueidad de los acoples de entrada y salida. Ajustar los acoples, si fuese necesario. La bomba está adaptada para funcionar de forma continua. Si trabaja sumergida o bien, fuera del agua, controlar que no funciona en seco, sin agua (la bomba está equipada con elementos de seguridad, que evitan las altas revoluciones, si se saca del agua o se pone en marcha en seco).

ATENCIÓN: En el compartimento del rotor hay un forro añadido (que puede acumular aire). Por ello, es necesario extraer el aire de la bomba, sumergiéndola en el agua y colocando alternamente la salida y entrada en vertical, hasta que dejen de salir grades burbujas de aire.

MANTENIMIENTO. La bomba no requiera mantenimiento constante. Si la bomba se utiliza en agua altamente contaminada, con el tiempo, pueden obstaculizarse los mamparos (1 y 10) o el cesto de succión (E), limitando el rendimiento de la bomba. Para limpiar los mamparos (1 y 10), hay que desconectar la bomba de la red eléctrica y sacarla del agua. El dib. 3 presenta la forma de desmontaje de mamparo frontal (1). Presionar los laterales del mamparo (1), según indican las flechas "I", para desacoplarlo e inclinar hacia abajo, según flecha "II". El dib. 4 presenta la forma de desmontaje del mamparo posterior. Presionar la parte central del mamparo (1), desde arriba, según indican las flechas "I", para desacoplarlo e inclinar hacia abajo, según flecha "II". Para desmontar completamente el mamparo, presionarlo en la parte inferior, en dos puntos, indicados con flechas "III".
Junto con el mamparo posterior (10), se desmonta también el tapón del manguito (11), que se puede sacar del mamparo (10) y del manguito de la bomba. Ahora, los elementos desmontados se pueden limpiar con agua corriente y un cepillo. Los mamparos desmontados se colocan en sentido contrario. El dibujo 5 ayudará a montar el mamparo posterior (10) y tapón (11). Proceder de siguiente forma:

a) colocar el mamparo posterior (10) sobre el cable (K) de la bomba;
b) introducir el tapón (11) **a tope**, en la fisura inferior, según indica la flecha, prestando atención a que:
b1) los pernos laterales (H) del tapón (11) penetren entre dos salientes laterales (G) del mamparo posterior (10);
b2) las aletas laterales (J) del tapón entren en los hoyos de la parte posterior del mamparo posterior (10) /¡estos hoyos pequeños deben estar limpios!/;
c) colocar el conjunto (10 y 11) en su sitio, primero introducir las garras (L) del mamparo posterior, en la parte inferior del soporte de bomba (ver flechas "III" en dibujo 4).

La bomba está propulsada por un motor estanco al agua, que no requiere mantenimiento. La bomba está equipad con un controlador electrónico de puesta en marcha que hace girar el rotor en solo sentido. Si la bomba se utiliza sin filtro (o se pierde el tapón (11) del manguito) y esté obstruida con hojas, piedras grandes u otros elementos y bloqueada, hay que **limpiar el rotor y el compartimento del rotor**. Para ello, procedere a: desconectar la bomba de la red eléctrica, sacarla del agua, desmontar el mamparo frontal (1), desmontar la tapa del rotor (2), girándola en sentido contrario a las agujas del reloj, desenroscar tornillos fijadores de carcasa del motor (3), sacar el compartimento del rotor (4), sacar el rotor (5) y limpiarlo con agua corriente. Limpiar el interior del compartimento del rotor, con un cepillo suave. Seguidamente, desmontar la junta (6) y limpiarla cuidadosamente, antes de colocarla en su sitio y aplicar un poco de vaselina. Ahora, montar la bomba, procediendo en sentido inverso.

EL DESMONTAJE Y LA CASACION. El equipo electrico y electronico desgastado no se debe tirar a la basura. La seleccion y el reciclaje correcto de estos aparatos ayuda a proteger el medio ambiente. El usuario es responsible de suministrar el aparato desgastado a un punto de recogida, donde sera depositado gratuitamente. La informacion sobre los puntos de recogida se puede obtener de las autoridades locales o en los puntos de venta.

LAS CONDICIONES DE GARANTIA. El productor concede una garantia por el periodo de 24 meses desde le fecha de la compra. La garantia abarca las averias causadas por el productor, es decir defectos del material o de montaje. La garantia no abarca deterioros resultado del uso indebido del aparato o tambien su uso de forma diferente a la que esta destinado. Atencion: cualquier intento de transformacion o desmontaje del aparato que exceda el uso normal y la conservacion del aparato provocan la perdida de la garantia! En caso de determinar irregularidades en el funcionamiento del aparato hay que enviarlo junto con la tarjeta de garantia rellenada a la direccion del vendedor. La condicion de aceptar la garantia es la concordancia entre la fecha de la produccion impresa en el aparato y la fecha inscrita en la tarjeta de garantia. Estas condiciones no excluyen, limitan ni suspenden los derechos del comprador resultantes de la falta de concordancia del producto con el contrato. Esta garantia tiene validez unicamente si se presenta un comprobante de compra. La garantia se limita unicamente a la reparacion o al reemplazo del aparato y no cubre perdidas ni danos resultants de los objetos animados o inanimados.
Las presentes estipulaciones no producen exclusion, limitacion o suspension de los derechos del comprador en caso de la no conformidad con el contrato. La garantia limitada cubre solo a la reparacion o el reemplazo del equipo. La garantia no cubre los efectos de perdida o de destruccion de cualquier otro objeto.

IT MANUALE

Gentili Signori, grazie per aver acquistato il nostro prodotti. Siamo sicuri che sarete soddisfatti di suo funzionamento. Per evitare eventuali problemi associati con il suo uso, Vi preghiamo di leggere prima attentamente le seguenti istruzioni.

APPLICAZIONE E PROPRIETÀ. Le pompe da giardino ad alte prestazioni **AQUAJET PFN ECO** a risparmio energetico sono state progettate per pompare l'acqua nelle vasche da giardino, fontane, cascate, laghetti e piscine delle famiglie. Esse possono essere utilizzate con successo per altri scopi, ad esempio in orticoltura, nelle fattorie agricole, in allevamento pesci e altri animali, cantieri ecc. Le pompe sono resistenti all'acqua marina. L'asse ceramica del rotore è resistente ad usura e garantisce alla pompa la lunga durata. soggetto ad usura e fornisce durata della pompa. La pompa può essere completamente immerso nel serbatoio acqua, oppure può essere disposta all'esterno del serbatoio. Il disegno unico del rotore e la camera fa che le pompe sono ad un eleveto risparmio energetico, consumano energia fino al 60% in meno di elettricità rispetto ai modelli con prestazioni simili ancora disponibili sul mercato, pur mantenendo eccellenti prestazioni, quali la portata e altezza di sollevamento dell'acqua. Prefiltro meccanico efficacemente elimina l'inquinamento, che riduce la necessità di pulizia frequente della pompa.

Nel caso di condizioni anomale di funzionamento (per es. il rotore fermato, ingresso o uscita intasate a causa di impurità o il funzionamento a secco), il sensore termico istallato all'interno della pompa la disconette dalla rete elettrica per tempo neccessario per il raffredamento della pompa. Commutazione avviene automaticamente. Le pompe con dimensioni relativamente piccole offrono prestazioni elevate e l'altezza di sollveamento dell'acqua (vedi "Dati tecnici"). Grazie alla costruzione semplice sono facili da usare.

CONDIZIONI PER L'UTILIZZO IN PIENA SICUREZZA. Il dispositivo acquistato e stato prodotto secondo le norme di sicurezza attualmente in vigore in Unione Europea. Per un utilizzo a lungo e in piena sicurezza vi preghiamo di attenersi alle seguenti norme di sicurezza:

1. Le pompe per fontane **AQUAJET PFN ECO** sono realizzate secondo le norme di sicurezza attualmente in vigore. Possono essere collegate alla rete elettrica solo unicamente mediante una presa con contatto di terra di protezione. La spina deve essere collegata a una presa di rete posta in un luogo asciutto.
2. Nella rete di alimentazione deve essere installato un interruttore differenziale di sicurezza, con corrente di perdita di 30mA.
3. Prima di ogni operazione legata alla pompa (montaggio, pulizia) bisogna assolutamente estrarre la spina dalla presa!
4. **La pompa puo essere utilizza in piscine, a condizione che nessuno sia presente in acqua.**
5. E' vietato installare una pompa che presenta un danneggiamento meccanico, ad esempio spaccature del corpo della pompa, o con il cavo di alimentazione danneggiato. Il cavo di alimentazione non scollegabile non puo essere sostituito. Se il cavo viene danneggiato il dispositivo non e piu utilizzabile.
6. Le pompe **AQUAJET PFN ECO** possono essere utilizzate unicamente per pompare liquidi a temperatura non superiore a 35°C. Con questo tipo di pompe non si possono pompare materiali infiammabili o liquidi alimentari.
7. Questo dispositivo puo essere utilizzato da bambini di eta minima di 8 (otto) anni e da parte di persone con ridotte capacita fisiche, mentali e con la mancanza di esperienza e conoscenza del dispositivo, se verra fornita assistenza o formazione per l'uso delle attrezzature in modo sicuro e comprendesi i rischi associati. I bambini non dovrebbero giocare con il dispositivo. I bambini non possono eseguire le operazioni di manutenzizone oppure di pulizia del dispositivo senza la sorveglianza da parte delle persone adulte.

NOTA: Per l'utilizzo di pompe in piscine, laghetti e giardini e fontane in vari Paesi possono avere vigere la norme speciali.

NOTA: È vietato trasportare e spostare la pompa usando il cavo di alimentazione. Il suo movimento dovrebbe utilizzare la maniglia sulla parte superiore della pompa. Nel caso della pompa in full immersion si consiglia di collegare all'impugnatura una cordicella per una facile rimozione della pompa dall'acqua.

NOTA: Quando la pompa lavora senza le protezioni è vietato avvicinare le dita all'ingresso dell'acqua, perché può essere il caso che la pompa tira dita nella camera e causando le ferite come pure le pùo anche tagliare!

ELENCO DELLE FIGURE

1. Parti della pompa
2. Disposizione della pompa fuori dalla serbatoio dell'acqua
3. Rimozione del coperchio anteriore
4. Rimozione del coperchio posteriore
5. Installazione tappo del tubo conduttore

INSTALLAZIONE, AVVIAMENTO E LA REGOLAZIONE. La pompa può essere completamente immersa sul fondo del serbatoio, o disposta fuori dello stesso (Fig. 2).
La profondità massima di immersione è 3 m. Il supporto della pompa può essere messa direttamente sul substrato, oppure può essere fissato in modo permanente con le viti ad una base più ampia, stabile. Nel **caso di utilizzo della pompa immersa in acqua**, è necessario montare tutte le protezioni aspiranti, il prefiltro **PFN** e il tappo (1, 2, 10 e 11). Questi impediscono l'aspirazione di corpi estranei di dimensioni troppo grosse. Le fessure delle protezioni non superano 3 mm. Le occasionali aspirazioni di pietre e corpi simili non causano alcun disturbo nel funzionamento della pompa o danni ad essa.
Non usare mai la pompa senza filtro (parte 1, 2, 10 e 11, o filtro E fig. 2)! Per creare una fontana, alla bocca di uscita avvitare telescopio riduttore (12), un condotto telescopico (13) e spruzzattore (14). Telescopio riduttore (12) è un elemento preferito per la regolazione ((si applica a PFN ECO 6000, 8000, 10 000). Esso permette di dirigere l'acqua nella fontana, o all'uscita laterale che può essere collegato ad un tubo adatto (1 "). Le frecce sulla manopola del riduttore del telescopio indicano la direzione principale del flusso dell'acqua. Acqua pompata - in posizioni intermedie della manopola - può essere divisa in due direzioni, il che consente alimentazione simultanea della fontana e del filtro o della cascata. Con l'aiuto della manopola del riduttore telescopico in una larga fascia si può regolare la proporzione di flusso tra queste due uscite.
Con tubo telescopico (13) si può posizionare spruzzatore (14) ad un'altezza adeguata.
Nel caso di collocazione della pompa fuori al serbatoio (Fig. 2), si deve rimuovere il coperchio anteriore (1) e prefiltro PFN (2). Nella sezione "MANUTENZIONE" sono descritte le modalità rimozione delle protezioni.
In entrata e in uscita dovrebbero essere scelti adeguati raccordi (C e D). Raccordi (C e D) debbono essere motati a tenuta a ad essi si deve fissare i tubi.

NOTA! Dopo il collegamento del dispositivo alla rete di alimentazione il rotore inizialmente funziona lentamente e aumenta gradualmente la velocità. La velocità operativa massima viene raggiunta in circa 30 secondi.

NOTE:

1. Il tubo non può essere morbido, in qunato la pompa potente può deformarlo, chiudendo il flusso.
2. Alla estremità del tubo di aspirazione è necessario installare il cestello di aspirazione (E), che impedisce l'aspirazione di impurità di diametro superiore a 3 mm.

La pompa non è autoadescante, così quando si decide di metterla all'esterno del serbatoio, essa deve essere collocata al di sotto di livello minimo dell'acqua - vedasi disegno, e prima di attivazione della pompa si deve a riempire il tubo di aspirazione al fine di disareare la camera del rotore. La pompa viene attivata collegando una spina ad una presa di corrente. Nel caso di posizionamento della pompa fuori dal serbatoio (Fig. 2), si deve verificare la tenuta di allacciamenti in entrata e in uscita, ed eventualmente correggerli. La pompa è progettata per il funzionamento continuo. Quando la pompa lavora in immersione come pure in caso di posizionamento della pompa all'esterno del serbatoio, si deve prestare attenzione che la pompa non funziona a secco senza acqua (la pompa è protetta contro turnover nel caso di rimozione della pompa dall'acqua, o un funzionamento a secco).

NOTA: A causa dell'ulteriore inserto nella camera (nel quale puo accumularsi l'aria) la pompa deve essere accuratamente sfiatata immergendola in acqua e l'impostando una volta che l'ingresso verso alto una volta uscita verso alto fino all'arresto di uscita di grosse bolle d'aria.

MANUTENZIONE. La pompa non richiede manutenzione costante. Se funziona in un ambiente fortemente inquinato, con il passare del tempo possono intasarsi le coperture (1 e 10) o il cestello di aspirazione (E), riducendo notevolmente l'efficienza della pompa. Per pulire delle protezioni (1 e 10), la pompa deve essere scollegato dalla rete - tirando la spina - poi rimuoverla dall'acqua. Il metodo di rimozione della copertura anteriore (1) è mostrato in Figura 3. Premendo la apertura (1) sul lato della freccia "I" può essere sganciarla e ruotare verso il basso secondo la freccia "II". Il metodo di rimozione della copertura posteriore (10) è mostrato in figura 4. Al fine di togliere la copertura (10) al centro da sopra secondo la freccia "I" si può sganciare e leggermente deviare verso il basso secondo la freccia "II". Al fine di togliere completamente la copertura, si deve premerla in due punti da basso secondo indicazione della freccia "III".
Insieme con la copertura posteriore (10) viene rimosso il coperchio del tubo (11) che può essere rimosso dall'acopertura (10) e la copertura puo essere rimosso dal tubo della pompa. Ora le parti rimosse possono essere puliti in acqua corrente con una spazzola. Le coperture pulite vanno montate in ordine inverso. Per il montaggio della copertura posteriore (10) e il coperchio (11) Vi aiuterà il disegno.
5. Si deve procedere come segue:

a) copertura posteriore (10) posizionare sul cavo (K) della pompa;
b) il coperchio (11) inserire spingendo fino al momento che **incontriamo resistenza** nella fessura inferiore della copertura come indica la freccia, avendo cura che:
b1) i perni laterali (H) coperchi (11) siano inserite tra doppi sporgengze (G), della copertura posteriore (10);
b2) lembi laterali (J) del coperchio andassero negli incavi sul ripiano inferiore della copertura (10) (questi piccoli incavi devono essere puliti !);
c) riposizionando il gruppo (10 e 11), per primo si deve inserire gli ganganci (L) della copertura posteriore in parte inferiore del basamento della pompa (vedi freccia "III" in Figura 4).

La pompa è azionata da un motore a tenuta stagna che non richiede alcuna manutenzione. La pompa possiede un startup elettronico di controllo fa girare il rotore gira sempre in una particolare direzione. Quando a causa del/oso della pompa senza filtro (o coperchi persi (11) del tubo), la pompa si intasa di foglie, grandi pietre o altri detriti e i blocca, allora si deve pulire il rotore e la camera. A tal fine, si deve procedere in seguente ordine: scollegare la pompa dalla rete - tirando la spina - poi rimuoverla dall'acqua, togliere la copertura anteriore (1), rimuovere il coperchio del rotore (2) per la sua ruotando in senso antiorario, svitare le viti di fissaggio dell'alloggiamento del motore (3), rimuovere la camera del rotore (4), rimuovere il rotore (5) e lavarlo sotto acqua corrente. Quindi, utilizzando una spazzola morbida pulire l'interno della camera del rotore. Inoltre, rimuovere la guarnizione (6) e puliirla accuratamente e reinserirla al suo posto e leggermente unta di vaselina. Ora la pompa può essere montata in ordine inverso.

SMONTAGGIO E SMALTIMENTO. Le apparecchiature elettriche ed elettroniche usate non possono essere smaltite con i rifiuti domestici. La raccolta e lo smaltimento differenziati di questo tipo di rifiuti contribuisce alla difesa dell'ambiente naturale. L'utilizzatore ha la responsabilità di consegnare l'apparecchiatura usata in un punto di raccolta specializzato, dove sara preso in consegna gratuitamente. E' possibile ottenere informazioni circa tali punti di raccolta presso le autorità locali, o presso il punto vendita.

CONDIZIONI DI GARANZIA. Il produttore fornisce una garanzia per un periodo di 24 mesi, a partire dalla data di acquisto. La garanzia copre esclusivamente i danni derivanti da colpa del produttore cioe i difetti dei materiali e gli errori di montaggio. Non copre i danni conseguenti all'utilizzo improprio del dispositivo, o all'utilizzo del dispositivo a scopi non conformi alla sua destinazione d'uso. Attenzione: ogni tentativo di modifica o di smontaggio del dispositivo che non rientra nell'ambito del normale utilizzo e manutenzione, provoca la perdita della garanzia! Nel caso venga rilevato un malfunzionamento, e necessario inviare il dispositivo all'indirizzo del venditore insieme alla carta di garanzia compilata. Condizione per il riconoscimento del diritto alla garanzia e la corrispondenza tra la data di produzione impressa sul prodotto e quella indicata sulla carta di garanzia. Le presenti condizioni non escludono, non limitano e non sospendono i diritti dell'acquirente derivanti dalla difformita tra il prodotto e il contratto. La garanzia e limitata unicamente alla riparazione o alla sostituzione del dispositivo stesso. La garanzia non comprende le conseguenze della perdita o della distruzione di qualsiasi altro oggetto.

AQUAEL®

AQUAJET PFN ECO
6000, 8000, 10 000, 15 000

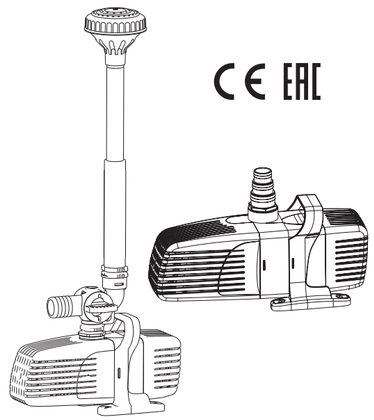

CE EAC

GB PL DE FR RU ES IT

AQUAEL Sp. z o. o.
16-400 Suwałki, Dubowo II 35, Poland
www.aquael.com, e-mail: service@aquael.com

B / MULTI-1 / 2018-03-27

SPECIFICATIONS • DANE TECHNICZNE • TECHNISCHE DATEN • CARACTÉRISTIQUES TECHNIQUES ТЕХНИЧЕСКИЕ ХАРАКТЕРИСТИКИ • DATO TÉCNICOS • DATI TECNICI

AQUAJET PFN ECO		6000	8000	10000	15000
Voltage • Napięcie • Spannung • Voltage Напряжение • Tensión • Tensione	V В	220-240			
Frequency • Częstotliwość • Frequenz • Fréquence Частота • Frecuencia • Frequenza	Hz Гц	50			
Power • Moc • Leistung •Puissance Мощность • Potencia • Potenza	W Вт	29	52	69	125
IP class Stopień ochrony obudowy Gehäuseschutzart Indice de protection Степень защиты оболочки Grado de protección de carcasa Grado di protezione dell'alloggio		IPX8			
Max. capacity Max. wydajność Max. Förderleistung Rendement max. Максимальная производительность Caudal máx. Max. resa	l/h л/ч	6000	7500	9000	14 000
Max. wysokość podnoszenia Max. water lift Max. Förderhöhe Hauteur de levage max. Profondeur d'immersion max. Максимальный подъем воды Altura máx. de elevación Max. altezza di sollevamento in	m м	3,5	4,5	5,5	6,5
Max. głębokość zanurzenia Max. depth of immersion Max. Eintauchtiefe Profondeur d'immersion max. Максимальная глубина погружения Profundidad máx. de inmersión Max profondità di immersione	m м	3			
Gwint do przyłączenia na wlocie Inlet connecting thread Anschlussgewinde am Einlass Filetage de fixation à l'entrée Соединительная резьба на входе Acople roscado en entrada Filettature per attacchi all'ingress		R 1"		R 1,5"	
Gwinty do przyłączenia na wylocie Outlet connecting thread Anschlussgewinde am Auslass Filetage de fixation à la sortie Соединительная резьба на выходе Acople roscado en salida Filettature per attacchi all'uscita		R 1"		R 1,5"	

LIST OF PARTS (Fig. 1) • WYKAZ CZĘŚCI (Rys.1) • TEILELISTE (Abb.1) • LISTE DES PIÈCES (Fig.1) ПЕРЕЧЕНЬ ДЕТАЛЕЙ (Рис. 1) • ÍNDICE DE PIEZAS (Dib. 1) • ELENCO DELLE PARTI (Fig.1)

1	Front cover • Osłona przednia • Vordere Abdeckung • Ecran avant Передняя крышка • Mamparo frontal • Pannello frontale
2	PFN pre-filter • Prefiltr PFN • PFN Vorfilter • Pré-filtre PFN Предварительный фильтр PFN • Filtro previo PFN • Il prefiltro PFN
3	Fastening screws - motor housing (4 pcs) • Śruby mocujące obudowę silnika (4 szt.) Befestigungsschrauben des Motorgehäuses (4 Stck.) • Vis de montage de boîtier du moteur (4 pièces) Болты, закрепляющие корпус двигателя (4 шт.) • Tornillos fijadores de la carcasa del motor (4 uds.) Viti di montaggio dell'alloggiamento motore (4 pz.)
4	Rotor chamber • Komora wirnika • Laufradkammer • Chambre de rotor Роторная камера • Compartimento del rotor • La camera del rotore
5	Complete rotor • Wirnik kompletny • Komplettes Laufrad • Rotor complet Ротор — комплект • Rotor completo • Rotore completo
6	Gasket • Uszczelka • Dichtung • Joint d'étanchéité • Прокладка • Junta • Tenuta
7	Motor housing • Korpus pompy • Abdeckung des Pumpenmotors • Capot du moteur de la pompe Кожух двигателя насоса • Carcasa del motor de bomba • Copercho del motore della pompa
8	Pump motor • Silnik pompy • Pumpenmotor • Moteur de la pompe Двигатель насоса • Motor de bomba • Il motore della pompa
9	Nuts for fastening screws (4 pcs) • Nakrętki śrub mocujących (4 szt.) Muttern der Befestigungsschrauben (4 Stck.) • Ecrous des vis de montage (4 pièces) Гайки закрепляющих болтов (4 шт.) • Tuercas para tornillos fijadores (4 uds.) Capellini delle viti di montaggio (4 pezzi)
10	Rear cover • Osłona tylna • Rückseitige Abdeckung • Ecran arrière Задняя крышка • Mamparo posterior • Il copercho posteriore
11	Cable cap • Zaślepka przewodu • Kabelstopfen • Bouchon de tube Заглушка кабеля • Tapón del manguito • Copertura del cavo
12	Telescope splitter • Rozdzielacz teleskopu • Teleskopverteiler • Séparateur du télescope Разделитель телескопа • Separador del telescopio • Il divisore del telescopio
13	Complete PFN telescopic tube • Rurka teleskopowa PFN komplet PFN Teleskopsteigrohr Satz • Tube télescopique PFN complet Телескопическая трубка PFN — комплект • Manguito telescópico PFN juego completo Il tubo telescopico PFN completo
14	PFN spray nozzle • Końcówka rozpryskująca PFN • PFN Sprühaufsatz • Embout pulvérisant PFN Распыскивающая насадка PFN • Tobera dispersora PFN • L'estremità di spruzzo PFN
15	Connector pipes • Króćce PFN •Anschlussstucke • Tubulure Штуцеры • Tubos de conexión • Tubi di collegamento

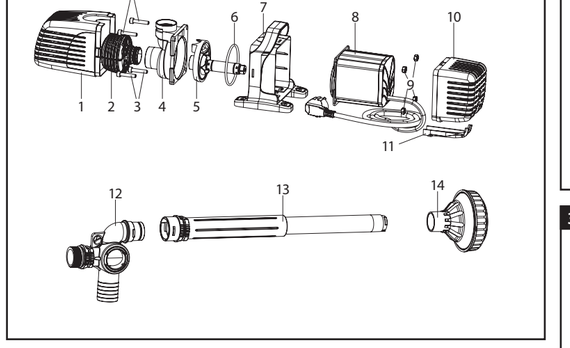

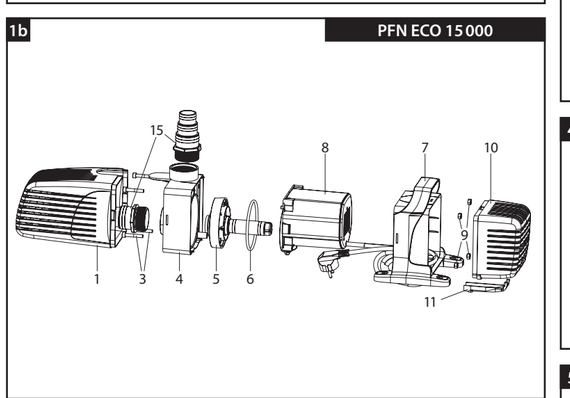

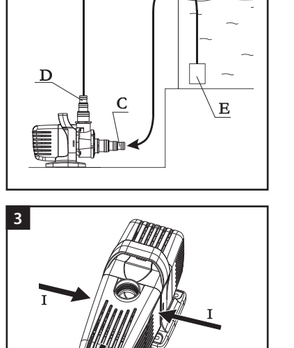

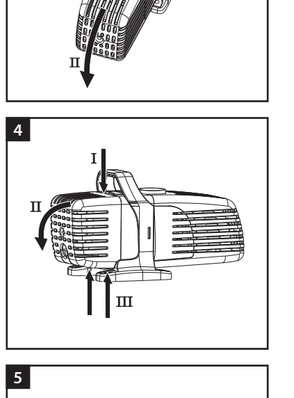

GB MANUAL INSTRUCTIONS

Thank you for purchasing our product. We are confident that you will be satisfied with its operation. Prior to using the device, please read carefully the following instructions to avoid Thank you for purchasing our product. We are confident that you will be satisfied with its operation. Prior to using the device, please read carefully the following instructions to avoid any possible problems. List of parts:

DESIGNATION AND PROPERTIES. The high-capacity, energy-efficient **AQUAJET PFN ECO** garden pumps are designed to be used for the pumping of water in garden ponds, fountains, artificial cascades, and home swimming pools. They can also be successfully used for other purposes, such as gardening, farming, various household applications, in fish farming and animal husbandry, on construction sites, etc. The pumps are resistant to sea water. The ceramic rotor axis is virtually wear-free for better longevity of the pump. The pumps can be operated either submerged in water or placed outside the water reservoir. The unique design of the rotor and its chamber makes the pumps exceptionally energy-efficient. They consume up to 60% less power than other comparable pumps available in the market while maintaining excellent performance parameters such as capacity and water lift. The mechanical pre-filter effectively intercepts impurities, which means that the pump does not need to be cleaned frequently.
If the pump is working under abnormal operating conditions (e.g. when the rotor has stalled, when the inlet or outlet of the pump has been blocked due to clogging, or when the pump is dry-running), the inbuilt electronic controller equipped with a thermal switch will disconnect the pump from the mains until it has cooled down. The pump will be switched back on automatically. Despite their relatively small size, the pumps ensure a high throughput and water lift (see 'Specifications'). Thanks to the simple design, the pumps are easy to maintain.

CONDITIONS OF SAFE USAGE. The devide you purchased was manufactured in conformity with all safety standards currently in force on the area of European Union. For long lasting and safe usage please read the safety conditions below:
1. The pump can be connected to the power grid using only a socket with a grounding terminal. The plug should be connected to a socket located in a dry place.
2. The power network should have a residual current circuit breaker of 30mA leakage current installed.
3. Prior to any action regarding the pump (installation, cleaning) it is necessary to remove the power plug from the socket!
4. **The pump can be installed in pools under the condition that there is no one in the water.**
5. Pump that is damaged mechanically, e.g. has a broken casing or damaged power cord, must not be installed. The power cord is non-detachable and cannot be replaced. If the cord is damaged, the device must be discarded.
6. The **AQUAJET PFN ECO** pumps can only be used for liquids of temperature up to 35°C. Flammable and food liquids must not be pumped using these pumps.
7. This device can be operated by children who are at least eight years of age, by persons with reduced physical or mental capabilities or persons with no prior experience with the device only under supervision or following aninstruction on the safe operation of the device to ensure that the person is aware of any associated risks. The device is not a child's toy! Do not let children to clean or perform maintenance on the device without supervision.

NOTE: Depending on your country, other special regulations may apply to the use of pumps in swimming pools, fish ponds, garden ponds, and fountains.
NOTE: Do not hold the pump by the power cable when moving or carrying. Only use the handle at the top of the pump to move it. If the pump operates submerged in water, attach a line or a rope to the handle to facilitate the removal of the pump from the water.
CAUTION! When the pump is operating with its covers removed, never bring your fingers close to the inlet! If you fingers get sucked into the pump, they may be severely injured or amputated.

LIST OF FIGURES.
1. List of parts
2. Installing the pump outside a water reservoir
3. Removing the front cover
4. Removing the rear cover
5. Assembly of the cable cap

ASSEMBLY, STARTUP, AND ADJUSTMENT. The pump can be operated either fully submerged in water, at the bottom of a water reservoir or installed outside the reservoir (Fig 2).
The maximum depth of immersion is three metres. The base of the pump can be placed directly on the ground; alternatively, it can be permanently fixed with screws to a large, stable base. If the **pump is operated fully submerged in water**, always use all the suction covers, the PFN pre-filter, and the cable cap (parts 1, 2, 10, and 11). This will prevent excessively large foreign bodies from getting inside the pump. The slits in the covers (1 and 10) do not exceed 3 mm. Pebbles and similar foreign solids smaller than 3 mm may occasional get inside the pump. This will not cause any malfunctioning or damage to the pump.
Never operate the pump without a filter (parts 1, 2, 10, and 11 or filter E in Fig. 2)! In order to form a fountain, screw the telescope reducer (12) in the pump outlet; next, install the telescopic tube (13) and the spray nozzle (14). The telescope reducer (12) is used for flow adjustment (applies to PFN ECO 6000, 8000, 10 000). By its means, the flow of water can be directed either into the fountain or to the side outlet, to which a suitable 1" hose can be connected. The arrows on the regulating knob of the reducer indicate the main direction of the flow. Intermediate positions of the knob can be used to split the flow of water into two in order to simultaneously feed a fountain and a filter/cascade. The reducer knob can be used to freely adjust the ratio between the two flows.
The telescopic tube (13) is used to adjust the height of the spray nozzle (14).
I**f the pump is installed outside a water reservoir** (Fig. 2), remove the front cover (1) and the PFN pre-filter (2). Detailed instructions on how to remove the covers can be found in the section titled 'MAINTENANCE.'
Select appropriate connectors (C and D) for the inlet and outlet of the pump. Make sure that the connectors (C and D) are tightly fastened; connect the hoses to the connectors.
NOTE! After the device is connected to the mains, the rotor initially runs slowly, gradually picking up the speed. Maximum operating speed is achieved within about 30 seconds.
ADDITIONAL GUIDELENES:
1. The hose must not be soft, as the powerful pump may deform it, shutting off the flow of water.
2. To prevent solid particles bigger than 3 mm in diameter from getting sucked into the pump, install the suction basket (E) at the end of the inlet hose.

The pump is not self-priming. Therefore, if it is installed outside a water reservoir, it must be placed below the minimum water level, as shown in the picture. Also, before the pump is started, fill the inlet and outlet hoses with water in order to remove air from the rotor chamber. The pump is activated by connecting the plug to the mains socket. If the pump is installed outside a water reservoir (Fig. 2), check the inlet and outlet connections for leakages. If necessary, tighten them up. The pump is designed for continuous operation. Irrespective of whether the pump is operating in water or operates outside a water reservoir, avoid dry-running, that is running the pump without water. The device is protected against excessively high rotation speeds when the pump is taken out of the water or is dry-run.
NOTE: Due to the presence of an additional insert in the chamber, air may accumulate inside the pump. Therefore, the pump must be thoroughly de-aerated. For this purpose, submerge it in water and turn it up and down so that the inlet and the outlet openings alternately face the water surface. Continue to do so until there are no more large bubbles of air escaping from the pump.

MAINTENANCE. The pump does not require constant maintenance. If the device operates in a particularly dirty environment, the covers (1 and 10) or the suction basket (E) can get clogged over time, leading to a significant reduction in the performance of the pump. In order to clean the covers (1 and 10), disconnect the pump from the main by pulling out the plug and take the pump out of the water. Figure 3 shows how to remove the front cover (1). Press the sides of the cover (1) as indicated by arrows 'I' to release it; next, tilt the cover down as indicated by arrow 'II'. Figure 4 shows how to remove the rear cover (10). Press the cover (10) at the centre of its top as indicated by arrow 'I' to release it; next, slightly tilt the cover down as indicated by arrow 'II'. In order to completely remove the cover, press two points at the bottom of the cover as indicated by arrows 'III.'
The cable cap (11) should be removed along with the rear cover (10). Take out the cable cap (11) from the cover (10); next, take the cover off the cable. Now the parts that have been disassembled can be cleaned with a brush under running water. After the covers have been cleaned, reassemble them in reverse order. Consult Fig. 5 when reassembling the rear cover (10) along with the cable cap (11). The reassembly is conducted as follows:
a) put the rear cover (10) onto the pump cable (K);
b) push the cable cap (11) all the way into the lower slot of the cover as indicated by the arrow; when doing so, make sure that:
b1) the side pins (H) of the cable cap (11) get between the double projections (G) of the rear cover (10);
b2) the side flaps (J) of the cable cap get into the notches in the lower shelf of the rear cover (10); /the notches must be thoroughly cleaned beforehand!/
c) when reassembling the unit (10 and 11), first of all insert the cogs (L) of the rear cover into the bottom of the pump stand (see arrows 'III' in Figure 4).

The pump is driven by a waterproof motor that requires no maintenance. The pump is equipped with an electronic starting controller that ensures that the rotor is always rotating in a particular direction. If the pump gets clogged with leaves, large pebbles, or other impurities due to being operated without a filter or with a missing cable cap (11), clean the rotor and the rotor chamber. For this purpose, perform the following operations in the order of listing: disconnect the pump from the mains by pulling out the plug; next, take the pump out of the water, remove the front cover (1), remove the rotor cover (2) by turning it counter-clockwise, unscrew the bolts (3) fastening the motor housing, remove the rotor chamber (4), pull out the rotor (5) and clean it under running water. Next, use a soft brush to clean the inside of the rotor chamber. In addition, take off the gasket (6), thoroughly clean it and put it back into place. Next, grease the gasket using a small amount of Vaseline. Reassemble the pump in reverse order.

DISASSEMBLY AND DISPOSAL. It is forbidden to dispose of used electric and electrical equipment in a trash bin. Segregating and proper utilization of this kind of waste leads to conserving the resources of natural environment. The user is responsible for delivering the used product to a specialized collection point where it will be accepted free of charge. You can obtain information about such a facility at the local authorities at the product seller.

WARRANTY CONDITIONS. The manufacturer grants a 24 month guarantee beginning on the date of purchase. The guarantee covers defects arising from manufacturer fault i.e. defective materials or assembly errors. It does not cover damage due to user's fault caused by improper handling of the device or using the device for purposes discordant its destination. Attention: any modification or disassembly attempt exceeding normal usage and maintenance cause the guarantee void. In case of noticing improper operation of the device send it with filled out warranty card to the distributor address. The conformity of the production date stamped on the product and written in the guarantee card is a prerequisite for accepting the guarantee. The following warranty conditions do not exclude, limit or suspend user's rights derived from discrepancy of the merchandise with the agreement. The guarantee is limited to repair or replacement of the unit only and does not cover consequential loss or damage to animate or inanimate objects.

PL INSTRUKCJA OBSŁUGI

Szanowni Państwo, dziękujemy za zakup produktu firmy AQUAEL. Jesteśmy przekonani, że będą Państwo usatysfakcjonowani z jego użytkowania. Aby uniknąć jakichkolwiek problemów związanych z jego użytkowaniem prosimy o uprzednie uważne zapoznanie się z poniższą instrukcją.

PRZEZNACZENIE I WŁAŚCIWOŚCI. Wysokiej wydajności energooszczędne pompy ogrodowe **AQUAJET PFN ECO** są przeznaczone do pompowania wody w stawach ogrodowych, fontannach, kaskadach, oczkach wodnych i przydomowych basenach. Mogą być z powodzeniem używane także do innych celów, np. w ogrodnictwie, w gospodarstwach domowych i rolnych, w hodowli ryb i innych zwierząt, na budowach itd. Pompy są odporne na działanie morskiej wody. Ceramiczna oś wirnika praktycznie nie ulega zużyciu i zapewnia długowieczność pompy. Pompa może być całkowicie zanurzona w zbiorniku wodnym, lub może być umieszczona poza zbiornikiem. Unikalna budowa wirnika i jego komory sprawia, że pompy są wyjątkowo energooszczędne zużywając nawet do 60% energii elektrycznej mniej niż modele o analogicznej wydajności dostępne dotąd na rynku przy zachowaniu doskonałych parametrów użytkowych, takich jak wydajność i wysokość podnoszenia wody. Prefiltr mechaniczny skutecznie zatrzymuje zanieczyszczenia, dzięki czemu ogranicza konieczność częstego czyszczenia pompy. W przypadku nieprawidłowych warunków użytkowania (np. zatrzymany wirnik, zatkany wlot albo wylot wody lub wynika zanieczyszczenia lub też praca na sucho) zainstalowany w pompie elektroniczny sterownik wyposażony w wyłącznik termiczny odłączy ją od sieci elektrycznej, do czasu ostygnięcia. Załączenie nastąpi samoczynnie. Pompy przy stosunkowo niewielkich wymiarach zapewniają dużą wydajność i wysokość podnoszenia (patrz „Dane techniczne"). Dzięki prostej budowie ich obsługa jest łatwa.

WARUNKI BEZPIECZNEGO UŻYTKOWANIA. Zakupione przez Państwa urządzenie zostało wykonane zgodnie z aktualnymi normami bezpieczeństwa obowiązującymi na terenie Unii Europejskiej. Dla jego długotrwałego i bezpiecznego użytkowania prosimy o zapoznanie się z poniższymi warunkami bezpieczeństwa:
1. Do sieci elektrycznej pompę można przyłączyć tylko przez gniazdo wtyczkowe z kontaktem ochronnym. Wtyczka powinna być przyłączona do gniazda sieciowego, znajdującego się w suchym miejscu.
2. W sieci zasilającej musi być zainstalowany wyłącznik różnicowoprądowy o prądzie ulgowym 30 mA.
3. Przed każdą operacją związaną z pompą (montaż, czyszczenie) należy bezwzględnie wyciągnąć wtyczkę sieciową z gniazda!
4. **Pompę można stosować w basenach kąpielowych pod warunkiem, że nikogo nie ma w wodzie.**
5. Nie wolno instalować pompy, która jest uszkodzona mechanicznie, np. ma pękniętą obudowę, lub gdy jej przewód przyłączeniowy jest uszkodzony. Przewód zasilający jest nieodłączalny nie może być wymieniony. Jeżeli przewód ulegnie uszkodzeniu, sprzęt staje się bezużyteczny.
6. Pompy **AQUAJET PFN ECO** można używać dla cieczy o temperaturze do 35°C. Przy pomocy tych pomp niewolno przepompowywać materiałów łatwopalnych, ani płynów spożywczych.
7. Niniejszy sprzęt może być użytkowany przez dzieci w wieku co najmniej 8 lat i przez osoby o obniżonych możliwościach fizycznych, umysłowych i osoby o braku doświadczenia i znajomości sprzętu, jeżeli zapewniony zostanie nadzór lub instruktaż odnośnie do użytkowania sprzętu w bezpieczny sposób i zrozumiałe związane z tym zagrożenia. Dzieci nie powinny bawić się sprzętem. Nie powinno być wykonywane czyszczenie i konserwacja sprzętu przez dzieci bez nadzoru.

UWAGA: Odnośnie używania pomp w basenach, stawach rybnych i ogrodowych oraz w fontannach w różnych krajach mogą obowiązywać inne specjalne przepisy.
UWAGA: Zabrania się przenoszenia oraz przesuwania pompy przy pomocy przewodu zasilającego. Do jej przemieszczania należy wykorzystywać uchwyt na górze pompy. W przypadku pracy pompy w pełnym zanurzeniu zaleca się przymocowanie do tego uchwytu linki w celu łatwiejszego wyjmowania pompy z wody.
UWAGA: Podczas pracy pompy ze zdjętymi osłonami nie wolno zbliżać palców do wlotu wody, bo może dojść do sytuacji, ze pompa wciągnie palce do komory i pokaleczy je lub obetnie!

WYKAZ RYSUNKÓW
1. Części pompy
2. Postawienie pompy poza zbiornikiem wody
3. Zdejmowanie osłony przedniej
4. Zdejmowanie osłony tylnej
5. Montaż zaślepki przewodu

MONTAŻ, URUCHOMIENIE I REGULACJA. Pompę można całkowicie zanurzyć na dnie zbiornika, albo postawić poza zbiornikiem (rys. 2).
Maksymalna głębokość zanurzenia wynosi 3 m. Podstawka pompy może stać bezpośrednio na podłożu, lub można ją na stałe przymocować wkrętami do większej, stabilnej podstawy. W przypadku **używania pompy w stanie zanurzonym w wodzie**, koniecznie należy stosować wszystkie osłony ssące, prefiltr **PFN** i zaślepkę (1, 2, 10i 11). Zapobiegają one dostaniu się ciał obcych o zbyt dużych rozmiarach. Szczeliny osłon (1 i 10) nie przekraczają 3 mm. Sporadycznie wysyganie kamyków i podobnych ciał, nie większych od tych szczelin, nie powoduje żadnych zakłóceń w działaniu pompy, ani jej uszkodzenia.
Nigdy nie używać pompy bez filtra (części 1, 2, 10 i 11 lub filtra E wg rys. 2)! W celu utworzenia fontanny do wylotu pompy należy wkręcić rozdzielacz teleskopu (12), nałożyć rurkę teleskopową (13) i końcówkę rozpryskującą (14). Reduktor teleskopu (12) jest korzystnym elementem regulacji (dotyczy PFN ECO 6000, 8000, 10 000). Umożliwia on skierowanie wody do fontanny albo do bocznego wylotu, gdzie można podłączyć odpowiedni wąż (1"). Strzałki na pokrętle reduktora teleskopu pokazują głowny kierunek wody. Pompowaną wodę – w pośrednich pozycjach pokrętła – można rozdzielać w dwóch kierunkach, co umożliwia równoczesne zasilanie fontanny i filtra lub kaskady. Przy pomocy pokrętła reduktora teleskopu w szerokim zakresie można regulować proporcję między tymi dwoma wylotami. Rurką teleskopową (13) można ustawić końcowkę rozpryskującą (14) na odpowiedniej wysokości.
W przypadku **postawienia pompy poza zbiornikiem** (rys. 2) należy usunąć osłonę przednią (1) i prefiltr PFN (2). /Sposób zdejmowania osłon jest opisany szczegołowo w dalszym rozdziale „KONSERWACJA".
Na wlot i wylot pompy należy dobrać odpowiednie króćce (C i D). Króćce (C i D) należy szczelnie zainstalować, a do nich podłączyć węże.
UWAGA! Po podłączeniu urządzenia do gnizada zasilającego wirnik początkowo pracuje wolno i stopniowo zwiększa prędkość obrotową. Maksymalną prędkość pracy uzyskuje w czasie około 30 sekund.
UWAGI:
1. Wąż nie może być miękki, ponieważ mocna pompa może go zdeformować, zamykając przepływ.
2. Na końcu węża wlotowego koniecznie należy zainstalować koszyk ssący (E), który zapobiega wsysaniu zanieczyszczeń średnicy powyżej 3 mm.

Pompa nie jest samozasysająca, dlatego przy postawieniu poza zbiornikiem, należy ją umieszczać poniżej minimalnego poziomu wody według rysunku, a przed uruchomieniem napełnić wąż zasysający i wylotowy wodą w celu odpowietrzenia komory wirnika. Pompa jest uruchamiana poprzez podłączenie wtyczki do gniazda sieciowego. W przypadku ustawienia pompy poza zbiornikiem wody (rys. 2), należy sprawdzić szczelność połączeń na wlocie i na wylocie, i w razie potrzeby ją poprawić. Pompa przystosowana jest do ciągłej pracy. Przy pracy w zanurzeniu, jak również przy postawieniu pompy poza zbiornikiem, należy zwrócić uwagę na to, aby pompa nie pracowała na sucho, bez wody (pompa posiada zabezpieczenie przed wysokimi obrotami w przypadku wyjęcia pompy z wody, lub uruchomienia na sucho).
UWAGA: Ze względu na dodatkową wkładkę w komorze (w której może zebrać się powietrze) należy dokładnie odpowietrzyć pompę zanurzając ją w wodzie i ustawiając raz wlotem raz wylotem w kierunku powierzchni wody aż przestaną leciec duże bąble powietrza.

KONSERWACJA. Pompa nie wymaga ciągłej konserwacji. Jeśli pracuje w mocno zanieczyszczonym otoczeniu, z upływem czasu mogą zatkać się osłony (1 i 10), lub też koszyk ssący (E), znacznie obniżając wydajność pompy. W celu wyczyszczenia osłon (1 i 10), pompę należy odłączyć od sieci elektrycznej – wyciągając wtyczkę - następnie wyjąć ją z wody. Sposób zdejmowania osłony przedniej (1) pokazany jest na rysunku 3. Naciskając osłonę (1) na bokach według strzałek „I" można ją odczepić, i wychylić na dół zgodnie ze strzałką „II". Sposób zdejmowania osłony tylnej (10) pokazany jest na rysunku 4. Naciskając osłonę (10) w środku z góry według strzałki „I" można ją odczepić, i nieznacznie wychylić na dół zgodnie ze strzałką „II". W celu całkowitego zdjęcia tej osłony, należy ją od dołu w dwóch punktach nacisnąć według strzałek „III". Wraz z osłoną tylną (10) zdejmuje się również zaślepkę przewodu (11), którą można wyjąć z osłony (10) i osłonę zdjąć z przewodu pompy. Teraz zdjęte elementy można wyczyścić pod bieżącą wodą, używając szczotki. Wyczyszczone osłony można nałożyć w odwrotnej kolejności. Przy nałożeniu osłony tylnej (10) i zaślepki (11) będzie pomocny Państwu rysunek 5. Postępować należy jak następuje:
a) osłonę tylną (10) nałożyć na kabel (K) pompy;
b) zaślepkę (11) wsunąć **do oporu** w dolną szczelinę osłony według strzałki, zwracając uwagę na to, aby:
b1) boczne bolce (H) zaślepki (11) trafiły między podwójne występy (G) osłony tylnej (10);
b2) boczne skrzydełka (J) zaślepki trafiły we wgłębienia na dolnej połce osłony tylnej (10) /te małe wgłębienia muszą być wyczyszczone!/;
c) nakładając zespół (10 i 11) z powrotem, należy w pierwszej kolejności wsunąć pazury (L) osłony tylnej na dole stojaka pompy (patrz strzałki „III" na rysunku 4).

Pompa napędzana jest przez wodoszczelny silnik, ktory nie wymaga żadnej konserwacji. Pompa posiada zainstalowany elektroniczny sterownik startu sprawiający, że wirnik kręci się zawsze w konkretnym kierunku. Gdy z powodu używania pompy bez filtra (albo zapbienia zaślepki (11) przewodu) pompa zetka się liśćmi, dużymi kamykami lub innymi zanieczyszczeniami i zablokuje się, należy **wyczyścić wirnik i jego komorę**. W tym celu należy po kolei: odłączyć pompę od sieci elektrycznej – wyciągając wtyczkę – następnie wyjąć ją z wody, zdjąć osłonę przednią (1), zdjąć osłonę wirnika (2) poprzez jej przekręcenie w kierunku przeciwnym do kierunku ruchu wskazówek zegara, odkręcić śruby mocujące obudowę silnika (3), zdjąć komorę wirnika (4), wyciągnąć wirnik (5) i wyczyścić go pod bieżącą wodą. Następnie przy pomocy miękkiej szczotki czyścimy wnętrze komory wirnika. Dodatkowo należy zdjąć uszczelkę (6) i dokładnie ją oczyścić po czym nałożyć ją z powrotem na swoje miejsce i lekko posmarować wazeliną. Teraz pompę można złożyć w odwrotnej kolejności.

DEMONTAŻ I KASACJA. Zużytego sprzętu elektrycznego i elektronicznego nie należy wyrzucać do śmietnika. Selekcjonowanie i prawidłowa utylizacja tego typu odpadów przyczynia się do ochrony środowiska naturalnego. Użytkownik jest odpowiedzialny za dostarczenie zużytego sprzętu do wyspecjalizowanego punktu zbiórki, gdzie będzie on przyjęty bezpłatnie. Informację o takim punkcie można uzyskać u władz lokalnych lub w punkcie zakupu.

WARUNKI GWARANCJI. Producent udziela gwarancji na okres 24 miesięcy liczącą od daty zakupu. Gwarancja obowiązuje na terenie Unii Europejskiej. Gwarancja obejmuje wyłącznie uszkodzenia powstałe z winy producenta, tj. wady materiałowe lub błędy montażowe, nie obejmuje natomiast uszkodzeń powstałych z winy użytkownika na skutek niewłaściwego obchodzenia się z urządzeniem lub też wykorzystania go do celów niezgodnych z jego przeznaczeniem. Uwaga: jakiekolwiek próby przeróbek lub demontażu sprzętu wykraczające poza zakres jego normalnego użytkowania i konserwacji powodują utratę gwarancji!
W przypadku stwierdzenia nieprawidłowości działania urządzenia należy przesłać je wraz z wypełnioną kartą gwarancyjną na adres sprzedawcy lub producenta. Warunkiem uznania gwarancji jest zgodność daty produkcji wytłoczonej na produkcie z datą wypisaną na karcie gwarancyjnej. Niniejsze warunki nie wyłączają, nie ograniczają ani nie zawieszają uprawnień kupującego wynikających z niezgodności towaru z umową. Gwarancja jest ograniczona wyłącznie do naprawy lub wymiany samego urządzenia. Nie obejmuje ona skutków utraty lub zniszczenia jakichkolwiek innych obiektów.

DE BEDIENUNGSANLEITUNG

Sehr verehrte Kunden, haben Sie vielen Dank für Einkauf unseres Produktes. Wir sind davon überzeugt, dass Sie die richtige Wahl getroffen haben, und werden mit unserem Produkt sowie mit dessen Nutzung und Bedienung zufrieden sein. Um etliche Probleme hinsichtlich der Nutzung des Produkts zu vermeiden, erbitten wir Sie, sich vor der ersten Bedienung mit nachstehender Bedienungsanleitung vertraut zu machen.

BESTIMMUNGSZWECK UND TECHNISCHE BESCHREIBUNG. Die leistungsstarken und sparsamen **AQUAJET PFN ECO** Teichpumpen sind zum Pumpen des Wassers in Springbrunnen, Wasserfällen, Stautreppen, Teichschalen, Gartenteichen und Swimmingpools vorgesehen. Sie können auch für andere Zwecke, z.B. im Gartenbau, im Haushalt und in landwirtschaftlichen Betrieben, in der Fischzucht und Tierhaltung, auf Baustellen usw. zum Einsatz kommen. Die Pumpen sind gegen Meerwasser unempfindlich. Dank der keramischen Achse nutzt sich praktisch nicht ab und stellt eine lange Pumpenlebensdauer sicher. Die Pumpe kann vollständig im Wasser versenkt, aber auch außerhalb am Ufer betrieben werden. Durch die außergewöhnliche Bauweise von Laufrad und Laufradkammer sind die Pumpen ausgesprochen sparsam und verbrauchen bis zu 60% weniger Strom als andere auf dem Merkt erhältliche Modelle mit vergleichbarer Förderleistung, wobei die ausgezeichneten Gebrauchsparameter wie Fördermenge und Förderhöhe gewahrt werden. Der mechanische Vorfilter hält effizient Verschmutzungen zurück, wodurch keine häufige Reinigung der Pumpe erforderlich ist.
Bei abnormen Einsatzbedingungen (z.B. angehaltenes Laufrad, verstopfter Einlass oder Auslass infolge einer Verschmutzung oder auch Trockenbetrieb) wird von dem in der Pumpe installierten Wärmeschutzschalter die Stromversorgung getrennt, bis die Pumpe wieder abgekühlt ist. Die Pumpe schaltet sich anschließend automatisch wieder ein. Die Pumpen bieten eine hohe Leistung und Förderhöhe bei relativ kompakten Abmessungen (siehe „Technische Daten"). Durch ihren einfachen Aufbau lassen sie sich ausgesprochen einfach bedienen.

SICHERHEITSVORSCHRIFTEN. Die durch Sie gekaufte Einrichtung ist entsprechend der zur Zeit geltenden Sicherheitsnormen der Europäischen Union hergestellt worden. Zwecks ihrer dauerhaften und sicheren Benetzung dieser Heizer bitten wir Sie, die folgenden Sicherheitsbedingungen unbedingt zu beruckschtigen:
1. Das Gerat darf nur über eine Steckdose mit Schutzkontakt an das Stromnetz angeschlossen werden. Der Geratestecker ist in eine gegen Feuchtigkeit geschutzte Netzsteckdose zu stecken.
2. Es ist ein Fehlerstromschutzschalter mit einem Nennfehlerstrom von maximal 30mA zu installieren.
3. Vor jeder Operation (Montage, Reinigung) ist unbedingt der Netzstecker zu ziehen!
4. **Unter der Bedingung, dass sich keine Person im Wasser aufhält, kann die Pumpe auch in Schwimmbecken eingesetzt werden.**
5. Es ist verboten, Pumpen mit einer mechanischen Beschadigung, z.B. einem gesprungenen Gehause oder beschadigtem Anschlusskabel einzubauen. Das fest mit dem Gerat verbundene Netzkabel kann nicht ausgewechselt werden. Wenn das Kabel beschadigt wird, ist das komplette Gerat unbrauchbar.
6. Die Pumpen **AQUAJET PFN ECO** durfen nur fur Flussigkeiten mit einer Temperatur von hochstens 35°C eingesetzt werden. Leicht entflammbare Materialien oder flussige Lebensmittel durfen mit diesen Pumpen nicht gepumpt werden.
7. Diese Vorrichtung ist fur die Bedienung von Kindern unter 8 Jahren nicht geeignet sowie durch Personen mit geschwachten manuellen, geistlichen Vermogen, sowie durch Personen mit mangelnder Erfahrung im Umgang mit dem Gerat, oder ohne Kenntnis dessen Funktion, es sei, die Konservierung des Gerates finden statt unter Aufsicht einer geschulten Person, oder sie selbst vorher hinsichtlich der sicheren Nutzung geschult und uber die moglichen Gefahren durch Schulungspersonal unterrichtet wird. Den Kinder ist es untersagt mit dem Gerat zu spielen. Es darf weder das Reinigen noch Warten des Gerates durch Kinder ohne Aufsicht bzw. Begleitung einer im Umgang mit diesem Gerat geschulten Person ausgefuhrt werden.

ACHTUNG: Im Hinblick auf einen Einsatz der Pumpen in Pools, Fischbecken und Gartenteichen sowie in Springbrunnen können von Land zu Land unterschiedliche besondere Vorschriften gelten.
ACHTUNG: Die Pumpe darf nicht am Anschlusskabel getragen oder gezogen werden. Zum Versetzen der Pumpe ist stets der Tragegriff oben am Gerät zu benutzen. Arbeitet die Pumpe vollständig im Wasser eingetaucht, wird empfohlen, ein Seil an diesem Griff anzubringen, um sie bei Bedarf bequem aus dem Wasser ziehen zu können.
ACHTUNG: Beim Betrieb einer Pumpe, von der die Abdeckungen abgenommen wurden, dürfen die Finger nicht in die Nähe des Wasserein lasses geraten, da es passieren kann, dass sie in die Kammer eingesogen werden und Verletzungen oder sogar der Verlust von Fingern die Folge sein kann!

ZEICHNUNGSLISTE:
1. Pumpenteile
2. Aufstellen der Pumpen außerhalb des Wasserbeckens
3. Abnehmen der Frontabdeckung
4. Abnehmen der Rückabdeckung
5. Einbau des Kabelstopfens

MONTAGE, INBETRIEBNAHME UND REGELUNG. Die Pumpe kann vollständig im Wasser versenkt und auf den Grund des Wasserbeckens gestellt oder außerhalb des Beckens aufgestellt werden (Abb. 2).
Die maximale Eintauchtiefe beträgt 3 Meter. Der Pumpelsockel kann direkt auf dem Grund stehen oder mit Bolzen fest an einer größeren, stabileren Grundplatte angebracht werden. Wird die **Pumpe im Wasser versenkt betrieben**, müssen unbedingt alle Abdeckungen, Saugdeckel, **PFN** Vorfilter und der Kabelstopfen (1, 2, 10 i 11) angebracht sein. Diese verhindert, dass zu große Fremdkörper in die Pumpe gelangen. Die