**EL DESMONTAJE Y LA CASACION.** El equipo electrico y electronico desgastado no se debe tirar a la basura. La seleccion y el reciclaje correcto de estos aparatos ayuda a proteger el medio ambiente. El usuario es responsible de suministrar el aparato desgastado a un punto de recogida, donde sera depositado gratuitamente. La informacion sobre los puntos de recogida se puede obtener de las autoridades locales o en los puntos de venta.

**LAS CONDICIONES DE GARANTÍA.** El productor concede una garantia por el periodo de 24 meses desde le fecha de la compra. La garantia abarca las averias causadas por el productor, es decir defectos del material o de montaje. La garantia no abarca deterioros resultado del uso indebido del aparato o tambien su uso de forma diferente a la que esta destinado. Atencion: cualquier intento de transformacion o desmontaje del aparato que exceda el uso normal y la conservacion del aparato provocan la perdida de la garantia! En caso de determinar irregularidades en el funcionamiento del aparato hay que enviarlo junto con la tarjeta de garantia rellenada a la direccion del vendedor. La condicion de aceptar la garantia es la concordancia entre la fecha de la produccion impresa en el aparato y la fecha inscrita en la tarjeta de garantia. Estas condiciones no excluyen, limitan ni suspenden los derechos del comprador resultantes de la falta de concordancia del producto con el contrato. Esta garantia tiene validez unicamente si se presenta un comprobante de compra. La garantia se limita unicamente a la reparacion o al reemplazo del aparato y no cubre perdidas ni danos resultantes de los objetos animados o inanimados. Las presentes estipulaciones no producen exclusion, limitacion o suspension de los derechos del comprador en caso de la no conformidad con el contrato. La garantia limitada cubre solo a la reparacion o el reemplazo del equipo. La garantia no cubre los efectos de perdida o de destruccion de cualquier otro objeto.

## IT ISTRUZIONE D'USO

Egregi Signori, grazie per aver scelto il prodotto AQUAEL. Siamo convinti che sarete soddisfatti del suo funzionamento. Per evitare ogni problema legato al suo utilizzo vi preghiamo di leggere attentamente le seguenti istruzioni.

**DESTINAZIONE D'USO DEL PRODOTTO E CARATTERISTICHE.** I filtri ULTRAFILTER sono moderni filtri per acquari ideati per vasche di medie e grandi dimensioni. La valvola di intercettazione integrata dei tubi flessibili consente grande comodità di utilizzo e pulizia. L'efficace meccanismo di riempimento automatico garantisce un'attivazione del filtro facile e comoda. La grande capacità delle cartucce consente di ricreare condizioni perfette per l'allevamento di animali e piante d'acquario. Nel filtro si possono utilizzare cartucce filtranti di ogni tipo (biologiche, meccaniche e chimiche). La regolazione della portata offre la possibilità di adattare facilmente il flusso alle esigenze di ciascun acquario. Il moderno motore a risparmio energetico assicura un flusso d'acqua stabile attraverso i materiali di filtrazione e riduce le spese per l'elettricità. L'asse del rotore in ceramica rende il rumore del filtro pressoché impercettibile. La linea ULTRAFILTER è composta da tre modelli (ULTRAFILTER 900, 1200, 1400) con portata da 1000 a 1400 l/h.

## CONDIZIONI PER L'UTILIZZO IN PIENA SICUREZZA

Il dispositivo acquistato è stato prodotto secondo le norme di sicurezza attualmente in vigore in Unione Europea. Per un utilizzo a lungo e in piena sicurezza vi preghiamo di attenersi alle seguenti norme di sicurezza:

1. Prima di installare e di ogni avviemento del dispositivo leggere attentamente questo manuale e l'installazione (disegno A).
2. Il dispositivo non puo essere utilizzato all'aperto, e va utilizzato unicamente secondo la sua destinazione d'uso (disegno B).
3. Il dispositivo puo essere alimentato unicamente da una rete elettrica con tensione nominale corrispondente a quella indicata sul dispositivo.
4. Il cavo di alimentazione non scollegabile non puo essere sostituito. Se il cavo viene danneggiato il dispositivo non e piu utilizzabile (disegno C).
5. Prima di immergere le mani nell'acqua bisogna sempre scollegare dall'alimentazione elettrica tutti i dispositive che si trovano nell'acquario (disegno D).
6. Questo dispositivo puo essere utilizzato da bambini di eta minima di 8 (otto) anni e da parte di persone con ridotte capacita fisiche, mentali e con la mancanza di esperienza e conoscenza del dispositivo, se verra fornita assistenza o formazione per l'uso delle attrezzature in modo sicuro e comprendesi i rischi associati. I bambini non dovrebbero giocare con il dispositivo. I bambini non possono eseguire le operazioni di manutenzione oppure di pulizia del dispositivo senza la sorveglianza da parte delle persone adulte (disegno E).

**MONTAGGIO E AVVIO (FIG. 2-5).** Posizionare il filtro ULTRAFILTER SEMPRE sotto il livello dell'acqua nell'acquario. Per motivi estetici, si consiglia di collocarlo in un armadietto per acquari specialistico posizionato sotto la vasca. Il corpo delle valvole del filtro deve essere precedentemente inserito nell'apertura del coperchio (vedi fig. 4c). Il corpo delle valvole nel nuovo filtro si trova nella scatola con i tubi flessibili. Per il primo collegamento del filtro, montare i componenti b-h come mostrato in fig. 1 in conformità con la fig. 2. Le estremità inferiori dei tubi flessibili devono essere posizionate sui raccordi di ingresso del filtro fino ad avvertire resistenza e fissate con dadi di bloccaggio (i). Per garantire la tenuta, spingere le estremità dei tubi flessibili sui connettori fino ad avvertire resistenza. Prima dell'avvio, rimuovere il coperchio del filtro (vedi fig. 3) aprendo i quattro morsetti (l) che bloccano il coperchio del filtro (k). Quindi estrarre/far scorrere il coperchio del filtro (k) dal contenitore del filtro (j). Dall'interno del filtro, rimuovere i cestelli di filtraggio (m) con le cartucce di filtraggio. Si consiglia di immergere in acqua spugne e ovatta. Versare le cartucce di ceramica direttamente nei cestelli dalla confezione in pellicola e risciacquare accuratamente per rimuovere la polvere (in caso contrario la polvere potrebbe causare una temporanea torbidità dell'acqua nell'acquario). Per accelerare l'avvio della filtrazione biologica, si consiglia di irrorare sia spugne che cartucce in ceramica con un biostarter contenente colture vive di batteri nitrificanti (per es. AQUAEL ACTIBACTOL). Quindi posizionare i cestelli del filtro con le cartucce all'interno del filtro nel seguente ordine (a partire dal basso): spugna nera (vaporosa), spugna blu (densa), ovatta di filtraggio, ceramica e montare i quattro morsetti (l) che bloccano il coperchio del filtro. ATTENZIONE: in un filtro appena acquistato le cartucce possono essere posizionate in ordine diverso. L'ordine delle cartucce sopra raccomandato garantisce un'ottimale efficienza di filtrazione dell'acqua.
Per riempire d'acqua un filtro montato, prima di collegarlo alla rete elettrica con le valvole dei tubi flessibili di filtrazione aperte (vedi fig. 4a) estrarre la leva adibita al riempimento del filtro (o) fino ad avvertire resistenza, quindi spingerla indietro (vedi fig. 5) La pressione negativa creata in tal modo all'interno del filtro ne determinerà il riempimento automatico con l'acqua dell'acquario. In seguito la rabboccare perdita d'acqua nella vasca. In seguito rabboccare al perdita d'acqua nella vasca. Dopo aver riempito il filtro di acqua, è sufficiente collegarlo alla rete elettrica. ATTENZIONE: nel primo periodo dopo l'avvio il dispositivo potrebbe funzionare in modo leggermente più rumoroso e espellere grandi quantità di bolle d'aria attraverso il tubo di scarico. Ciò è dovuto allo sfiatamento d'aria automatico all'interno del filtro. ATTENZIONE: se la leva adibita al riempimento del filtro è bloccata (o), inserire un cacciavite nel foro nella parte anteriore della leva e usarlo per farla scorrere verso l'esterno (vedi fig. 7).

**REGOLAZIONE E SCOLLEGAMENTO DELLE VALVOLE DEI TUBI FLESSIBILI DI FILTRAGGIO (FIG. 4a,b,c).** Il filtro ULTRAFILTER è dotato di due valvole posizionate in un corpo unico per la regolazione del flusso d'acqua e lo scollegamento dei tubi flessibili che forniscono acqua al filtro e ne riportano l'acqua nell'acquario. Queste valvole servono per regolare la portata del dispositivo (la velocità del flusso d'acqua attraverso il filtro). Per ridurre o aumentare la portata del filtro, spostare la leva del corpo delle valvole come mostrato in fig. 4a e 4b. Le valvole servono anche per chiudere il flusso d'acqua verso il filtro e scollegare i tubi flessibili. Per fare ciò, spostare la leva della valvola in posizione SERVICE (vedi fig. 4b) - a questo punto il corpo delle valvole si solleva leggermente nel coperchio del filtro. Quindi tirare il corpo valvola verso l'alto per staccarlo dal coperchio del filtro (vedi fig. 4c). Per ricollegare il corpo delle valvole al coperchio eseguire i passaggi precedenti in ordine inverso.

**PULIZIA DEI MATERIALI DI FILTRAGGIO (FIG. 3-4a,b,c e 5).** Pulire le cartucce di filtraggio all'interno del filtro (vedi fig. 3) solo in acqua scaricata dall'acquario (non in acqua di rubinetto!). Si consiglia di eseguire la prima pulizia dopo aver osservato una riduzione visibile delle prestazioni del dispositivo. Per un funzionamento ottimale del filtro, si consiglia di pulire o sostituire le cartucce di filtraggio con cartucce nuove almeno una volta ogni 12 mesi.
Per pulire le cartucce di filtraggio all'interno del filtro: chiudere le valvole sui tubi (vedi fig. 4b "SERVICE"), scollegare il dispositivo dalla rete elettrica, scollegare il corpo delle valvole dei tubi flessibili del filtro (vedi fig. 4c), quindi rimuovere il dispositivo dall'armadietto dell'acquario. Per rimuovere il coperchio del filtro (vedi fig. 3): aprire i quattro morsetti (l) che bloccano il coperchio del prefiltro, quindi sollevare il coperchio del filtro verso l'alto (k). Poiché una piccola quantità d'acqua sporca potrebbe fuoriuscire dal coperchio del filtro durante la rimozione, si consiglia di posizionare il dispositivo in una vasca da bagno o in un piatto doccia. Quindi rimuovere i cestelli del filtro (m) situati all'interno del dispositivo e sostituire le cartucce di filtraggio che li riempiono o effettuare la manutenzione secondo le istruzioni sopra riportate. Quindi assemblare il dispositivo inserendo i cestelli di filtraggio (m) all'interno del dispositivo, posizionare il coperchio del filtro (k) sul contenitore (j), chiudere i morsetti (l) che bloccano il coperchio del filtro (k), collegare il corpo delle valvole, le valvole dei tubi flessibili del filtro (vedi fig. 4c), aprire le valvole sui tubi flessibili (vedi fig. 4a) quindi collegare il dispositivo alla rete elettrica.
Se necessario, i tubi flessibili, i tubi e l'alloggiamento del filtro possono essere puliti da alghe o depositi di calcare e polvere per mezzo di un panno morbido o di una spugna.

**PULIZIA DELLA CAMERA DEL ROTORE E MANUTENZIONE DELLA GUARNIZIONE DEL COPERCHIO DEL FILTRO (FIG. 6).** Per garantire un funzionamento senza guasti del filtro, durante la pulizia delle cartucce di filtraggio pulire il rotore e la camera corrispondente. Per fare ciò, capovolgere il coperchio del filtro (fig.6), rimuovere il coperchio della camera del rotore (p) ruotandolo in senso antiorario, estrarre il coperchio del rotore, rimuovere il rotore (s) e pulirlo accuratamente sotto acqua corrente. Pulire l'interno della camera del rotore (t) con una spazzola morbida. Quindi assemblare il dispositivo eseguendo tutte le operazioni suddette in ordine inverso.
Attenzione! Durante la pulizia del filtro, rimuovere con attenzione la guarnizione (u) situata sotto il coperchio del filtro, lavarlo accuratamente in acqua calda, quindi asciugarlo con un panno di carta e lubrificare accuratamente con lubrificante siliconico. Inoltre, pulire a fondo la scanalatura in cui si trovava la guarnizione con una spugna o un panno morbido per rimuovere incrostazioni e altre impurità meccaniche. Quindi collocare con cura la guarnizione nella scanalatura sotto il coperchio del filtro. Ciò garantisce un lungo utilizzo della guarnizione senza doverla sostituire con frequenza maggiore di ogni 4-5 anni. Se la guarnizione si rompe o viene danneggiata, sostituirla con una nuova.

**SMONTAGGIO E SMALTIMENTO.** Le apparecchiature elettriche ed elettroniche usate non possono essere smaltite con i rifiuti domestici. La raccolta e lo smaltimento differenziati di questo tipo di rifiuti contribuisce alla difesa dell'ambiente naturale. L'utilizzatore ha la responsabilità di consegnare l'apparecchiatura usata in un punto di raccolta specializzato, dove sara preso in consegna gratuitamente. E' possibile ottenere informazioni circa tali punti di raccolta presso le autorita locali, o presso il punto vendita.

**CONDIZIONI DI GARANZIA.** Il produttore fornisce una garanzia per un periodo di 24 mesi, a partire dalla data di acquisto. La garanzia copre esclusivamente i danni derivanti da colpa del produttore cioe i difetti dei materiali e gli errori di montaggio. Non copre i danni conseguenti all'utilizzo improprio del dispositivo, o all'utilizzo del dispositivo a scopi non conformi alla sua destinazione d'uso. Attenzione: ogni tentativo di modifica o di smontaggio del dispositivo che non rientra nell'ambito del normale utilizzo e manutenzione, provoca la perdita della garanzia! Nel caso venga rilevato un malfunzionamento, e necessario inviare il dispositivo all'indirizzo del venditore o del produttore, insieme alla carta di garanzia compilata. Condizione per il riconoscimento del diritto alla garanzia e la corrispondenza tra la data di produzione impressa sul prodotto e quella indicata sulla carta di garanzia. Le presenti condizioni non escludono, non limitano e non sospendono i diritti dell'acquirente derivanti
dalla difformita tra il contratto. La garanzia e limitata unicamente alla riparazione o alla sostituzione del dispositivo stesso. La garanzia non comprende le conseguenze della perdita o della distruzione di qualsiasi altro oggetto.

## CZ NÁVOD K OBSLUZE

Děkujeme Vám za nákup výrobku AQUAEL. Jsme přesvědčeni, že budete spokojeni s jeho fungováním. Abychom se vyhnuli jakýmkoliv problémům při jeho používání, prosíme Vás o přesné dodržování následujících pokynů.

**ÚČEL VÝROBKU A VLASTNOSTI.** ULTRAFILTER jsou moderní akvarijní filtry určené pro střední a velké nádrže. Integrovaný ventil pro uzavírání hadic zaručuje pohodlné použití a čištění. Účinný mechanismus pro samočinné naplňování zaručuje snadné a pohodlné spuštění filtru. Velká kapacita náplní umožňuje vytvářet vynikající podmínky pro chov zvířat a akvarijních rostlin. Ve filtru lze použít libovolné filtrační náplně (biologické, mechanické a chemické). Nastavení výkonu dává možnost snadno přizpůsobit průtok potřebám každého akvária. Moderní energeticky úsporný motor zaručuje stabilní průtok vody skrze filtrační média a nižší účty za elektřinu. Keramická osa rotoru činí práci filtru prakticky neslyšitelnou. Řada ULTRAFILTER se skládá ze tří modelů (ULTRAFILTER 900, 1200, 1400 ) s výkonem 1000 až 1400 l/h.

## BEZPEČNOSTNÍ POKYNY

Zařízení, které jste právě zakoupili, bylo vyrobeno v souladu se současně platnými bezpečnostními normami Evropské unie. Pro dlouhodobé a bezpečné používání tohoto topného tělesa prosím bezpodmínečně dodržujte následující bezpečnostní pokyny.

1. Před instalací a pokaždé před spuštěním zařízení se pozorně seznamte s tímto návodem k použití a montáži (obr. A).
2. Topné těleso smí být používáno pouze v místnostech a výlučně v souladu se svým určením (obr. B).
3. Zařízení smí být připojeno pouze ke zdroji elektrické energie se jmenovitým napětím uvedeným na zařízení a v technických údajích.
4. Neodpojitelný napájecí kabel nelze vyměnit. Pokud dojde k poškození kabelu, je zařízení nepoužitelné (obr. C).
5. Pokaždé než ponoříte ruku do vody, odpojte všechny elektrické přístroje, které se v akváriu nacházejí, od zdroje elektrické energie (obr. D).
6. Toto zařízení může být užíváno dětmi ve věku minimalne 8 let a osobami se sníženými fyzickými a mentálními schopnostmi a osobami bez zkušeností a znalosti zařízení, pokud bude zajištěn dohled nebo instruktáž ohledně užívání vybavení bezpečným způsobem a bude pochopeno související s tím nebezpečí. Děti by si neměly hrát s vybavením. Děti bez dohledu nemohou provádět čištění a údržbu zařízení (obr. E).

**MONTÁŽ A UVEDENÍ DO PROVOZU (OBR. 2-5).** Filtr ULTRAFILTER musí být VŽDY umístěn pod hladinou vody v akváriu. Z estetických důvodů se doporučuje umístit jej do speciální akváriové skříňky umístěné pod nádrží. Těleso filtračních ventilů musí být nejprve zasunuto do otvoru víka (viz obr. 4c). Těleso ventilů v novém filtru je v krabici spolu s hadicemi. Pro první připojení filtru složte komponenty b-h znázorněné na obrázku 1 v souladu s obr. 2. Spodní konce hadic by měly být nasunuty na vstupní otvory filtru až na doraz a zajištěny upínacími maticemi (i). Aby byla zajištěna těsnost, konce hadic by měly být nasunuty na otvory až na doraz. Před spuštěním odstraňte víko filtru (viz obr. 3) otevřením čtyř svorek (l) držících víko filtru (k). Potom vytáhněte/vysuňte víko filtru (k) z filtrační nádoby (j). Zevnitř filtru vyjměte filtrační koše (m) spolu s filtračními náplněmi. Houby a vatu se doporučuje namočit do vody. Keramické náplně vysypte z fóliového obalu přímo do košů a důkladně opláchněte, aby se odstranil veškerý prach (jinak by tento prach mohl způsobit dočasné zakalení vody v akváriu). Pro urychlení zahájení biologické filtrace se doporučuje, aby se houby i keramické náplně posypaly biostarterem obsahujícím živé kultury nitrifikačních bakterií (např. AQUAEL ACTIBACTOL). Poté umístěte filtrační koše s náplněmi dovnitř filtru v následujícím pořadí (počínaje zespodu): černá houba (řídká), modrá houba (hustá), filtrační vlna, keramika a namontujte víko filtru (k) uzavřením čtyř svorek (l) přidržujících víko filtru. POZNÁMKA: V nově zakoupeném filtru mohou být náplně umístěny v jiném pořadí. Výše doporučené pořadí náplní zaručuje optimální účinnost filtrace vody.
Chcete-li složený filtr naplnit vodou, před připojením k elektrické síti s otevřenými ventily filtračních hadic (viz obr. 4a) vytáhněte páku pro naplňování filtru ve víku (o) na doraz a zatlačte ji zpět (viz obr. 5). Takto vytvořený podtlak ve vnitřku filtru způsobí, že se automaticky naplní vodou z akvária. Ztráta vody v nádrži by pak měla být doplněna. Po naplnění filtru vodou jej stačí připojit k elektrické síti. POZNÁMKA: v prvním období po spuštění může zařízení pracovat trochu hlasitěji a vypouštět velké množství vzduchových bublin přes výstupní hadici. To je způsobeno automatickým odvzdušněním vnitřku filtru. POZOR: v případě zablokování páky sloužící k naplňování filtru (o) je nutné vsunout šroubovák do otvoru nacházejícího se v přední části páky a jeho pomocí ji vysunout ven (viz obr. 7).

**REGULACE A ODPOJENÍ VENTILŮ FILTRAČNÍCH HADIC (OBR. 4a,b,c).** Filtr ULTRAFILTER je vybaven dvěma ventily umístěnými v jednom tělesu, které regulují tok vody a odpojují hadice, které dodávají vodu do filtru a vypouštějí vodu zpět do akvária. Tyto ventily se používají k regulaci výkonu zařízení (rychlosti průtoku vody filtrem). Chcete-li snížit nebo zvýšit výkon filtru, přesuňte páku tělesa ventilů, jak je znázorněno na obr. 4a a 4b. Ventily se také používají k uzavření přívodu vody do filtru a odpojení hadic. Pro tento účel posuňte páku ventilu do polohy SERVICE (viz obr. 4b) — v tomto okamžiku těleso ventilu mírně stoupá ve víku filtru. Potom vytáhněte těleso ventilů nahoru, abyste ho odpojili od víka filtru (viz obr. 4c). Chcete-li znovu připojit těleso ventilu k víku, proveďte výše uvedené kroky v opačném pořadí.

**ČIŠTĚNÍ FILTRAČNÍCH MÉDIÍ (OBR. 3-4a,b,c a 5).** Filtrační náplně uvnitř filtru (viz obr. 3) čistěte pouze ve vodě vypuštěné z akvária (ne ve vodovodní vodě!). První čištění se doporučuje provést po zpozorování viditelného poklesu výkonu zařízení. Pro optimální provoz filtru se doporučuje vyčistit nebo vyměnit filtrační náplně za nové nejméně jednou za 12 měsíců.
Pro čištění filtračních náplní uvnitř filtru: uzavřete ventily na hadicích (viz obr. 4b „SERVICE"), odpojte zařízení od elektrické sítě, odpojte těleso ventilů filtračních hadic (viz obr. 4c), a vyjměte zařízení z akváriové skříňky. Pro odstranění víka filtru (viz obr. 3): otevřete čtyři svorky (l) přidržující víko předfiltru a poté víko filtru (k) zvedněte nahoru. Vzhledem k tomu, že při demontáži může z víka filtru vytéct špinavá voda, je vhodné umístit zařízení do vany nebo sprchové vaničky. Potom vyjměte filtrační koše (m) umístěné uvnitř zařízení a vyměňte filtrační náplně nebo proveďte jejich údržbu v souladu s výše uvedenými doporučeními. Poté sestavte zařízení vložením filtračních košů (m) dovnitř zařízení, nasaďte víko filtru (k) na nádobu (j), zavřete svorky (l) přidržující víko filtru (k), připojte těleso ventilů hadic filtru (viz obr. 4c), otevřete ventily na hadicích (viz obr. 4a) a připojte zařízení k elektrické sítě.
V případě potřeby lze hadice, trubky a pouzdro filtru očistit od řas nebo kamene a prachu pomocí měkkého hadříku nebo houby.

**ČIŠTĚNÍ KOMORY ROTORU A UDRŽBA TĚSNĚNÍ VÍKA FILTRU (OBR. 6).** Pro zajištění bezproblémového provozu filtru vyčistěte při čištění filtračních náplní také rotor a komoru, ve které pracuje. Za tímto účelem otočte víko filtru vzhůru nohama (obr. 6), odstraňte upínací víko komory rotoru (p) otáčením proti směru hodinových ručiček, vytáhněte víko rotoru, vyjměte rotor (y) a důkladně ho umyjte pod tekoucí vodou. Vnitřní část komory rotoru (t) by měla být vyčištěna měkkým kartáčkem. Poté sestavte zařízení provedením všech výše uvedených kroků v opačném pořadí.
Pozor! Při čištění filtru opatrně odstraňte těsnění (u) umístěné pod víkem filtru, důkladně jej omyjte teplou vodou, poté jej vysušte papírovou utěrkou a důkladně promažte silikonovým mazivem. Také je třeba měkkou houbou nebo hadříkem důkladně vyčistit drážku, ve které bylo těsnění umístěno, abyste odstranili vodní kámen a jiné mechanické nečistoty. Poté opatrně vložte těsnění do drážky pod víkem filtru. Tento postup zaručuje dlouhodobé používání těsnění, aniž by bylo nutné jej vyměňovat častěji než každých 4-5 let. Pokud se těsnění roztrhne nebo je poškozené, musí být vyměněno za nové.

**DEMONTAŽ A LIKVIDACE.** Opotřebovane elektricke a elektronicke zařizeni nelze vyhazovat do komunalniho odpadu. Tříděni a řadne zneškodňovani tohoto typu odpadů přispiva k ochraně životniho prostředi. Uživatel je povinen předat použite zařizeni do specializovane sběrny, kde bude přijato zdarma. Informace o těchto sběrnach ziskate na mistnim obecnim uřadě nebo ve sběrně surovin.

**ZARUČNI PODMINKY.** Vyrobce poskytuje zaruku na dobu 24 měsiců ode dne zakoupeni. Zaruka zahrnuje vyhradně poškozeni vznikla vinou vyrobce, tj. materialove nebo montažni vady, nevztahuje se na poškozeni vznikla vinou uživatele v důsledku nespravneho použivani v rozporu s určenim zařizeni. Upozorněni. Jakekoliv přestavby nebo demontaž zařizeni mimo běžne použivani a udržbu maji za nasledek ztratu zaruky! V připadě zjištěni chybne funkce zařizeni zašlete spolu s vyplněnym zaručnim listem na adresu prodejce. Podminkou pro uznani zaruky je shoda data vyroby uvedeneho na vyrobku s datem uvedenym na zaručnim listu. Tyto podminky nevylučuji, neomezuji ani nepodmiňuji opravněni kupujiciho v připadě rozdilnosti mezi zbožim a smlouvou.

## HU KEZELÉSI ÚTMUTATÓ

Tisztelt Hölgyeim és Uraim! Köszönjük az AQUAEL termékének megvásárlását. Meggyőződésünk, hogy elégedettek lesznek a működésével. A használatával kapcsolatos mindennemű probléma elkerülése végett tisztelettel kérjük, először is olvassa át figyelmesen az alábbi útmutatót.

**A TERMÉK RENDELTETÉSE ÉS TULAJDONSÁGAI.** Az ULTRAFILTER modern, közepes és nagy akváriumokba szánt szűrőket jelent. Az integrált tömlőelzáró szelep kényelmes használatot és könnyű tisztítást biztosít. A hatékony önelöntési folyamat könnyűvé és kényelmessé teszi a szűrő beüzemelését. A betétek nagy kapacitása lehetővé teszi az állatok és akváriumnövények tenyésztéséhez szükséges tökéletes körülmények megteremtését. A szűrőben bármilyen szűrőbetét (biológiai, mechanikai és kémiai) használható. A hatékonyságszabályozás lehetővé teszi az áramlás akváriumhoz való könnyű hozzáigazítását. A modern és energiatakarékos motor stabil vízátfolyást biztosít a szűrőközegen keresztül, valamint a villanyszámla csökkentéséhez is hozzájárul. A forgórész kerámiatengelye gyakorlatilag hallhatatlanná teszi a szűrőt. Az ULTRAFILTER termékcsalád három modellből (ULTRAFILTER 900, 1200, 1400) áll, amelyek hatékonysága 1000 és 1400 l/h közötti.

## A BIZTONSÁGOS HASZNÁLAT FELTÉTELEI

Az Ön által megvásárolt berendezés az Európai Unió területén jelenleg érvényes biztonsági szabványok követelményeinek megfelelően készült. A tartós és biztonságos használata érdekében kérjük, ismerkedjen meg az alábbi biztonsági feltételekkel:

1. A berendezés felszerelése és minden egyes üzembe helyezése előtt pontosan meg kell ismerkedni a jelen használati és szerelési útmutatóval (Ábra. A).
2. A berendezés csupán zárt helyiségekben és kizárólag a rendeltetésének megfelelő célokra használható (Ábra. B).
3. A berendezés csak a rajta és a műszaki adatokban feltüntetett névleges feszültségű elektromos hálózatról üzemeltethető.
4. A le nem választható tápvezetéket nem szabad kicserélni. Ha a vezeték megsérült, a berendezés használhatatlanná vált (Ábra. C).
5. Mielőtt kezével a vízbe nyúlna, kérjük válassza le az akváriumban levő minden berendezést a villamos hálózatról (Ábra. D).
6. Ezt a berendezést a legalább 8. életévüket betöltött gyermekek vagy testi, szellemi lehetőségeikben korlátozott személyek, vagy tapasztalatlan és a berendezést nem ismerő személyek csak akkor használhatják, ha biztosítva van a felügyeletük, vagy a berendezés biztonságos használatára vonatkozó tájékoztatás, melynek során megértették a vele kapcsolatos veszélyeket. A gyermekeknek a berendezéssel nem szabad játszaniuk. A berendezés tisztítását és karbantartását gyermekek nem végezhetik felügyelet nélkül (Ábra. E).

**RÖGZÍTÉS ÉS BEÜZEMELÉS (2-5 rajzok).** Az ULTRAFILTER szűrőt MINDIG az akvárium vízszintje alá kell helyezni. Esztétikai okokból ajánlott a terméket egy speciális, tartály alatt található akváriumszekrénybe helyezni. Először helyezze be a szűrőszelep házat a fedél nyílásába (lásd 4c. rajz). Az új szűrő szelepháza a tömlőkkel együtt a dobozban található. A szűrő első csatlakoztatásához szerelje össze az 1. ábrán bemutatott b-h alkatrészeket a 2. rajznak megfelelően. Tolja fel ütközésig a tömlők alsó végeit a szűrő bemeneti csonkjaira és rögzítse a szorítóanyákkal (I). A megfelelő tömítettség biztosítása érdekében a tömlők végeit teljesen fel kell nyomni a csonkokra. Az üzembe helyezés előtt vegye le a szűrő fedelét (lásd 3. ábra) a szűrő fedelét (k) tartó négy bilincs (l) kinyitásával. Ezután húzza ki/csúsztassa ki a szűrőfedelet (k) a szűrőtartályból (j). Vegye ki a szűrő belsejéből a szűrőbetéteket tartalmazó szűrőkosarakat (m). Ajánlott a szivacsokat és vattákat vízbe meríteni. A kerámia patronokat szórja közvetlenül a fóliacsomagolásból a kosarakba és alaposan öblítse le a por eltávolítása érdekében (ellenkező esetben a por átmenetileg zavarossá teheti az akváriumban lévő vizet). A biológiai szűrés megkezdésének felgyorsítása érdekében mind a szivacsot, mind a kerámia betéteket csepegtesse le élő nitrifikáló baktériumokat tartalmazó biostarterrel (pl. AQUAEL ACTIBACTOL). Ezután helyezze a szűrőbetéteket tartalmazó szűrőkosarakat a szűrő belsejébe a következő sorrendben (alulról indulva): fekete szivacs (híg), kék szivacs (sűrű), szűrőgyapot, kerámia majd szerelje fel a szűrőfedelet (k) a szűrő fedelét tartó négy bilincs (l) segítségével. MEGJEGYZÉS: az újonnan vásárolt szűrőben a betétek más sorrendben lehetnek jelen. A fent javasolt betétsorrend optimális vízszűrési hatékonyságot garantál.
A komplex szűrő vízzel való feltöltéséhez az elektromos hálózathoz való csatlakoztatás előtt nyitott szűrőtömlők mellett (lásd 4a. rajz) húzza meg ütközésig a szűrő feltöltésére szolgáló, fedélben lévő kart (o), majd nyomja azt vissza (lásd 5 rajz). Az így létrejövő alacsony nyomás hatására a szűrő belseje automatikusan feltöltődik akváriumvízzel. Ezt követően pótolja a tartály vízveszteségét. A szűrő vízzel való megtöltését követően csatlakoztassa azt az elektromos hálózathoz. FIGYELEM: Az beindítást követően a készülék valamelyest hangosabban működhet és nagy mennyiségű légbuborék kerülhet a kimeneti tömlőbe. Ennek oka a szűrő belsejének automatikus légtelenítése. MEGJEGYZÉS: Ha a szűrő feltöltésére szolgáló kar (o) be van szorulva, dugjon be egy csavarhúzót a kar elülső nyílásába és annak segítségével húzza ki a kart (lásd 7. rajz).

**SZŰRŐTÖMLŐK SZELEPEINEK BEÁLLÍTÁSA ÉS LECSATLAKOZTATÁSA (4a,b,c. rajz).** Az ULTRAFILTER szűrő két, egy házban található szeleppel rendelkezik, melyek a vízáram szabályozására, valamint a szűrőhöz vizet szállító tömlő és a víz tömlőből akváriumba való visszavezetéséért felelő tömlő lecsatlakoztatására szolgálnak. Ezekkel a szelepekkel állítható a készülék hatékonysága (a szűrőn átfolyó víz sebessége). A szűrőkapacitás csökkentése vagy növelése érdekében mozgassa a szelepház karját a 4a. és 4b. rajznak megfelelően. A szelepek a szűrő vízellátásának elzárására és a tömlők lecsatlakoztatására is használhatók. E célból helyezze a szelepkart SZERVIZ helyzetbe (lásd 4b. rajz) - ezen a ponton a szelepház kissé megemelkedik a szűrő fedelében. Ezután húzza felfelé a szelepházat a szűrő fedeléről való levétel érdekében (lásd 4c. rajz). A szelepház fedélhez való ismételt rögzítése érekében fordított sorrendben hajtsa végre a lépéseket.

**SZŰRŐKÖZEG TISZTÍTÁSA (lásd a 3-4a,b,c. és a 5. rajzokat).** A szűrő belsejében található szűrőbetétek (lásd 3. ábra) csak az akváriumból leengedett vízben (nem csapvízben!) tisztíthatók. Az első tisztítás az eszköz teljesítményének látható csökkenése után javasolt. Az optimális szűrőteljesítmény érdekében ajánlott a szűrőbetéteket legalább 12 havonta megtisztítani vagy kicserélni.
A szűrő belsejében található szűrőbetétek tisztításához: zárja el a tömlők szelepeit (lásd 4b. "SERVICE" rajz), húzza ki a készüléket az áramból, csatlakoztassa le a szűrőtömlők szelepházát (lásd 4c. rajz), majd vegye ki a készüléket az akváriumszekrényből. A szűrőfedél eltávolításához (lásd 3. rajz): nyissa ki az előszűrő fedelét tartó négy bilincset (l), majd emelje fel a szűrőfedelet (k). Mivel a szűrőfedélből szennyezett víz folyhat ki, az eltávolításakor javasolt az eszközt kádba vagy zuhanytálcába helyezni. Ezután távolítsa el az eszköz belsejében található szűrőkosarat (m) és cserélje ki az abban található szűrőbetéteket, vagy hajtsa végre a karbantartásukat a fentieknek megfelelően. Ezután szerelje össze az eszközt a szűrőkosarak (m) eszköz belsejébe való behelyezésével, helyezze fel a szűrőfedelet (k) a tartályra (j), zárja be a szűrőfedelet (k) tartó bilincseket (l), csatlakoztassa a szűrőtömlők szelepházát (lásd 4c rajz), nyissa ki a tömlők szelepeit (lásd 4a. rajz), majd csatlakoztassa a készüléket a hálózathoz.
Szükség esetén puha ronggyal vagy szivaccsal távolítsa el a tömlőkről, a csövekről és a szűrőházról az algákat és a lerakódott kavicsokat és a port.

**ROTORKAMAR TISZTÍTÁSA ÉS A SZŰRŐFEDÉL TÖMÍTÉSÉNEK KARBANTARTÁSA (6. rajz).** A szűrő problémamentes működésének biztosítása érdekében a szűrőbetétek tisztításakor tisztítsa meg a rotort és az annak helyet adó kamrát is. Ehhez fordítsa fejjel lefelé a szűrőfedelet (6. ábra), távolítsa el a rotorkamra fedelét (p) az óramutató járásával ellenkező irányba való elforgatással, húzza ki a rotorfedelet, távolítsa el a rotor (s) és alaposan mossa le folyóvíz alatt. A rotorkamra belsejét (t) puha kefével tisztítsa meg. Ezután szerelje össze az eszközt a fenti lépések fordított sorrendben való végrehajtásával.
Figyelem! A szűrő tisztításakor óvatosan távolítsa el a szűrőfedél alatt található tömítést (u), alaposan mossa meg meleg vízben, majd szárítsa meg papírtörlővel és alaposan kenje be szilikonzsírral. Alaposan tisztítsa meg egy puha szivaccsal vagy ruhával a tömítésnek helyet adó bevágást a kövek és egyéb mechanikus szennyeződések eltávolítása érdekében. Ezután óvatosan helyezze vissza a tömítést a szűrőfedél alatti bevágásba. Ezek a lépések biztosítják a tömítés hosszú élettartamát, melyet így csak 4-5 évente kell cserélni. Ha a tömítés megszakad vagy egyéb módon sérül, cserélje ki egy újra.

**KISELEJTEZÉS ÉS ÚJRAHASZNOSÍTÁS.** Az elhasználódott elektromos és elektronikus készülékeket a háztartási szemétbe nem szabad kidobni. Az ilyen típusú hulladékok elkülönített gyűjtése és helyes újrahasznosítása hozzájárul a természetes környezet értékeinek védelméhez. A felhasználó felel az elhasznált készüléknek egy speciális gyűjtőhelyre való elviteléért, ahol azt térítésmentesen átveszik. Az ilyen gyűjtőhelyről információ nyerhető a helyi önkormányzati szerveknél vagy az eladás helyén.

**GARANCIAFELTÉTELEK.** A gyártó a vásárlástól számított 24 hónapos garanciát biztosít. A garancia kiterjed a gyártó hibájából felmerülő meghibásodásokra, azaz a szerelési és anyaghibákra, de nem vonatkozik a felhasználó hibájából keletkezett, a nem megfelelő kezelésből vagy a berendezésnek a rendeltetésétől eltérő más használatából keletkezett meghibásodásokra. Figyelem: a berendezésen bármilyen változtatás vagy a szétszerelés megkísérlése nem minősül normális használatnak vagy karbantartásnak, és az ilyenek a garancia elvesztését okozzák!
Ha a berendezés működésének helytelenségét észleli, kérjük küldje el a berendezést – az eladó által kitöltött garancialevéllel együtt – a eladó címére. A garancia elismerésének feltétele a terméken feltüntetett és a garancialevélre beírt gyártási idők azonossága. Olyan esetben, ha az áru nem felel meg a szerződésnek, a jelen feltételek nem zárják ki, nem korlátozzák és nem függesztik fel a Vevő e tényből adódó jogait.

## RO INSTRUCȚIUNI DE UTILIZARE

Stimați Domni/Stimate Doamne, vă mulțumim pentru achiziționarea produsului AQUAEL. Suntem convinși că veți fi mulțumiți de funcționarea sa. Pentru a evita orice probleme legate de utilizarea acestuia, vă rugăm, în prealabil, să citiți cu atenție instrucțiunile de mai jos.

**DESTINAȚIA DE UTILIZARE ȘI PROPRIETĂȚI.** ULTRAFILTER sunt filtre moderne pentru acvariu concepute pentru bazine medii și mari. Supapa de închidere a furtunului integrată asigură o operare și curățare comode. Mecanismul de autoamorsare eficient asigură o pornire ușoară și convenabilă a filtrului. Capacitatea mare a cartușelor vă permite să creați condiții perfecte pentru reproducerea animalelor și plantelor din acvariu. Filtrul poate fi utilizat cu orice tip de cartuș filtrant (biologic, mecanic și chimic). Ajustarea performanței permite reglarea ușoară a debitului în funcție de nevoile fiecărui acvariu. Motorul modern care economisește energie asigură un flux de apă stabil prin mijloacele de filtrare și reduce facturile la energie electrică. Arborele rotorului ceramic face ca filtrul să fie practic imperceptibil. Linia ULTRAFILTER include trei modele (ULTRAFILTER 900, 1200, 1400) cu o eficiență care variază de la 1000 la 1400 l/h.

## UTILIZAREA ÎN CONDIȚII DE SIGURANȚĂ

Dispozitivul achiziționat de dvs. a fost realizat în conformitate cu standardele de siguranță actuale aplicabile în Uniunea Europeană. Pentru utilizarea pe termen lung și în condiții de siguranță, citiți următoarele condiții de siguranță.

1. Înainte de instalare și de fiecare pornire a dispozitivului, citiți cu atenție acest manual de instrucțiuni și montaj (figura A).
2. Dispozitivul poate fi utilizat numai în spații închise și exclusiv pentru scopuri conforme cu destinația sa (figura B).
3. Dispozitivul poate fi alimentat numai de la rețea cu tensiunea nominală specificată pe dispozitiv.
4. Cablul de alimentare, nedetașabil, nu poate fi înlocuit. În cazul în care cablul se va deteriora, dispozitivul devine inutilizabil (figura C).
5. AVERTISMENT: Înainte de a efectua operații de întreținere a echipamentelor aflate în acvariu, scoateți ștecherul din priză. Înainte de a introduce mână în apă, de fiecare dată deconectați de alimentarea electrică toate dispozitivele aflate în acvariu (figura D).
6. Prezentul dispozitiv poate fi utilizat de copii cu varsta de peste 8 ani sau de către persoanele cu capacități fizice sau mentale reduse, persoanele fără experiență sau persoanele care nu cunosc dispozitivul, numai in cazul cand sunt supravegheate sau au fost instruite referitor la utilizarea in siguranță a dispozitivului, și au fost informate și au ințeles riscul, legat de utilizarea dispozitivului. Copii nu ar trebui să se joace cu echipament. Operații de curățare și intreținere nu pot fi efectuate de copii, rămași fără supraveghere (figura E).

**INSTALAREA ȘI PORNIREA (FIG. 2-5).** Filtrul ULTRAFILTER trebuie ÎNTOTDEAUNA poziționat sub nivelul apei din acvariu. Din motive estetice, este indicat să-l așezați într-un dulap special pentru acvariu situat sub bazin. Introduceți în prealabil corpul supapei în fanta capacului (vezi fig. 4c). În noul filtru, corpul supapei este amplasat într-o cutie împreună cu furtunurile. Pentru a conecta filtrul pentru prima dată, asamblați componentele b-h prezentate în fig. 1, așa cum se arată în fig. 2. Împingeți capetele inferioare ale furtunurilor până la racordurile de intrare a filtrului și fixați-le cu piulițele de strângere (i). Pentru a asigura etanșeitatea, capetele furtunurilor trebuie împinse până la capăt în racorduri. Înainte de pornire, scoateți capacul filtrului (vezi fig. 3) prin deschiderea celor patru console (l) care fixează capacul filtrului (k). Apoi scoateți capacul filtrului (k) din recipientul filtrului (j). Scoateți coșurile filtrului (m) împreună cu cartușele de filtrare din interiorul filtrului. Vă recomandăm să înmuiați bureții și filtrul din bumbac în apă. Scoateți cartușele ceramice din ambalajul din plastic direct în coșuri și clătiți bine pentru a îndepărta praful (altfel acest praf poate provoca tulburarea temporară a apei). Pentru a accelera începerea filtrării biologice, vă recomandăm să stropiți bureții și cartușele ceramice cu un biostarter cu culturi vii de bacterii nitrificatoare (de exemplu, AQUAEL ACTIBACTOL). Apoi așezați coșurile filtrului și cartușele în interiorul filtrului în următoarea ordine (începând din partea de jos): burete negru (densitate mică), burete albastru (densitate mare), filtru de bumbac, ceramică și instalați capacul filtrului (k) prin blocarea celor patru console (l) care fixează capacul filtrului. OBSERVAȚIE: cartușele pot fi introduse într-o altă ordine într-un filtru nou cumpărat. Ordinea cartușelor indicată mai sus garantează performanțe optime de filtrare a apei.
Pentru a umple filtrul asamblat cu apă, înainte de a-l conecta la rețea și cu supapele furtunului pentru filtru deschise (vezi fig. 4a), trageți maneta situată în capacul filtrului, folosită pentru activarea filtrului (o), atât cât se poate și apoi împingeți-o înapoi (vezi fig. 5). Vidul generat în acest mod în interiorul filtrului îl va umple automat cu apa din acvariu. Apoi reumpleți bazinul cu apă. După umplerea filtrului cu apă, pur și simplu conectați-l la rețea. OBSERVAȚIE: în prima perioadă după pornire, dispozitivul poate funcționa puțin mai zgomotos și cu cantități mari de bule de aer prin furtunul de evacuare. Acest lucru se datorează aerisirii automate a interiorului filtrului. OBSERVAȚIE: dacă maneta de amorsare a filtrului (o) este blocată, introduceți șurubelnița în fanta din fața manetei și scoateți-o (vezi fig. 7).

**REGLAREA ȘI DECONECTAREA SUPAPELOR FURTUNULUI PENTRU FILTRU (FIG. 4a,b,c).** Filtrul ULTRAFILTER este echipat cu două supape, amplasate într-un singur corp, care sunt utilizate pentru a regla fluxul de apă și pentru a deconecta atât furtunul care alimentează filtrul cu apă, cât și cel de evacuare a apei din acvariu. Aceste supape sunt utilizate pentru a regla performanța dispozitivului (curgerea apei prin filtru). Pentru a reduce sau a crește performanța filtrului, deplasați maneta corpului supapei, așa cum se arată în figurile 4a și 4b. Supapele sunt, de asemenea, utilizate pentru a întrerupe furnizarea de apă la filtru și pentru a deconecta furtunurile. Pentru a face acest lucru, deplasați maneta supapei în poziția SERVICIU (vezi fig. 4b) - în acest moment corpul supapei se ridică ușor în capacul filtrului. Apoi trageți corpul supapei în sus pentru a o deconecta de la capacul filtrului (vezi fig. 4c). Pentru a reconecta corpul supapei la capac, este necesar să efectuați activitățile menționate în ordine inversă.

**CURĂȚAREA MIJLOACELOR DE FILTRARE (FIG. 3-4a,b,c și 5).** Curățați cartușele de filtrare amplasate în interiorul filtrului (a se vedea fig. 3) numai în apă de acvariu drenată (nu în apă de la robinet!). Se recomandă efectuarea primei curățări după observarea unei reduceri vizibile a performanței dispozitivului. Pentru o funcționare optimă a filtrului, vă recomandăm curățarea sau înlocuirea cartușelor de filtrare cu cartușe noi cel puțin o dată la 12 luni.
Pentru a curăța cartușele de filtrare amplasate în interiorul filtrului, este necesar să: închideți supapele de pe furtunuri (vezi fig. 4b „SERVICIU"), să deconectați dispozitivul de la rețeaua electrică, să deconectați corpul supapei al furtunului pentru filtru (vezi fig. 4c), apoi scoateți dispozitivul din dulapul acvariului. Pentru a scoate capacul filtrului (vezi fig. 3), deblocați cele patru console (l) ținând capacul prefiltrului și ridicați capacul filtrului (k). Deoarece poate curge puțină apă murdară din filtru atunci când capacul filtrului este îndepărtat, este recomandat să așezați dispozitivul într-o cadă sau cădiță de duș. Apoi scoateți coșurile filtrului (m) situate în interiorul unității și înlocuiți cartușele de filtrare sau efectuați întreținerea în conformitate cu instrucțiunile anterioare. Apoi montați din nou unitatea prin reintroducerea coșurilor filtrului (m), poziționând capacul filtrului (k) pe recipient (j), blocând consolele (l) care fixează capacul filtrului (k), conectând corpul supapei al furtunului pentru filtru (vezi fig. 4c), deschizând supapele furtunului (vezi fig. 4a) și conectând în final unitatea la rețea.
Dacă este necesar, furtunurile, țevile și carcasa filtrului pot fi curățate de alge sau solzi și praf folosind o cârpă moale sau un burete.

**CURĂȚAREA CAMEREI ROTORULUI ȘI ÎNTREȚINEREA GARNITURII CAPACULUI FILTRULUI (FIG. 6).** Pentru a garanta funcționarea fără probleme a filtrului, rotorul și camera în care acesta funcționează trebuie curățate în același timp. Pentru a face acest lucru, întoarceți capacul filtrului cu capul în jos (fig. 6), îndepărtați capacul de blocare a camerei rotorului (p) rotindu-l în sens invers acelor de ceasornic, trageți capacul rotorului, scoateți rotorul (s) și spălați-l bine sub jet de apă. Interiorul camerei rotorului (t) trebuie curățat cu o perie moale. Apoi reasamblați unitatea efectuând activitățile descrise mai sus în ordine inversă.
Atenție! Când curățați filtrul, scoateți cu grijă garnitura (u) situată sub capacul filtrului, spălați-o bine în apă caldă, uscați-o cu un prosop de hârtie și ungeți-o cu vaselină siliconică. De asemenea, este necesar să curățați canelura în care este amplasată garnitura cu un burete sau o cârpă moale pentru a îndepărta solzii și alte impurități mecanice. Apoi reașezați garnitura în canelură, sub capacul filtrului. Această procedură garantează o utilizare de durată a garniturii, fără a fi necesară înlocuirea ei mai des decât o dată la 4-5 ani. Dacă garnitura se rupe sau este deteriorată, înlocuiți-o cu una nouă.

**DEMONTARE ȘI CASARE.** Deșeurile de echipamente electrice și electronice nu trebuie aruncate în coșul de gunoi. Selectarea și eliminarea corespunzătoare a acestor deșeuri contribuie la protecția mediului. Utilizatorul este responsabil pentru furnizarea de echipamente utilizate la punctele de colectare desemnate, unde vor fi acceptate gratuit. Informațiile de pe acest articol, vă rugăm să contactați autoritățile locale sau de la punctual de achiziționare.

**CONDIȚII DE GARANȚIE.** Oferim o garanție pentru o perioadă de 24 luni de la data achiziționării. Această garanție se aplică în Uniunea Europeană. Garanția acoperă numai daunele cauzate de vina producătorului, care este defect în erori materiale sau de asamblare, și nu acoperă daunele cauzate de utilizator, cu care a manipulării necorespunzătoare a dispozitivului sau folosi pentru alte scopuri decat utilizarea prevăzută. ATENȚIE: orice incercare de modificare sau îndepărtarea a aparatului dincolo de sfera de utilizare normală și intreținere duce la pierderea garanției!
În caz de defecțiuni trebuie să fie trimise, împreună cu certificatul de garanție completat la adresa de vanzător. În scopul de a recunoaște o garanție de compatibilitate data de producție tipărită pe produs cu data inscrisă pe certificate de garanție. Acești termeni și condiții nu exclud, limitează sau suspendă drepturile cumpărătorului care rezultă din neconformitatea mărfii cu contractul. Garanția este limitată la repararea sau inlocuirea unității în sine. Aceasta nu include efectele de pierdere sau deteriorare a altor obiecte.

## SE BRUKSANVISNING

Bäste kund, tack för att Ni har valt AQUAEL. Vi är helt övertygade om att produkten ska tillfredsställa Era behov. För att underlätta användningen och undvika eventuella problem rekommenderar vi att läsa genom först denna bruksanvisning.

**PRODUKTENS AVSEDDA ANVÄNDNING OCH EGENSKAPER.** ULTRAFILTER är moderna akvariefilter avsedda för medelstora till stora tankar. Integrerad avstängningsventil för slangar säkerställer bekväm hantering och rengöring. En effektiv mekanism för självsugande funktion garanterar enkel och bekväm igångsättning av filtret. Med patronernas stora volym kan du skapa perfekta förhållanden för avelsdjur och akvarieväxter. Alla filterpatroner (biologiska, mekaniska och kemiska) kan användas i filtret. Genom att justera flödet kan du enkelt anpassa det efter behoven hos ditt akvarium. En modern, energisnål motor garanterar ett stabilt vattenflöde genom filtreringsmediet och lägre elräkningar. En keramisk rotoraxel gör att filtret fungerar praktiskt taget ohörbart. ULTRAFILTER-serien omfattar tre modeller (ULTRAFILTER 900, 1200, 1400) med max flöde från 1000 till 1400 l/h.

## VILLKOR FÖR SÄKER ANVÄNDNING

Den inkopta anordningen har tillverkats enligt gallande EUsakerhetsstandarder. For lang och saker anvandning var vanlig och las sakerhetsanvisningar nedan:

1. Läs noga igenom bruksanvisningen och installationsanvisningen innan apparaten installeras och varje gang den tas i bruk (figur A).
2. Doppvärmaren är avsedd endast för ändamalsenlig användning inomhus (figur B).
3. Anordningens far anslutas endast till elnatet med samma nominell spanning som anges pa anordningen.
4. Elsladden kan inte bytas ut. Skadas sladden blir doppvärmare oanvändbar (figur C).
5. VARNING: Ta alltid ut sladden fran eluttagen när det ska utföras underhall pa akvariets utrustning. Koppla alltid bort strömförsörjning till all utrustning som finns i akvariet innan handen stoppas i vattnet (figur D).
6. Denna apparat kan anvandas av barn som atminstone har fyllt 8 ar och personer med nedsatt fysisk eller psykisk formaga samt personer med bristande erfarenhet och kunskap, om det sakerstalls tillsyn eller instruktioner om saker anvandningen samt de medfoljande riskerna. Barn bor inte rengora eller underhalla apparaten utan tillsyn (figur E).

**MONTERING OCH IGÅNGSÄTTNING (BILD 2-5).** ULTRAFILTER-filtret ska ALLTID placeras under vattennivån i akvariet. Av estetiska skäl rekommenderas att du placerar filtret i ett särskilt akvarieskåp som sitter under tanken. Filtrets ventilkropp ska först sättas in i öppningen i locket (se bild 4c). Filterkroppen i det nya filtret finns i lådan med slangarna Sätt ihop komponenterna b-h som visas i bild 1 enligt bild 2 för att ansluta filtret för första gången. Sätt de nedre slangändarna på inloppsanslutningarna på filtert så långt det går och säkra de med klämmuttrar (i). Slangändarna ska skjutas på inloppsanslutningarna så långt det går för att säkerställa täthet. Ta bort filterlocket (se bild 3) innan du sätter igång filtret genom att öppna de fyra klämmorna (l) som håller filterlocket (k) på plats. Dra/skjut sedan filterlocket (k) uppåt ur filterbehållaren (j). Ta ut filterkorgar (m) med filterpatroner ur filtret. Det rekommenderas att blötlägga svampar och ull i vatten. Häll keramiska filterpatroner från plastförpackningarna direkt i korgarna och skölj dem noggrant för att ta bort eventuellt damm (annars kan dammet orsaka tillfällig grumlighet i akvarievattnet). För att påskynda initieringen av biologisk filtrering rekommenderas att bespruta både svampar och keramiska patroner med en biostarter som innehåller levande nitrifierande bakteriekulturer (t.ex. AQUAEL ACTIBACTOL). Placera sedan filterkorgarna med filterpatronerna inuti filtret i följande ordning (med början från botten): svart svamp (tunn), blå svamp (tät), filterull, keramik och montera filterlocket (k) genom att stänga de fyra klämmorna (l) som håller filterlocket på plats. OBS: filterpatronerna i ditt nyköpta filter kan placeras i en annan ordning. Ordningen på filterpatronerna som rekommenderas ovan garanterar optimal effektivitet på vattenfiltrering.
För att fylla det ihopsatta filtret med vatten, dra i hävarmen i locket (o) med filterslangarna (se bild 4a) öppna tills det tar stopp och tryck sedan tillbaka hävarmen (se bild 5) innan du ansluter filtret till elnätet. Ett vakuum som skapas inuti filtret medger att filtret automatiskt fylls med akvarievattnet. Vattenförlusten i tanken ska fyllas på sedan. När filtret har fyllts med vatten, anslut det bara till elnätet. OBS: det kan hända att apparaten avger lite mer buller och släpper stora mängder luftbubblor genom utloppsslangen under den första tiden efter igångsättningen. Detta beror på automatisk avluftning av filtrets insida. OBS: om hävarmen som används för att fylla filtret med vatten (o) blockeras, sätt in en skruvmejsel i hålet på framsidan av hävarmen och skjut den utåt (se bild 7).

**JUSTERING OCH BORTKOPPLING AV VENTILER FÖR FILTERSLANGAR (BILD 4a,b,c).** ULTRAFILTER-filtret är utrustat med två ventiler som sitter i en kropp och används för att justera vattenflödet och koppla bort slangarna som tillför filtret vatten och avleder vatten tillbaka från filtret till akvariet. Dessa ventiler används för att reglera vattenflödet genom apparaten. Flytta hävarmen på ventilkroppen som visas i bild 4a och 4b för att minska eller öka vattenflödet genom filtret. Ventilerna används också för att stänga vattentillförseln till filtret och koppla bort slangrna. Detta gör du genom att flytta hävarmen på ventilkroppen till SERVICE-läget (se bild 4b) – ventilkroppen lyfts då upp en aning i filterlocket. Dra sedan ventilkroppen uppåt för att koppla bort den från filterlocket (se bild 4c). För att ansluta ventilkroppen till locket igen, gör ovanstående steg i omvänd ordning.

**RENGÖRING AV FILTRERINGSMEDIET (BILD 3-4a,b,c och 5).** Filterpatronerna inuti filtret (se bild 3) får endast rengöras med vatten som tömts från akvariet (inte med kranvatten!). Det rekommenderas att du rengör apparaten för första gången när du upptäcker en tydlig minskning av dess prestanda. För optimal filterprestanda rekommenderas att du rengör eller byter filterpatroner mot nya minst en gång per 12 månader.
Gör så här för att rengöra filterpatronerna inuti filtret: stäng ventilerna på slangarna (se bild 4b "SERVICE"), koppla bort apparaten från elnätet, koppla bort ventilkroppen för filterslangarna (se bild 4c) och ta sedan ut apparaten ur akvarieskåpet. Gör så här för att ta bort filterlocket (se bild 3): öppna de fyra klämmorna (l) som håller förfilterlocket på plats och lyft sedan filterlocket (k) uppåt. Eftersom en liten mängd smutsigt vatten kan spillas ut ur filtret när du tar bort filterlocket, rekommenderas att du innan dess placerar apparaten i badkaret eller i duschkaret. Ta sedan ut filterkorgarna (m) ur apparaten och byt ut filterpatronerna eller utför underhåll enligt ovanstående anvisningar. Sätt sedan ihop apparaten genom att sätta in filterkorgarna (m) i apparaten, sätt filterlocket (k) på behållaren (j), stäng klämmorna (l) som håller filterlocket (k) på plats, anslut ventilkroppen för filterslangarna (se bild 4c), öppna ventilerna på slangarna (se bild 4a) och anslut sedan apparaten till elnätet.
Om det behövs kan slangarna, rören och filterhuset rengöras från alger eller kalk och damm med en mjuk trasa eller svamp.

**RENGÖRING AV ROTORKAMMARE OCH UNDERHÅLL AV FILTERLOCKETS TÄTNING (BILD 6).** Medan du rengör filterpatronerna ska du samtidigt rengöra rotorn och rotorns kammare för att säkerställa problemfri drift av filtret. Detta gör du genom att vända upp och ner på filterlocket (bild6), ta bort klämlocket från rotorns kammare (p) genom att vrida det moturs, dra ut rotorkåpan, ta ut rotorn (s) och rengör den noggrant under rinnande vatten. Rengör insidan på rotorns kammare (t) med en mjuk borste. Montera sedan anordningen genom att följa alla ovanstående steg i omvänd ordning.
Obs! När du rengör filtret, ta försiktigt bort tätningen (u) som sitter under filterlocket, tvätta den noggrant med varmt vatten, torka den sedan med en pappershandduk och smörj noga med silikonfett. Rengör också noggrant spåret där tätningen har suttit med en mjuk trasa eller svamp för att ta bort kalk och andra mekaniska föroreningar. Placera sedan tätningen försiktigt i spåret under filterlocket. Detta säkerställer långvarig användning av tätningen utan att behöva byta ut den oftare än vart 4-5:e år. Om tätningen går sönder eller skadas ska den bytas ut mot en ny.

**NEDMONTERING OCH KASSERING.** Det ar forbjudet att kassera anvand elektrisk eller elektronisk utrustning i en soptunna. Sortering och korrekt anvandning av denna typ av avfall leder till bevaring av naturens resurser och undvikande av negativ paverkan pa halsan, som annars kan aventyras av inkorrekt avfallshantering. Anvandaren ar ansvarig for att leverera den anvanda produkten till en specialiserad samlingspunkt dar den kan tas emot gratis.
Information om sadan inrattning kan fas fran lokala myndigheter, eller genom att kontakta antingen saljaren eller tillverkarens service.

**GARANTIVILLKOR.** Tillverkaren lamnar garanti i 24 manader raknat fran kopdatumet. Garantin tacker defekter som orsakats av fel i tillverkningen, t.ex. defekt material eller felaktigt utforande. Den tacker inte mekaniska eller nagra andra skador som orsakats av inkorrekt anvandning eller konstruktionsandringar som utforts av anvandaren. Vid krav under denna garanti, vanligen skicka in garantisedeln med saljarens stampel tillsammans med den skadade anordning till distributorens adress. En forutsattning for att garantin ar att tillverkningsdatumet som ar stamplat pa garantisedeln.

## SK NAVOD NA OBSLUHU

Vážení zákazníci, ďakujeme za kúpu výrobku AQUAEL. Sme presvedčení, že budete spokojní s jeho obsluhou. Aby ste sa vyhli akýmkoľvek problémom spojeným s jeho prevádzkovaním, pozorne sa oboznámte s týmto návodom.

**URČENIE VÝROBKU A VLASTNOSTÍ.** ULTRAFILTER sú moderné akváriové filtre určené pre stredné a veľké nádrže. Integrovaný ventil odpájajúci hadice zaisťuje pohodlnú obsluhu a čistenie. Efektívny mechanizmus automatického zaplavenia zaručuje ľahkosť a pohodlie spustenia filtra. Veľký objem vložiek umožňuje vytvoriť dokonalé podmienky pre chov zvierat a akváriových rastlín. Vo filtri možno používať ľubovoľné filtračné vložky (biologické, mechanické a chemické). Regulácia výkonnosti umožňuje ľahké prispôsobenie prietoku potrebám akéhokoľvek akvária. Moderný, energeticky úsporný motor zaisťuje stabilný prietok vody filtračnými médiami a nižšie účty za elektrickú energiu. Keramická os rotora zaisťuje, že je prevádzka filtra prakticky nepočuteľná. Rad ULTRAFILTER zahŕňa tri modely (ULTRAFILTER 900, 1200, 1400) s výkonom od 1000 do 1400 l/h.

## PODMIENKY BEZPEČNÉHO POUŽÍVANIA

Vami zakúpené zariadenie bolo vyrobené v súlade s aktuálnymi bezpečnostnými normami platnými na území Európskej únie. Pre jeho dlhodobé a bezpečné používanie žiadame o zoznámenie sa s nižšie uvedenými bezpečnostnými podmienkami:

1. Dôležité! Pred použitím si pozorne prečítajte. Uchovajte na použitie v budúcnosti. Pred inštaláciou a každým spustením zariadenia sa dôkladne zoznámte s týmto návodom na obsluhu a montáž (obr. A)
2. Zariadenie je prispôsobené na používanie len v uzatvorených miestnostiach a výhradne v súlade s určením (obr. B).
3. Zariadenie môže byť napájané výhradne z elektrickej siete s menovitým napätím a menovitou frekvenciou uvedenou na zariadení.
4. Neodpojiteľný napájací kábel nemôže byť vymenený. Pokiaľ sa kábel poškodí, zariadenie nemožno používať (obr. C).
5. VÝSTRAHA: Pred otvorením svietidla kvôli jeho údržbe odpojte napájanie. Pred vložením ruky do vody vždy odpojte od elektrického napájania všetky zariadenia, ktoré sa nachádzajú v nádrži (obr. D).
6. Toto zariadenie môže byť používané deťmi vo veku minimálne 8 rokov a osobami so zníženými fyzickými a psychickými schopnosťami a osobami s nedostatkom skúseností a bez znalosti prístroja, pokiaľ bude zaistený dohľad alebo inštruktáž ohľadom používania zariadenia bezpečným spôsobom tak, aby boli zrozumiteľné s tým spojené riziká. Deti sa so zariadením nesmú hrať. Deti bez dozoru nesmú robiť čistenie a údržbu zariadenia (obr. E).

**MONTÁŽ A SPUSTENIE (OBR. 2-5).** Filter ULTRAFILTER musí byť VŽDY umiestnený pod hladinou vody v akváriu. Z estetických dôvodov sa odporúča jeho umiestnenie do špeciálnej akváriovej skrinky, ktorá sa nachádza pod nádržou. Najskôr je potrebné vložiť korpus ventilov filtrov do otvorov veka (viď obr. 4c). Korpus ventilov v novom filtri sa nachádza v škatuľke spoločne s hadicami. Pre prvé pripojenie filtra nasaďte súčasti b-h zachytené na obr. 1 podľa obr. 2. Dolné konce hadíc na doraz nasaďte na prívodné kohúty filtra a zaistite ich upínacími maticami (I). Na zaistenie tesnosti koncovky by hadice mali byť na kohúty nasunuté na doraz. Pred spustením zložte veko filtra (viď obr. 3) otvorením štyroch spôn (I) pridržujúcich veko filtra (k). Následne vytiahnite/vysuňte nahor veko filtra (k) z nádoby filtra (j). Z vnútra filtra vytiahnite filtračné košíky (m) spoločne s filtračnými vložkami. Huby a vatu sa odporúča namočiť do vody. Keramické vložky vysypte z fóliových obalov priamo do košíkov a dôkladne opláchnite s cieľom odstrániť prípadný prach (v opačnom prípade môže tento prach spôsobiť prechodné zakalenie vody v akváriu). Na urýchlenie iniciovania biologickej filtrácie sa odporúča ako hubky, tak keramické vložky pokropiť bioštartérom obsahujúcim živé kultúry nitrifikačných baktérií (napr. AQUAEL ACTIBACTOL). Následne umiestnite filtračné košíky spoločne s vložkami dovnútra filtra v nasledujúcom poradí (počínajúc odo dna): čierna hubka (riedka), modrá hubka (modrá), filtračná vata, keramika a inštalujte veko filtra (k) uzatvorením štyroch spôn (I) pridržujúcich veko filtra. POZOR: pri novo zakúpenom filtri môžu byť vložky umiestnené v inom poradí. Vyššie odporúčané poradie vložiek zaručuje optimálnu výkonnosť filtrácie vody.
Na naplnenie zloženého filtra vodou pred jeho pripojením k elektrickej sieti s otvorenými ventilmi filtračných hadíc (viď obr. 4a) vytiahnite na doraz vo veku sa nachádzajúcu páku slúžiacu na zaplavovanie filtra (o), potom ju zatlačte späť (viď obr. 5a,b). Takto vo vnútri filtra vytvorený podtlak spôsobí jeho automatické naplnenie sa vodou z akvária. Úbytok vody v nádrži následne doplňte. Po naplnení filtra vodou ho stačí pripojiť k elektrickej sieti. POZOR: v prvom období po spustení môže zariadenie pracovať trocha hlasnejšie a vypúšťať výstupnou hadicou veľké množstvo vzduchových bubliniek. Je to spôsobené automatickým odvzdušňovaním vnútra filtra. POZOR: v prípade zablokovania páky slúžiacej na zaplavovanie filtra (o) zasuňte skrutkovač do otvoru nachádzajúceho sa v prednej časti páky a s jeho pomocou ju vysuňte von (viď obr. 7).

**NASTAVENIE A ODPOJENIE VENTILOV FILTRAČNÝCH HADÍC (OBR. 4a,b,c).** Filter ULTRAFILTER je vybavený dvomi ventilmi umiestnenými v jednom korpuse slúžiacimi na reguláciu prietoku vody a odpojenie hadíc privádzajúcich vodu do filtra a odvádzajúcich z neho vodu späť do akvária. Tieto ventily slúžia tiež na reguláciu výkonnosti zariadenia (tempa prietoku vody filtrom). S cieľom znížiť alebo zvýšiť výkonnosť filtra je potrebné presunúť páku korpusu ventilov tak, ako je to zachytené na obr. 4a a 4b. Ventily tiež slúžia na odpájanie prítoku vody do filtra a odpojenie hadíc. Preto posuňte páku ventilu do polohy SERVICE (viď obr. 4B) – v tento okamih sa korpus ventilov nepatrne zdvihne vo veku filtra. Následne zatiahnite korpus ventilov nahor s cieľom ho odpojiť od veka filtra (viď obr. 4c). Pre opätovné pripojenie korpusu ventilov k veku urobte úkony vyššie v opačnom poradí.

**ČISTENIE FILTRAČNÝCH MÉDIÍ (OBR. 3-4a,b,c a 5).** Filtračné vložky nachádzajúce sa vo vnútri filtra (viď obr. 3) sa majú čistiť výhradne vo vode vypustenej z akvária (nie vo vode z kohútika!). Prvé čistenie sa odporúča urobiť po spozorovaní zjavného poklesu efektivity zariadenia. Pre optimálnu činnosť filtra sa odporúča čistenie alebo výmena filtračných vložiek za nové minimálne raz za 12 mesiacov. Na očistenie filtračných vložiek nachádzajúcich sa vo vnútri filtra: uzatvorte ventily na hadiciach (viď obr. 4b „SERVICE"), odpojte zariadenie od elektrickej siete, odpojte korpus ventilov hadíc filtra (viď obr. 4c), potom vytiahnite zariadenie z akváriovej skrinky. Na zloženie veka filtra (viď obr. 3): otvorte štyri spony (I) pridržujúce veko filtra, potom zdvihnite veko filtra (k) nahor. Pretože počas skladania veka filtra z neho môže vytiecť trocha špinavej vody, odporúča sa umiestniť zariadenie najskôr do vane alebo vaničky sprchového kúta. Následne vytiahnite filtračné košíky (m), ktoré sa nachádzajú vo vnútri zariadenia a urobte výmenu ich vyplňujúcich filtračných vložiek alebo ich údržbu v súlade s pokynmi vyššie. Následne zložte zariadenie vložením filtračných košíkov (m) dovnútra zariadenia, umiestnením veka filtra (k) na nádrži (j), uzatvorením spony (I) podržaním veka filtra (k), pripojením korpusu ventilov hadíc filtra (viď obr. 4c), otvorením ventilov na hadiciach (viď obr. 4a), potom pripojte zariadenie k elektrickej sieti. V prípade potreby možno hadice, rúrky a kryt filtra očistiť od rias alebo na nich sa usadzujúceho kameňa a prachu s pomocou mäkkej handričky alebo hubky.

**ČISTENIE KOMORY ROTORA A ÚDRŽBA TESNENIA VEKA FILTRA (OBR. 6).** Na zaistenie bezporuchovej činnosti filtra, počas čistenia filtračných vložiek, vyčistite zároveň rotor a komoru, v ktorej pracuje. Kvôli tomu otočte veko filtra dnom hore (obr. 6), zložte upínací kryt komory rotora (p) jeho otočením v protismere hodinových ručičiek, vytiahnite kryt rotora, vyberte rotor (s) a dôkladne ho umyte pod tečúcou vodou. Vnútro komory rotora (t) vyčistite s pomocou mäkkej kefky. Následne zložte zariadenie tak, že urobíte všetky úkony vyššie v opačnom poradí. Pozor! Počas čistenia filtra opatrne vytiahnite tesnenie (u) nachádzajúce sa pod vekom filtra, dôkladne ho umyte teplou vodou, potom ho osušte pomocou papierovej utierky a starostlivo namažte silikónovým mazivom. Tiež s pomocou mäkkej hubky alebo handričky dôkladne očistite drážku, v ktorej sa nachádzalo tesnenie, aby ste z nej odstránili kameň a iné mechanické nečistoty. Následne opatrne umiestnite tesnenie do drážky pod veko filtra. Takýto postup zaručuje dlhodobé používanie tesnenia bez nutnosti jeho výmeny častejšie, než raz za 4 – 5 rokov. V prípade, keď je tesnenie porušené alebo poškodené, vymeňte ho za nové.

**DEMONTÁŽ A LIKVIDÁCIA.** Opotrebované elektrické a elektronické zariadenia nesmiete vyhadzovať spolu s komunálnym odpadom. Triedenie a správna likvidácia odpadu tohto druhu prispieva k ochrane životného prostredia. Užívateľ je zodpovedný za odovzdanie opotrebovaných zariadení do špecializovanej zberne, kde bude bezplatne prijatý. Informácie o takejto zberni získate v miestnych orgánoch alebo v predajni.

**ZÁRUČNÉ PODMIENKY.** Výrobca udeľuje záruku na dobu 24 mesiacov, počítajúc odo dňa zakúpenia. Záruka sa vzťahuje na poškodenia vzniklé z viny výrobcu, tzn. vady materiálu alebo montážne chyby. Záruka sa nevzťahuje na poškodenia vzniklé z viny užívateľa z dôvodu nesprávneho zaobchádzania so zariadením alebo používaním zariadenia na účely nezhodné s jeho určením. Pozor: akýkoľvek pokus o úpravy alebo demontáž zariadenia mimo rámec jeho normálneho používania a údržby spôsobuje stratu záruky!
Za účelom opravy treba poslať zariadenie spolu s vyplneným záručným listom predávajúcim na adresu výrobcu alebo distributéra, či predajcu. Podmienkou uznania záruky je zhodnosť dátumu výroby vytlačenom na telese čerpadla s dátumom vytlačeným v záručnom liste. Tieto podmienky nevylučujú, neohraničujú ani neodkladajú práva kupujúceho vyplývajúcich z nezrovnalosti tovaru s dohodou. Záruka sa obmedzuje výhradne na opravu alebo výmenu samotného zariadenia. Nezahrňuje dôsledky stratenia alebo zničenia akýchkoľvek iných objektov.

## CN 操作说明

女士们，先生们，感谢您购买AQUAEL产品。我们相信您会对其性能感到满意。为避免与其使用相关的任何问题，请先仔细阅读以下操作说明。
产品的预期用途和特性。ULTRAFILTER 为专为中型和大型水箱所设计的先进水族箱过滤器。集成的软管截止阀操作便利且容易清洁。有效的自动注水机制可确保轻松便捷地启动过滤器。滤芯的大容量可为水族动植物创造理想的饲养环境。过滤器中可使用任何滤芯（包括生物的、机械的和化学的）。功率调节可根据每个水族箱的需要调节流量。先进的节能电机可确保稳定的水流过过滤介质并降低电费。转子的陶轴使过滤器操作时几乎无声。ULTRAFILTER 系列包含三种型号（ULTRAFILTER 900、1200、1400）效能在1000 至 1400 l/h间。

## 安全使用条件

您购买的设备是根据适用于欧盟的现行安全标准制造的。为了长期安全使用，请阅读以下安全条件：

1. 在安装和每次启动设备之前，请仔细阅读本操作和安装手册（图A）。
2. 该设备仅设计用于封闭空间，仅用于预期用途（图B）。
3. 设备只能使用设备上指定额定电压的电源供电。
4. 不可拆卸的电源线，无法更换。如果电源线损坏，设备将无法再使用（图C）。
5. 在将手插入水中之前，请务必断开水箱中所有设备与电源的连接（图D）。
6. 如果对设备保障了以安全的方式使用设备和可理解的相关风险的监督或指示，则该设备可供至少8岁的儿童和身体和智力能力下降的人员以及没有设备经验或知识的人员使用。儿童不应该玩设备。设备不应由无人看管的儿童清洁和维护（图E）。

安装和启动（图2-5）。ULTRAFILTER 过滤器务必放在水族箱的水位以下。基于美观因素，建议将其放置在水箱下方的专用水族箱柜中。之前应将过滤阀体插入盖的开口中（见图4c）。新过滤器的阀体与软管一起放在盒中。首次连接过滤器时，应依照图2将图1所示的b-h组件组装。软管底端应完全放在过滤器入口喷管上并以夹紧螺母（i）固定。应将软管末端完全推到喷管，以确保其密封性。调试前应将4个固定过滤器盖（k）的夹子（j）打开，以拆下滤盖（见图 3.）。然后将滤盖(k) 自过滤器容器（l） 向上拉出/滑出。从过滤器内部取出带滤芯的滤篮（m）。建议将海绵和棉花浸泡在水中。陶芯应从铝箔包装直接倒入篮中，并彻底冲洗以除去可能的灰尘（否则这些灰尘可能会造成水族箱中的水暂时浑浊）。要加快海绵和陶芯生物过滤的速度，建议撒含硝化细菌活菌培养物（例如AQUAEL ACTIBATOL）的生物发酵剂。然后将滤篮和滤芯依以下顺序放入过滤器内（从底部开始）：黑色海绵（稀）、蓝色海绵（密）、滤棉、陶瓷并通过关闭4个固定滤盖的夹子（l）安装滤盖（k）。注意：新购买的过滤器中，滤芯可能以不同的顺序放置。以上推荐的滤芯放置顺序可保证最佳的水过滤效能。
安装好的过滤器要注水应在连接至电力网络前及过滤软管打开下（见图4a），将盖内用于过滤器注水（o）的拉杆拉到底，然后将其后推（见图5）。以此方式在过滤器内部产生的负压将使水族箱自动注满水。水箱中减少的水应随后补充。过滤器注满水后，只需将其连接至电网即可。注意：启动设备的最初阶段，设备可能在操作时比较大声，并由排气软管排出大量气泡。此为过滤器内部自动除气所造成。注意：如果用于过滤器（o）注水的拉杆锁定，应将螺丝刀插入手柄前部的孔中，并将其向外拉出（见图7）。

过滤软管阀的调节和断开（图4a,b,c）。ULTRAFILTER 过滤器的主体中安装了两个阀门，用于调节水流量及断开将水导向过滤器然后回流至水族箱的软管。这些阀门用于调节设备的效能（通过过滤器的水流量）。请依图4a和4b所示移动阀体拉杆，以减少或增加过滤器的效能。阀门还用于关闭过滤器的供水和断开软管。为此应将阀门拉杆移至维修位置（见图4b）一此时，阀体在过滤器盖中略提升。然后应将阀体向上拉，以将其自滤盖拆下（见图4c）。要将阀体重新连接到盖子，应以相反顺序操作上述步骤。

清洁过滤介质（图3-4a,b,c和5）。过滤器内部的滤芯（见图3）应于水族箱排放出的水中清洗（不是在自来水中）。建议在观察到设备效能明显下降后进行第一次清洁。建议至少每12个月清洁或更换滤芯一次，以取得最佳的过滤效果。
位于过滤器内部的滤芯清洁步骤：关闭软管的阀门（见图4b"维修"部分），将设备自电网断开，断开过滤器软管的阀体（见图4c），然后将设备自水族箱柜取出。滤盖的拆卸步骤（见图3）：打开4个固定预滤器盖的夹子（l），然后将滤器盖（k）向上抬起。取下滤盖时可能会有些脏水流出，因此建议将设备先放在浴缸或淋浴盆中。然后依照上述建议，将位于设备内部的滤篮（m）取出，并更换其滤芯或进行维护。然后组装设备，将滤篮（m）放入设备内部，将滤盖（k）放容器（j）上，关闭固定滤盖（k）的夹子，连接滤器软管阀门的阀体（见图4c），打开软管阀门（见图4a），然后将设备连接电网。
如有必要，应用软布或海绵清除软管、管子、过滤器外壳上的海藻。

转子腔的清洁及滤盖垫圈（图6）。的维护。清洁滤芯时应同时清洁转子和其操作所在的腔室，以确保过滤器操作无误。为此，应将滤盖上下颠倒（图6），以逆时针方向旋转取下转子腔夹盖（p），拉出转子盖，取下转子（s）并以水彻底冲洗。应使用软刷清洁转子腔（t）内部。然后以与上述步骤相反的顺序组装设备。
注意！清洁过滤器时，应小心取出位于滤盖下方的垫圈（u），以温水仔细清洗，然后用纸巾擦干并以硅脂仔细润滑。还应使用软海绵或软布仔细清洁垫圈所在的凹槽，以除去水垢和其他机械杂质。然后将垫圈小心地放在滤盖下的凹槽中。如此一来可确保垫圈的长期使用，至少每4-5年才更。

拆卸与处置。废旧电气和电子设备不应丢弃至垃圾箱中。选择和适当处置这类废弃物，有助于保护自然环境。用户有责任将使用过的设备送至专门的收集点，在那可免费接收废弃物。有关详情，可以从当地政府部门或购买点获得。

保修条件。制造商提供自购买之日起24个月的保修。该保修在欧盟内有效。保修仅涵盖由制造商的故障所引起的损坏，即材料缺陷或装配错误，这不包括由于不正确地操作设备或其用于与其预期用途不相同的目的而导致的用户故障所造成的损坏。注意：任何修改或拆除设备超出其正常使用和维护范围的尝试，都将导致保修失效！
如果设备运行不正常，请将完整的保修卡和设备发送至卖家的地址。请确认保修的条件是，产品上的制造日期与保修卡上的日期一致。这些条件不排除限制或暂停因货物不符合合同而导致的买方权利。保修仅限于维修或更换设备本身。它不包括丢失或破坏任何其他物体所产生的影响。

**GUARANTEE CARD • KARTA GWARANCYJNA**
**GARANTIESCHEIN • FICHE DE GARANTIE**
**ГАРАНТИЙНЫЙ ЛИСТ • HOJA DE GARANTÍA**
**GARANZIA • ГАРАНЦИОННА КАРТА**
**ZÁRUČNÍ LIST • ΕΓΓΥΗΣΗ • JAMSTVENI LIST**
**GARANCIALAP • GARANTIEBEWIJS**
**FICHA DE GARANTIA • GARANȚIE**
**GARANTIKORT • ZÁRUČNÝ LIST**
**ГАРАНТІЙНИЙ ТАЛОН**

Date of selling • Data sprzedaży • Verkaufsdatum • Date de vente • Дата продажи • Fecha de venta
Data vendita • Дата на продажба • Datum prodeje • Ημερομηνίαπώλησης • Datum prodaje • Eladás dátuma
Verkoopdatum • Data de venda • Data vânzării • Försäljningsdatum • Dátum predaja • Дата продажу

Stamp & signature of seller • Stempel i podpis sprzedawcy • Stempel und Unterschrift des Händlers
Cachet et signature du vendur • Печать и подпись продавца • Sello y firma del vendedor
Timbro e firma del venditore • Печат и подпис на продавача • Razítko a podpis prodejce
Σφραγίδα και υπογραφή του πολήτη • Peat i potpis prodavca • Az eladó pecsétje és aláírása
Stempel en handtekening van de verkoper • Carimbo e assinatura do vendedor
Ştampila şi semnătura vânzătorului • Säljares stämpel och namnteckning • Pečiatka a podpis predajcu
Підпис та печатка продавця

**CLIENT REMARKS • UWAGI KLIENTA • BEMERKUNGEN DES KUNDEN • REMARQUES DU CLIENT**
**ЗАМЕЧАНИЯ КЛИЕНТА • COMENTARIOS DEL CLIENTE • COMMENTI DEL CLIENTE**
**ЗАБЕЛЕЖКИ НА КЛИЕНТА • POZNÁMKY ZÁKAZNÍKA • ΠΑΡΑΤΗΡΗΣΕΙΣ ΠΕΛΑΤΗ • NAPOMENE KLIJENTA**
**A FELHASZNÁLÓ MEGJEGYZÉSEI • OPMERKING VAN DE KLANT • OBSERVAÇÕES DO CLIENTE**
**OBSERVAȚIILE CLIENTULUI • KUNDANMÄRKNINGAR • POZNÁMKY ZÁKAZNÍKA • ПРИМІТКИ КЛІЄНТА**
Defect description: • Opis usterki: • Beschreibung des Fehlers: • Description du défaut:
Описание неисправности: • Descripción de avería: • Descrizione del guasto: • Описание на повредата:
Popis závady: • Περιγραφή της βλάβης: • Opis mane: • A hiba leírása: • Beschrijving van het defect:
Descrição da falha: • Descrierea defecțiunii: • Felbeskrivning: • Popis poruchy: • Опис браку:

**Gwarancja jest udzielana na okres dwóch lat od daty sprzedaży i obowiązuje na terenie Unii Europejskiej.**

# ULTRA FILTER

CE EAC

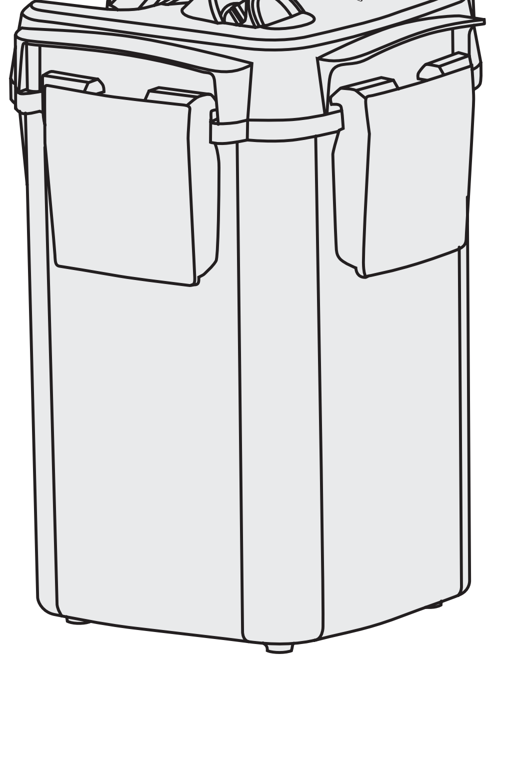

**ENG PL DE FR RU ES IT CZ HU RO SE SK CN**

**AQUAEL Sp. z o. o.**
PL, 02-849 Warszawa, ul. Krasnowolska 50
www.aquael.com, e-mail: service@aquael.com

A / MULTI-6 / 2023-10-19

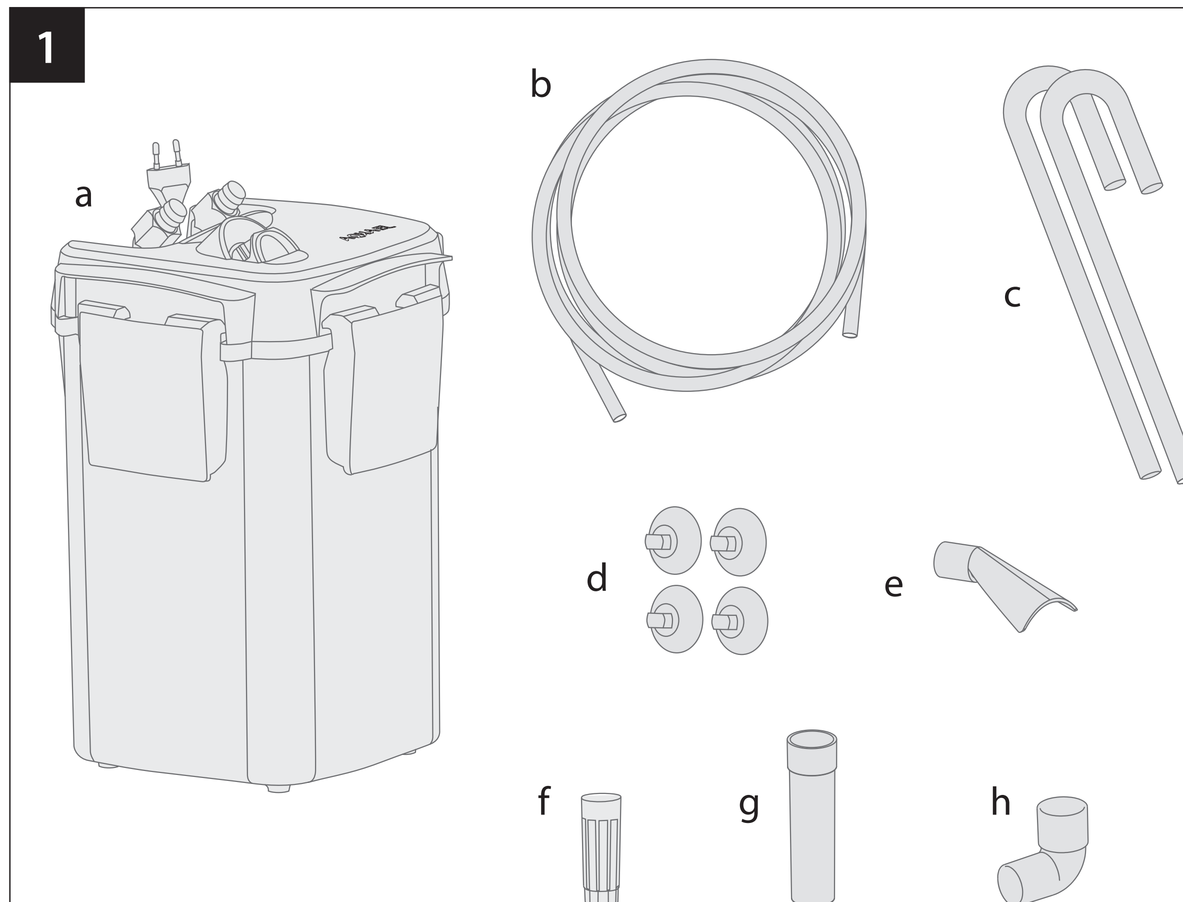


**SPECIFICATIONS • DANE TECHNICZNE • TECHNISCHE DATEN
DONNEES TECHNIQUES • ТЕХНИЧЕСКИЕ ХАРАКТЕРИСТИКИ • DATOS TÉCNICOS
CARATTERISTICHE TECNICHE • TECHNICKÉ ÚDAJE • MŰSZAKI ADATOK • DATE TEHNICE
TEKNISKA DATA • TECHNICKÉ PARAMETRE• 技术数据**

| ULTRAFILTER | | 900 | 1200 | 1400 |
|---|---|---|---|---|
| Voltage • Napięcie • Spannung • Tension • Напряжение • Tensión<br>Tensione • Napětí • Feszültség • Tensiune • Spänning • Napätie • 电压 | V<br>В | (*) | | |
| Frequency • Częstotliwość • Frequenz • Fréquence • Частота • Frecuencia<br>Frequenza • Kmitočet • Frekvencia • Frecvenţă • Frekvens • Frekvencia • 频率 | Hz<br>Гц | (*) | | |
| Maximum water lift • Maksymalna wysokość podnoszenia<br>Maximale Förderhöhe • Hauteur de levage maximum<br>Максимальная высота подъема воды • Altura máxima de elevación<br>Altezza massima di sollevamento • Maximální výška zdvihu<br>Maximális emelési magasság • Înălţime maximă de ridicare<br>Maximal lyfthöjd • Maximálna výška zdvihnutia • 最大提升高度 | cm<br>см | 170 | 170 | 170 |
| Wattage • Moc • Leistung • Puissance • Мощность • Potencia<br>Potenza • Příkon • Teljesítményfelvétel • Putere • Effekt • Výkon • 功率 | W<br>Вт | (*) | | |
| Maximum performance • Wydajność • Fördermenge • Efficacité<br>Производительность • Rendimiento • Portata • Výkon<br>Szivattyúzási teljesítmény • Productivitate • Prestanda • Výkonnosť • 效率 | l/h<br>л/ч | 1000 | 1200 | 1400 |
| Number of 1.9-litre baskets • Liczba koszyków 1,9 l<br>Anzahl Körbe 1,9 l • Nombre de paniers 1,9 l 8 Количество корзин 1,9 л<br>Cantidad de cestas 1,9 l • Numero di cestelli 1,9 l • Počet košíků 1,9 l<br>Az 1,9 l kosarak száma • Numărul de coşuri 1,9 l • Antal korgar 1,9 l<br>Počet košíkov 1,9 l • 过滤篮的数量 1.9 l | pcs<br>шт. | 3 | 4 | 5 |
| Recommended tank capacity • Zalecana pojemność akwarium<br>Empfohlenes Beckenvolumen • Capacité d'aquarium recommandée<br>Рекомендуемый объём аквариума • Capacidad recomendada de pecera<br>Capacità dell'acquario consigliata • Doporučená kapacita akvária<br>Az akvárium ajánlott térfogata • Volumul recomandat al acvariului<br>Rekommenderat akvarievolym • Odporúčaný objem akvária<br>水族箱的推荐容量 | l<br>л | 50-200 | 150-300 | 250-500 |
| Hose diameters • Średnica węży • Schlauchdurchmesser<br>Diamètre des tuyaux • Диаметр шлангов • Diámetro de mangueras<br>Diametro del tubo flessibile • Průměr hadic • Tömlő átmérője<br>Diametrul furtunurilor • Slangarnas diameter • Priemer hadice • 软管直径 | mm<br>мм | 16/22 | | |

(*) the voltage, frequency and power of the device stated on the product label
napięcie, częstotliwość i moc urządzenia podane na etykiecie wyrobu
die auf dem Produktetikett angegebene Spannung, Frequenz und Leistung des Geräts
la tension, la fréquence et la puissance de l'appareil indiquées sur l'étiquette du produit
напряжение, частота и мощность устройства, указанные на этикетке продукта
el voltaje, la frecuencia y la potencia del dispositivo indicado en la etiqueta del producto
la tensione, la frequenza e la potenza del dispositivo indicate sull'etichetta del prodotto
napětí, frekvence a příkon zařízení uvedené na výrobním štítku
az eszköz feszültsége, frekvenciája és teljesítmény felvétel, amely a termék címkéjén szerepel
tensiunea, frecvenţa si putere dispozitivului menţionate pe eticheta produsului
spänningen, frekvensen och effekt för enheten som anges på produktetiketten
napätie, frekvencia a výkon zariadenia sú uvedené na štítku výrobku
產品標籤上標明的設備的電壓, 頻率和功率

**LIST OF PARTS (FIG. 1-2) • LISTA CZĘŚCI (RYS.1-2) • EINZELTEILE (ABB. 1-2)
COMPOSANTS (FIGURES 1-2) • КОМПЛЕКТАЦИЯ (РИС. 1-2) • COMPONENTES (DIB. 1-2)
COMPONENTI (FIG. 1-2) • KOMPONENTY (OBR. 1-2) • ALKATRÉSZEK (1-2. RAJZ)
COMPONENTE (FIG. 1-2) • KOMPONENTDELAR (BILD 1-2) • ZOZNAM DIELOV OBR. 1
组件（图1-2）**

| | |
|---|---|
| a) | housing of the ULTRAFILTER filter together with the cover, filter baskets, and a set of filter media<br>korpus filtra ULTRAFILTER wraz z pokrywą, koszykami na wkłady filtracyjne i kompletem wkładów filtracyjnych<br>ULTRA Filtergehäuse mit Abdeckung, Körben für die Filtereinsätze und einem Satz Filtereinsätze<br>un corps de filtre ULTRAFILTER avec couvercle, paniers pour cartouches filtrantes et un jeu de cartouches filtrantes<br>корпус фильтра ULTRAFILTER с крышкой, корзинами для фильтрующих наполнителей и набором фильтрующих наполнителей<br>carcasa del filtro ULTRA, con tapa, cestos para cartuchos filtrantes y juego completo de cartuchos filtrantes<br>corpo del filtro ULTRAFILTER con coperchio, cestelli e completo di mezzi di filtraggio<br>tělo filtru ULTRAFILTER s víkem, košíky pro filtrační vložky a sadou filtračních vložek<br>az ULTRAFILTER szűrő korpusza, fedéllel, a szűrőbetétek kosaraival és a szűrőbetétek komplett készletével<br>corpul filtrului ULTRAFILTER cu capac, coşuri pentru cartuşele de filtrare şi setul de cartuşe de filtrare<br>ULTRA filterkropp med lock, korgar för filterpatroner och en uppsättning av filterpatroner<br>korpus filtra ULTRAFILTER spoločne s vekom, košíkmi na filtračné vložky a súpravou filtračných vložiek<br>ULTRA过滤器主体，和盖子、滤芯用的篮，及一套滤芯 |
| b) | connecting hose – 2 x 1.5 m • wąż przyłączeniowy – 2 x 1,5 m • Anschlussschlauch – 2 x 1,5 m<br>tuyau de raccordement – 2 x 1,5 m • шланг- 2 x 1,5 м • manguito de conexión – 2 x 1,5 m<br>tubo flessibile di collegamento – 2 x 1,5 m • připojná hadice – 2 x 1,5 m • csatlakozó tömlők – 2 x 1,5 m<br>furtun conector – 2 x 1,5 m • anslutningsslang – 2 x 1,5 m • pripájacie hadice – 2x 1,5 m<br>连接软管 – 2 x 1.5 m |
| c) | set of connecting tubes 2 pcs • rurki przyłączeniowe 2 szt. • Satz Anschlussrohre 2 Stck.<br>un jet de tuyaux de connexion 2 pcs • комплект переливных трубок 2 шт.<br>kit completo de manguitos de conexión – 2 uds. • completo di tubi di collegamento – 2 pezzi<br>spojovací trubičky 2 ks • csatlakozó csövek 2 db. • racorduri 2 buc. • anslutningsrör 2 st. 8 pripájacie rúrky 2 ks<br>连接管2个 |
| d) | set of suction cups – 4 pcs • przyssawki – 4 szt. • Satz Saugnäpfe – 4 Stck. • un jet de ventouses – 4 pcs<br>комплект присосок – 4 шт. • kit de ventosas – 4 uds. • completo di ventose – 4 pezzi • přísavky – 4 ks<br>szívókorongok – 4 db. • ventuze – 4 buc. • sugkoppar – 4 st. • prísavky – 4 ks • 吸盘 – 4件 |
| e) | deflector • końcówka kierująca • Umlenker • la pointe de direction • направляющий наконечник<br>tobera orientable • estremità orientabile • vodicí koncovka • irányító végdarab • capăt de direcţie • styrspets<br>riadiaca koncovka • 转向端 |
| f) | intake strainer • rurka zasysająca • Ansaugrohr • tuyau d'aspiration • трубка перфорированная всасывающая<br>el tubo de aspiracion • tubo aspirante • sací trubka • szívócső • ţeavă de aspiraţie • sugrör • nasávacia rúrka • 吸入管 |
| g) | connector tube • rurka łącząca • Verbindungsrohr • une tube de connexion • соединительная трубка<br>manguito de unión • tubo di collegamento • spojovací trubička • összekötő cső • tub conector • förbindelserör<br>spájacia rúrka • 连接管 |
| h) | elbow piece • kolanko • Rohrbogen • un coude • соединительный патрубок • codo • gomito • koleno<br>könyökidom • nod • rörböj • kolienko • 节点 |

**FIGURES • SPIS RYSUNKÓW • ABBILDUNGEN • LISTE DES FIGURES • СПИСОК РИСУНКОВ
ÍNDICE DE DIBUJOS • INDICE DELLE FIGURE • SOUPIS OBRÁZKŮ • RAJZJEGYZÉK
LISTA DE FIGURI • BILDFÖRTECKNING • SÚPIS OBRÁZKOV • 附图清单**

| |
|---|
| Fig. 1. Components of the ULTRAFILTER filter • Rys. 1. Części składowe filtra ULTRAFILTER<br>Abb. 1. Elemente des ULTRAFILTER Filters • Fig. 1. Composants du filtre ULTRAFILTER<br>Рис. 1. Комплектация фильтра ULTRAFILTER • Dib. 1. Componentes del filtro ULTRAFILTER<br>Fig. 1. Componenti del filtro ULTRAFILTER • Obr. 1 Součástí filtru ULTRAFILTER<br>1. rajz: Az ULTRAFILTER szűrő alkatrészei • Fig. 1. Componentele filtrului ULTRAFILTER<br>Bild 1. ULTRAFILTER-filtrets ingående delar • Obr. 1. Súčasti filtra ULTRAFILTER<br>图1. ULTRAFILTER过滤器的组件 |
| Fig. 2. Connecting the ULTRAFILTER filter to an aquarium tank • Rys. 2. Sposób podłączenia filtra ULTRAFILTER w akwarium<br>Abb. 2. Anschluss des ULTRAFILTER Filters im Aquarium • Fig. 2. Connexion du filtre ULTRAFILTER dans l'aquarium<br>Рис. 2. Способ установки фильтра ULTRAFILTER • Dib. 2. Forma de acople del filtro ULTRAFILTER dentro de pecera<br>Fig. 2. Modo di collegamento del filtro ULTRAFILTER all'acquario • Obr. 2. Princip připojení filtru ULTRAFILTER v akváriu<br>2. rajz: Az ULTRAFILTER szűrő csatlakoztatási módja az akváriumban • Fig. 2. Modalitatea de conectare a filtrului ULTRAFILTER în acvariu<br>Bild 2. Anslutning av ULTRAFILTER-filtret i akvariet • Obr. 2. Spôsob zapojenia filtra ULTRAFILTER v akváriu<br>图2. 水族箱中ULTRAFILTER过滤器的连接方式 |
| Fig. 3. Design of the ULTRAFILTER filter casing • Rys. 3. Budowa korpusu filtra ULTRAFILTER<br>Abb. 3. Aufbau des ULTRAFILTER Filterkörpers • Fig. 3. Structure du corps du filtre ULTRAFILTER<br>Рис. 3. Строение корпуса фильтра ULTRAFILTER • Dib. 3. Estructura de carcasa del filtro ULTRAFILTER<br>Fig. 3. Struttura del corpo del filtro ULTRAFILTER • Obr. 3 Konstrukce tělesa filtru ULTRAFILTER<br>3. rajz: Az ULTRAFILTER szűrő korpuszának felépítése • Fig. 3. Structura corpului filtrului ULTRAFILTER<br>Bild 3. Uppbyggnad av ULTRAFILTER-filtrets kropp • Obr. 3. Konštrukcia korpusu filtra ULTRAFILTER<br>图3. ULTRAFILTER过滤器主体的结构 |
| Fig. 4, 4a-c. Valve operation in the ULTRAFILTER filter • Rys. 4, 4a-c. Sposób działania zaworów filtra ULTRAFILTER<br>Abb. 4-4a-c. Arbeitsweise der Ventile des ULTRAFILTER Filters • Fig. 4, 4a-c. Fonctionnement des vannes de filtration ULTRAFILTER<br>Рис. 4, 4a-c. Схема работы кранов в фильтре ULTRAFILTER • Dib. 4-4a-c. Funcionamiento de válvulas del filtro ULTRAFILTER<br>Fig. 4, 4a-c. Modalità di funzionamento delle valvole del filtro ULTRAFILTER • Obr. 4, 4a-c. Princip fungování ventilů filtru ULTRAFILTER<br>4, 4a-c. rajzok: Az ULTRAFILTER szűrő szelepeinek működési módja • Fig. 4, 4a-c. Funcţionarea supapelor filtrului ULTRAFILTER<br>Bild 4, 4a-c. Ventilernas funktion i ULTRAFILTER-filtret • Obr. 4, 4a-c. Spôsob fungovania ventilov filtra ULTRAFILTER<br>图4, 4a-c. ULTRAFILTER过滤器阀的工作方式 |
| Fig. 5, 5a. The self-priming mode of the ULTRAFILTER filter • Rys. 5, 5a. Sposób samoczynnego zalewania filtra ULTRAFILTER<br>Abb. 5, 5a. Selbstansaugung des ULTRAFILTER Filters • Fig. 5, 5a. La méthode d'auto-amorçage ULTRAFILTER<br>Рис. 5, 5a. Система автоматической заливки фильтра ULTRAFILTER • Dib. 5, 5a. Llenado automático del filtro ULTRAFILTER<br>Fig. 5, 5a. Modalità di riempimento automatico del filtro ULTRAFILTER • Obr. 5, 5a. Způsob automatického naplnění filtru ULTRAFILTER<br>5, 5a. rajzok: Az ULTRAFILTER szűrő önműködő feltöltésének módja • Fig. 5, 5a. Metoda de inundare automată a filtrului ULTRAFILTER<br>Bild 5, 5a Automatisk vattenpåfyllning av ULTRAFILTER-filtret • Obr. 5, 5a. Spôsob automatického zaplavenia filtra ULTRAFILTER<br>图5, 5a. ULTRAFILTER过滤器的自动启动方式 |

| |
|---|
| Fig. 6. Demounting the rotor in the cover of the ULTRAFILTER filter<br>Rys. 6. Sposób demontażu wirnika w pokrywie filtra ULTRAFILTER<br>Abb. 6. Ausbau des Laufrads in der Abdeckung des ULTRAFILTER Filters<br>Fig. 6. La méthode de démontage du rotor dans le couvercle du filtre ULTRAFILTER<br>Рис. 6. Способ демонтажа ротора, встроенного в крышку фильтра ULTRAFILTER<br>Dib. 6. Desmontaje del rotor en tapa del filtro ULTRAFILTER<br>Fig. 6. Modo di smontaggio del rotore nel coperchio del filtro ULTRAFILTER<br>Obr. 6 Způsob demontáže oběžného kola ve víku filtru ULTRAFILTER<br>6. rajz: A forgórész kiszerelésének módja az ULTRAFILTER szűrő fedelében •<br>Fig. 6. Modalitatea de demontare a rotorului în capacul filtrului ULTRAFILTER<br>Bild 6. Demontage av rotorn i ULTRAFILTER-filtrets lock<br>Obr. 6. Spôsob demontáže rotora vo veku filtra ULTRAFILTER<br>图 6.ULTRAFILTER 过滤器主体中的转子拆卸方式 |
| Fig. 7. Unlocking the lever for priming the ULTRAFILTER filter<br>Rys. 7. Sposób odblokowania dźwigni służącej do zalewania filtra ULTRAFILTER •<br>Abb. 7. Entsperrung des Hebels zur Selbstansaugung des ULTRAFILTER Filters<br>Fig. 7. Mode de déverrouillage du levier servant à écouler du filtre ULTRAFILTER<br>Рис. 7. Способ разблокировки рычага, который служит для заливания фильтра ULTRAFILTER<br>Dib. 7. Método de desbloqueo de la palanca de llenado del filtro ULTRAFILTER<br>Fig. 7. Modalità di sblocco della leva adibita al riempimento del filtro ULTRAFILTER<br>Obr. 7. Odemknutí páky pro naplňování filtru ULTRAFILTER<br>7. rajz: Az ULTRAFILTER szűrő elöntésére szolgáló kar kioldásának módja<br>Fig. 7. Deblocarea manetei pentru amorsarea filtrului ULTRAFILTER<br>Fig. 7. Hur man låser upp hävarmen för att fylla ULTRAFILTER-filter med vatten<br>Obr. 7. Spôsob odblokovania páky slúžiaci na zaplavenie filtra ULTRAFILTER<br>图 7.解锁 ULTRAFILTER 过滤器注水的控制杆 |

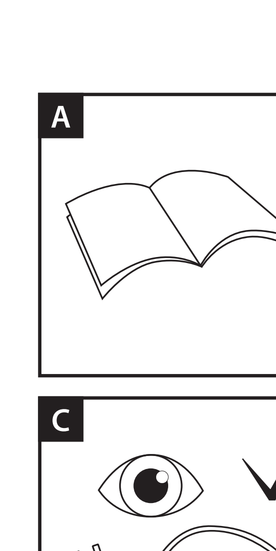

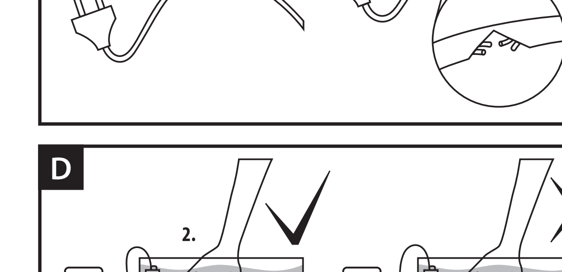


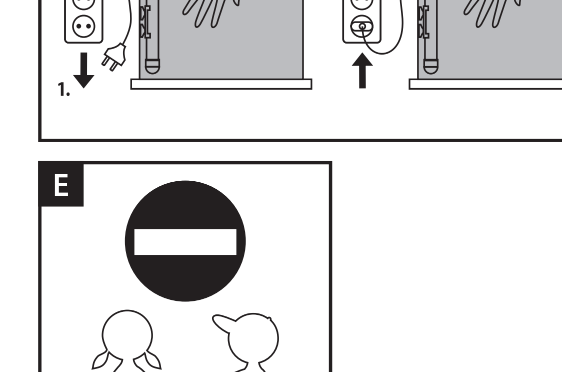


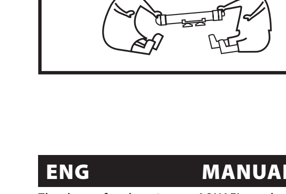


**ENG MANUAL INSTRUCTIONS**

Thank you for choosing an AQUAEL product. We are confident that you will be satisfied with its performance. We ask you to read the instruction manual carefully before using the product to avoid any potential problems.

**DESIGNATION AND PROPERTIES.** ULTRAFILTER are modern aquarium filters designed for medium and large fish tanks. The integrated hose shut-off valve ensures convenient operation and cleaning. Effective self-priming mechanism guarantees easy and convenient start-up of the filter. High capacity of cartridges allows to create perfect conditions for breeding aquarium animals and plants. The filter can be used with any type of filter cartridges (biological, mechanical and chemical). Performance adjustment allows easy adjustment of the flow rate to the needs of each aquarium. Modern energy-saving motor ensures stable water flow through filtration media and lower electricity bills. The ceramic rotor axis makes the filter virtually inaudible. The ULTRAFILTER line includes three models (ULTRAFILTER 900, 1200, 1400) with the efficiency ranging from 1000 to 1400 l/h.

## CONDITIONS OF SAFE USAGE

The devide you purchased was manufactured in conformity with all safety standards currently in force on the area of European Union. For long lasting and safe usage please read the safety conditions below:

1. Before the installation and every starting of the device, carefully read this installation and maintenance manual (fig. A).
2. The device is designed for usage only indoors and accordingly to its destination (fig. B).
3. The device can be powered from a power grid of voltage stated on the device.
4. The power cord is non-detachable and cannot be replaced. If the cord is damaged, the device must be discarded (fig. C).
5. CAUTION: Before performing any maintenance works, unplug or turn off all the devices in the tank (fig. D).
6. This device can be operated by children who are at least eight years of age, by persons with reduced physical or mental capabilities or persons with no prior experience with the device only under supervision or following aninstruction on the safe operation of the device to ensure that the person is aware of any associated risks. The device is not a child's toy! Do not let children to clean or perform maintenance on the device without supervision (fig. E).

**INSTALLATION AND START-UP (FIG. 2-5).** The ULTRAFILTER filter must ALWAYS be placed below the water level in the aquarium. For aesthetic reasons, it is recommended to place it in a specialist aquarium cabinet located under the tank. Insert the filter valve body into the cover opening beforehand (see fig. 4c). In the new filter the valve body is placed in a box together with hoses. In order to connect the filter for the first time, assemble the b-h components presented in fig. 1, as shown in fig. 2. Push the lower ends of the hoses onto the inlet connectors of the filter as far as they will go and secure them with clamp nuts (i). To ensure that tightness, hose ends should be pushed as far as they will go onto the connectors. Before start-up, remove the filter cover (see fig. 3) by opening the four brackets (l) that hold the filter cover (k). Then pull the filter cover (k) out of the filter container (j). Remove the filter baskets (m) together with filter cartridges from the inside of the filter. We recommend soaking sponges and filter wool in water. Remove the ceramic cartridges from the plastic packaging directly into the baskets and rinse thoroughly to remove any dust (otherwise this dust may cause temporary water cloudiness). In order to speed up the initiation of biological filtration, it is recommended to sprinkle sponges and ceramic cartridges with a biostarter with live cultures of nitrifying bacteria (e.g. AQUAEL ACTIBACTOL). Next, place filter baskets and cartridges inside the filter in the following order (starting from the bottom): black sponge (low-density), blue sponge (high-densit), filter wool, ceramics and install the filter cover (k) by locking four brackets (l) that hold the filter cover. NOTE: cartridges may be inserted in different order in a newly-purchased filter. The above recommended order of cartridges guarantees optimum water filtration performance.
To fill the assembled filter with water, before connecting it to the mains and with the filter hose valves open (see fig. 4a), pull out the lever, located in the filter cover, used for priming the filter (o) as far as it will go and push it back in (see fig. 5). The vacuum generated in this way inside the filter will automatically fill it with water from the aquarium. Then replenish the loss of water in the tank. After filling the filter with water, simply connect it to the mains. NOTE: during the initial period after start-up the device may operate slightly noisier and through large amounts of air bubbles through the outflow hose. This is due to the automatic venting of the filter interior. NOTE: if the filter priming lever (o) is blocked, insert the screwdriver into the opening at the front of the lever and pull it out (see fig. 7).

**ADJUSTMENT AND DISCONNECTION OF FILTER HOSE VALVES (FIG. 4a, b, c).** The ULTRAFILTER filter is equipped with two valves, placed in one body, which are used to adjust the flow of water and to disconnect the hoses supplying water to the filter and extracting water from it back to the aquarium. These valves are used to regulate the performance of the device (flow rate of water through the filter). To reduce or increase the filter performance, move the valve body lever as shown in figures 4a and 4b. The valves are also used to stop the supply of water to the filter and to disconnect the hoses. For this purpose, move the valve lever to the SERVICE position (see fig. 4b) - at this point the valve body slightly lifts in the filter cover. Then pull the valve body upwards to disconnect it from the filter cover (see fig. 4c). In order to reconnect the valve body to the cover, you should carry out the above activities in reverse order.

**CLEANING OF FILTER MEDIA (FIG. 3-4a, b, c and 5).** Clean the filter cartridges located inside the filter (see fig. 3) only in drained aquarium water (not in tap water!). It is recommended to carry out the first cleaning after observing a visible decrease in the device performance. For optimal operation of the filter, it is recommended to clean or replace the filter cartridges with new ones at least once every 12 months.
In order to clean the filter cartridges located inside the filter, it is required to: close the valves on the hoses (see fig. 4b "SERVICE"), disconnect the device from the mains, disconnect the valve body of filter hoses (seefig. 4c) and then remove the device from the aquarium cabinet. To remove the filter cover (see fig. 3), unlock the four brackets (l) holding the prefilter cover and lift the filter cover (k). As some dirty water may spill out of the filter when removing the filter cover, it is advisable to place the unit in a bath or shower base beforehand. Then remove the filter baskets (m) located inside the unit and replace the filter cartridges or carry out their maintenance in accordance with the above instructions. Next, reassemble the unit by re-inserting the filter baskets (m), placing the filter cover (k) on the container (j), locking the brackets (l) holding the filter cover (k), connecting the valve body of filter hoses (see fig. 4c), opening the hose valves (see fig. 4a) and finally connecting the unit to the mains.
If necessary, hoses, tubes and filter housing can be cleaned of algae or scale and dust using a soft cloth or sponge.

**CLEANING OF THE ROTOR CHAMBER AND MAINTENANCE OF THE FILTER COVER SEAL (FIG. 6).** In order to ensure trouble-free operation of the filter, the rotor and the chamber in which it operates must be cleaned at the same time. For this purpose, turn the filter cover upside down (fig. 6), remove the clamping cover of the rotor chamber (p) by turning it counterclockwise, pull out the rotor cover, remove the rotor (s) and wash it thoroughly under running water. The inside of the rotor chamber (t) should be cleaned with a soft brush. Then reassemble the unit by carrying out the above activities in reverse order.
Caution! When cleaning the filter, carefully remove the seal (u) located under the filter cover, wash it thoroughly in warm water, dry it with a paper towel and lubricate it with silicone grease. It is also necessary to clean the groove where the seal is located with a soft sponge or cloth in order to remove scale and other mechanical impurities. Next, place the seal back in the groove under the filter cover. Such a procedure guarantees long-lasting use of the seal without the need to replace it more frequently than once every 4-5 years. If the seal breaks or is damaged, replace it with a new one.

**DISASSEMBLY AND DISPOSAL.** It is forbidden to dispose of used electric and electrical equipment in a trash bin. Segregating and proper utilization of this kind of waste leads to conserving the resources of natural environment. The user is responsible for delivering the used product to a specialized collection point where it will be accepted free of charge. You can obtain information about such a facility at the local authorities at the product seller.

**WARRANTY CONDITIONS.** The manufacturer grants a 24 month guarantee beginning on the date of purchase. The guarantee covers defects arising from manufacturer fault i.e. defective materials or assembly errors. It does not cover damage due to user's fault caused by improper handling of the device or using the device for purposes discordant its destination. Attention: any modification or disassembly attempt exceeding normal usage and maintenance cause the guarantee void. In case of noticing improper operation of the device send it with filled out warranty card to the distributor address. The conformity of the production date stamped on the product and written in the guarantee card is a prerequisite for accepting the guarantee. The following warranty conditions do not exclude, limit or suspend user's rights derived from discrepancy of the merchandise with the agreement. The guarantee is limited to repair or replacement of the unit only and does not cover consequential loss or damage to animate or inanimate objects.

**PL INSTRUKCJA OBSŁUGI**

Szanowni Państwo, dziękujemy za zakup produktu AQUAEL. Jesteśmy przekonani, że będą Państwo usatysfakcjonowani z jego działania. Aby uniknąć jakichkolwiek problemów związanych z jego użytkowaniem prosimy o uprzednie uważne zapoznanie się z poniższą instrukcją.

**PRZEZNACZENIE PRODUKTU I WŁAŚCIWOŚCI.** ULTRAFILTER to nowoczesne filtry akwariowe przeznaczone do średnich i dużych zbiorników. Zintegrowany zawór odcinający węże zapewnia wygodę obsługi i czyszczenia. Skuteczny mechanizm samoczynnego zalewania gwarantuje łatwość i wygodę uruchomienia filtra. Duża pojemność wkładów pozwala na stworzenie doskonałych warunków do hodowli zwierząt i roślin akwariowych. W filtrze można stosować dowolne wkłady filtracyjne (biologiczne, mechaniczne i chemiczne). Regulacja wydajności daje możliwość łatwego dostosowania przepływu do potrzeb każdego akwarium. Nowoczesny, energooszczędny silnik zapewnia stabilny przepływ wody przez media filtracyjne oraz niższe rachunki za energię elektryczną. Ceramiczna oś wirnika sprawia, że praca filtra jest praktycznie niesłyszalna. Linia ULTRAFILTER obejmuje trzy modele (ULTRAFILTER 900, 1200, 1400) o wydajności od 1000 do 1400 l/h.

## WARUNKI BEZPIECZNEGO UŻYTKOWANIA

Zakupione przez Państwa urządzenie zostało wykonane zgodnie z aktualnymi normami bezpieczeństwa obowiązującymi na terenie Unii Europejskiej. Dla jego długotrwałego i bezpiecznego użytkowania prosimy o zapoznanie się z poniższymi warunkami bezpieczeństwa:

1. Przed instalacją i każdym uruchomieniem urządzenia należy dokładnie zapoznać się z niniejszą instrukcją obsługi i montażu (rys. A).
2. Urządzenie przystosowane jest do użytkowania tylko w pomieszczeniach zamkniętych i wyłącznie zgodnie z przeznaczeniem (rys. B).
3. Urządzenie może być zasilane wyłącznie z sieci elektrycznej o napięciu znamionowym podanym na urządzeniu.
4. Przewód zasilający nieodłączalny nie może być wymieniony. Jeżeli przewód ulegnie uszkodzeniu, sprzęt staje się bezużyteczny (rys. C).
5. Przed włożeniem ręki do wody zawsze należy odłączyć od zasilania elektrycznego wszystkie urządzenia znajdujące się w zbiorniku (rys. D).
6. Niniejszy sprzęt może być użytkowany przez dzieci w wieku co najmniej 8 lat i przez osoby o obniżonych możliwościach fizycznych, umysłowych i osoby o braku doświadczenia i znajomości sprzętu, jeżeli zapewniony zostanie nadzór lub instruktaż odnośnie do użytkowania sprzętu w bezpieczny sposób i zrozumiałe związane z tym zagrożenia. Dzieci nie powinny bawić się sprzętem. Nie powinno być wykonywane czyszczenie i konserwacja sprzętu przez dzieci bez nadzoru (rys. E).

**MONTAŻ I URUCHOMIENIE (RYS. 2-5).** Filtr ULTRAFILTER musi być umieszczony ZAWSZE poniżej poziomu wody w akwarium. Ze względów estetycznych zaleca się jego usytuowanie w specjalistycznej szafce akwariowej znajdującej się pod zbiornikiem. Wcześniej należy włożyć korpus zaworów filtra w otwór pokrywy (patrz rys. 4c). Korpus zaworów w nowym filtrze znajduje się w pudełku razem z wężami. W celu pierwszego podłączenia filtra należy złożyć elementy składowe b-h przedstawione na rys. 1 zgodnie z rys. 2. Dolne końce węży należy do oporu nałożyć na króćce wlotowe filtra i zabezpieczyć nakrętkami zaciskowymi (i). W celu zapewnienia szczelności końcówki węży powinny być nasunięte do oporu na króćce. Przed uruchomieniem należy zdjąć pokrywę filtra (patrz rys. 3) poprzez otwarcie czterech klamer (l) przytrzymujących pokrywę filtra (k). Następnie należy wyciągnąć/wysunąć do góry pokrywę filtra (k) z pojemnika filtra (j). Z wnętrza filtra należy wyjąć koszyki filtracyjne (m) wraz z wkładami filtracyjnymi. Gąbki i watę zaleca się namoczyć w wodzie. Wkłady ceramiczne należy wysypać z opakowań foliowych bezpośrednio do koszyków i dokładnie przepłukać w celu usunięcia ewentualnego pyłu (w przeciwnym razie pył ten może spowodować przejściowe zmętnienie wody w akwarium). W celu przyspieszenia zainicjowania filtracji biologicznej zarówno gąbki jak i wkłady ceramiczne zaleca się skropić za pomocą biostartera zawierającego żywe kultury bakterii nitryfikacyjnych (np. AQUAEL ACTIBACTOL). Następnie należy umieścić koszyki filtracyjne wraz z wkładami we wnętrzu filtra w następującej kolejności (zaczynając od dna): gąbka czarna (rzadka), gąbka niebieska (gęsta), wata filtracyjna, ceramika oraz zamontować pokrywę filtra (k) poprzez zamknięcie czterech klamer (l) przytrzymujących pokrywę filtra. UWAGA: w nowo zakupionym filtrze wkłady mogą być umieszczone w innej kolejności. Zalecana wyżej kolejność wkładów gwarantuje optymalną wydajność filtracji wody.
W celu napełnienia złożonego filtra wodą należy przed podłączeniem go do sieci elektrycznej przy otwartych zaworach węży filtracyjnych (patrz rys. 4a) wyciągnąć do oporu znajdującą się w pokrywie dźwignię służącą do zalewania filtra (o), po czym wcisnąć ją z powrotem (patrz rys. 5). Wytworzone w ten sposób we wnętrzu filtra podciśnienie spowoduje jego samoczynne napełnienie się wodą z akwarium. Ubytek wody w zbiorniku należy następnie uzupełnić. Po napełnieniu filtra wodą wystarczy podłączyć go do sieci elektrycznej. UWAGA: w pierwszym okresie po uruchomieniu urządzenie może pracować nieco głośniej i wyrzucać wężem wylotowym duże ilości pęcherzyków powietrza. Jest to spowodowane automatycznym odpowietrzaniem wnętrza filtra. UWAGA: w przypadku zablokowania dźwigni służącej do zalewania filtra (o) należy wsunąć śrubokręt w otwór znajdujący się w przedniej części dźwigni i za jego pomocą wysunąć ją na zewnątrz (patrz rys. 7).

**REGULACJA I ODŁĄCZANIE ZAWORÓW WĘŻY FILTRACYJNYCH (RYS. 4a,b,c).** Filtr ULTRAFILTER wyposażony jest w dwa zawory umieszczone w jednym korpusie służące do regulacji przepływu wody oraz odłączania węży doprowadzających wodę do filtra i odprowadzających z niego wodę z powrotem do akwarium. Zawory te służą do regulacji wydajności urządzenia (tempa przepływu wody przez filtr). W celu zmniejszenia lub zwiększenia wydajności filtra należy przesunąć dźwignię korpusu zaworów w sposób przedstawiony na rys. 4a i 4b. Zawory służą również do zamykania dopływu wody do filtra i odłączania węży. W tym celu należy przesunąć dźwignię zaworu do pozycji SERVICE (patrz rys. 4b) – w tym momencie korpus zaworów nieznacznie unosi się w pokrywie filtra. Następnie należy pociągnąć korpus zaworów do góry w celu odłączenia go od pokrywy filtra (patrz rys. 4c). W celu ponownego podłączenia korpusu zaworów do pokrywy należy wykonać powyższe czynności w odwrotnej kolejności.

**CZYSZCZENIE MEDIÓW FILTRACYJNYCH (RYS. 3-4a,b,c i 5).** Wkłady filtracyjne znajdujące się we wnętrzu filtra (patrz rys. 3) należy czyścić wyłącznie w wodzie spuszczonej z akwarium (nie w wodzie kranowej!). Pierwszego czyszczenia zaleca się dokonać po zaobserwowaniu widocznego spadku wydajności urządzenia. W celu optymalnej pracy filtra zaleca się czyszczenie lub wymianę wkładów filtracyjnych na nowe nie rzadziej niż raz na 12 miesięcy.
W celu oczyszczenia wkładów filtracyjnych znajdujących się we wnętrzu filtra należy: zamknąć zawory na wężach (patrz rys. 4b "SERVICE"), odłączyć urządzenie od sieci elektrycznej, odłączyć korpus zaworów węży filtra (patrz rys. 4c), po czym wyjąć urządzenie z szafki akwariowej. W celu zdjęcia pokrywy filtra należy (patrz rys. 3): otworzyć cztery klamry (l) przytrzymujące pokrywę prefiltra po czym unieść do góry pokrywę filtra (k). Ponieważ podczas zdejmowania pokrywy filtra może wylać się z niego nieco brudnej wody zaleca się umieścić uprzednio urządzenie w wannie lub w brodziku prysznica. Następnie należy wyjąć koszyki filtracyjne (m) znajdujące się we wnętrzu urządzenia i dokonać wymiany wypełniających je wkładów filtracyjnych lub ich konserwacji zgodnie z powyższymi zaleceniami. Następnie należy złożyć urządzenie wkładając koszyki filtracyjne (m) do wnętrza urządzenia, umieścić pokrywę filtra (k) na pojemniku (j), zamknąć klamry (l) przytrzymujące pokrywę filtra (k), podłączyć korpus zaworów węży filtra (patrz rys. 4c), otworzyć zawory na wężach (patrz rys. 4a) po czym podłączyć urządzenie od sieci elektrycznej.
W razie potrzeby węże, rurki i obudowę filtra można oczyścić z glonów lub osadzającego się na nich kamienia i kurzu używając miękkiej szmatki lub gąbki.

**CZYSZCZENIE KOMORY WIRNIKA I KONSERWACJA USZCZELKI POKRYWY FILTRA (RYS. 6).** W celu zapewnienia bezawaryjnej pracy filtra, podczas czyszczenia wkładów filtracyjnych należy równolegle oczyścić wirnik oraz komorę, w której on pracuje. W tym celu należy odwrócić pokrywę filtra do góry dnem (rys.6), zdjąć pokrywę zaciskową komory wirnika (p) przekręcając ją ruchem odwrotnym do ruchu wskazówek zegara, wyciągnąć pokrywę wirnika, wyjąć wirnik (s) i dokładnie umyć go pod bieżącą wodą. Wnętrze komory wirnika (t) należy wyczyścić przy pomocy miękkiej szczoteczki. Następnie należy złożyć urządzenie wykonując wszystkie powyższe czynności w odwrotnej kolejności.
Uwaga! Podczas czyszczenia filtra należy ostrożnie wyjąć uszczelkę (u) znajdującą się pod pokrywą filtra, dokładnie umyć ją w ciepłej wodzie po czym wysuszyć przy pomocy papierowego ręcznika i starannie nasmarować smarem silikonowym. Należy również przy pomocy miękkiej gąbki lub szmatki dokładnie oczyścić rowek w którym znajdowała się uszczelka w celu usunięcia z niego kamienia i innych zanieczyszczeń mechanicznych. Następnie należy ostrożnie umieścić uszczelkę w rowku pod pokrywą filtra. Postępowanie takie gwarantuje długotrwałe użytkowanie uszczelki bez konieczności jej wymieniania częściej niż co 4-5 lat. W przypadku gdy uszczelka ulegnie przerwaniu lub uszkodzeniu należy wymienić ją na nową.

**DEMONTAŻ I KASACJA.** Zużytego sprzętu elektrycznego i elektronicznego nie należy wyrzucać do śmietnika. Selekcjonowanie i prawidłowa utylizacja tego typu odpadów przyczynia się do ochrony środowiska naturalnego. Użytkownik jest odpowiedzialny za dostarczenie zużytego sprzętu do wyspecjalizowanego punktu zbiorki, gdzie będzie on przyjęty bezpłatnie. Informację o takim punkcie można uzyskać u władz lokalnych lub w punkcie zakupu.

**WARUNKI GWARANCJI.** Producent udziela gwarancji na okres 24 miesięcy licząc od daty zakupu. Gwarancja obowiązuje na terenie Unii Europejskiej. Gwarancja obejmuje wyłącznie uszkodzenia powstałe z winy producenta, tj. wady materiałowe lub błędy montażowe, nie obejmuje natomiast uszkodzeń powstałych z winy użytkownika na skutek niewłaściwego obchodzenia się z urządzeniem lub też wykorzystania go do celów niezgodnych z jego przeznaczeniem. Uwaga: jakiekolwiek próby przeróbek lub demontażu sprzętu wykraczające poza zakres jego normalnego użytkowania i konserwacji powodują utratę gwarancji!
W przypadku stwierdzenia nieprawidłowości działania urządzenia należy przesłać je wraz z wypełnioną kartą gwarancyjną na adres sprzedawcy lub producenta. Warunkiem uznania gwarancji jest zgodność daty produkcji wytłoczonej na produkcie z datą wypisaną na karcie gwarancyjnej. Niniejsze warunki nie wyłączają, nie ograniczają ani nie zawieszają uprawnień kupującego wynikających z niezgodności towaru z umową. Gwarancja jest ograniczona wyłącznie do naprawy lub wymiany samego urządzenia. Nie obejmuje ona skutków utraty lub zniszczenia jakichkolwiek innych obiektów.

**DE DEBEDIENUNGSANLEITUNG**

Lieber Kunde, wir bedanken uns für Ihren Kauf dieses Produkts von AQUAEL. Wir sind uns sicher, dass Sie mit der Funktion des Geräts zufrieden sein werden. AQUAEL behält sich das Recht vor, Änderungen bezüglich der technischen Daten und der hierin enthaltenen Materialien vorzunehmen. AQUAEL übernimmt keine Haftung bei offensichtlichen Druck- und Satzfehlern.

**PRODUKTEIGENSCHAFTEN UND VERWENDUNGSZWECK.** ULTRAFILTER – das sind moderne Aquariumfilter, die für mittlere und große Becken vorgesehen sind. Ein integriertes Absperrventil für Schläuche gewährleistet eine bequeme Bedienung und Reinigung. Ein wirksamer Mechanismus der Selbstansaugung garantiert eine leichte und bequeme Aktivierung des Filters. Das große Volumen der Einsätze erlaubt es, perfekte Bedingungen für die Zucht von Aquariumtieren und -Pflanzen zu erschaffen. Bei dem Filter kann man beliebige Filtereinsätze verwenden (biologische, mechanische und chemische). Die Regulierung der Fördermenge erlaubt eine leichte Anpassung des Durchflusses an die Bedürfnisse eines jeden Aquariums. Ein moderner, energiesparender Motor sorgt für einen stabilen Wasserdurchfluss durch die Filtermedien und niedrigere Stromkosten. Die Keramikachse des Laufrades bewirkt, dass der Betrieb des Filters praktisch geräuschlos ist. Die Linie ULTRAFILTER umfasst drei Modelle (ULTRAFILTER 900, 1200, 1400) mit einer Fördermenge 1000 bis 1400 l/h.

## SICHERHEITSBESTIMMUNGEN

Der durch Sie erworbene Artikel ist entsprechend der zur Zeit geltenden europäischen Sicherheitsnorm hergestellt worden. Für den sicheren Betrieb beachten Sie unbedingt die nachfolgenden Sicherheitsbestimmungen:

1. Machen Sie sich vor dem Einbau und jeder Inbetriebsetzung genau mit dieser Montage- und Bedienungsanleitung vertraut (Zeichn. A).
2. Die Einrichtung darf nur in Raumen und ausschlieslich gemas ihrer Bestimmung verwendet werden (Zeichn. B).
3. Die Einrichtung darf nur zum elektrischen Netz von einer an der Einrichtung angegebenen Nennspannung angeschlossen werden.
4. Das fest mit dem Gerat verbundene Netzkabel kann nicht ausgewechselt werden. Wenn das Kabel beschadigt wird, ist das komplette Gerat unbrauchbar (Zeichn. C).
5. Jedesmal, bevor Sie in das Wasser greifen, trennen Sie alle, im Aquarium befindlichen elektrischen Gerate vom Netz (Zeichn. D).
6. Diese Vorrichtung ist fur die Bedienung von Kindern unter 8 Jahren nicht geeignet sowie durch Personenmit geschwachten manuellen, geistlichen Vermogen, sowie durch Personen mit mangelnder Erfahrung im Umgang mit dem Gerat, oder ohne Kenntnis dessen Funktion, es sei, die Konservierung des Gerates finden statt unter Aufsicht einer geschulten Person, oder sie selbst vorher hinsichtlich der sicheren Nutzung geschult und uber die moglichen Gefahren durch Schulungspersonal unterrichtet wird. Den Kinder ist es untersagt mit dem Gerat zu spielen. Es darf weder das Reinigen noch Warten des Gerates durch Kinder ohne Aufsicht bzw. Begleitung einer im Umgang mit diesem Gerat geschulten Person ausgefuhrt warden (Zeichn. E).

**MONTAGE UND INBETRIEBNAHME (ABB. 2-5).** Der Filter ULTRAFILTER muss IMMER unterhalb des Wasserspiegels im Aquarium angebracht sein. Aus ästhetischen Gründen wird sein Unterbringen in einem speziellen Aquariumschrank, der sich unter dem Becken befindet, empfohlen. Zuvor sollte man das Gehäuse der Filterventile in die Öffnung der Abdeckung hineinlegen (siehe Abbildung 4c). Das Gehäuse der Ventile im neuen Filter befindet sich in der Box, zusammen mit den Schläuchen. Um den Filter zum ersten Mal anzuschließen, sollte man die Elemente b–h, die auf Abbildung 1 vorgestellt sind, wie auf Abbildung 2 zusammensetzen. Die unteren Schlauchenden sollte man an den Einlaufstutzen des Filters anbringen, bis sich ein Widerstand regt und mit Klemmmuttern absichern (i) Zur Gewährleistung der Dichtheit der Schlauchenden sollten sie so über die Stutzen gestreift werden, bis sich ein Widerstand regt. Vor der Inbetriebsetzung sollte man die Abdeckung des Filters abnehmen (siehe Abbildung 3), indem man die vier Klammern öffnet (l), die die Abdeckung des Filters festhalten (k). Als nächstes sollte man die Abdeckung des Filters (k) aus dem Filter-Behälter (j) herausziehen/herausschieben. Aus dem Inneren des Filters sollte man die Filterkörbe (m) samt den Filtereinsätzen herausnehmen. Die Schwämme und die Watte sollte man im Wasser nass machen. Die Keramikeinsätze sollte man aus den Folienverpackungen direkt in die Körbe entleeren und gründlich durchspülen, um eventuellen Staub zu entfernen (widrigenfalls kann dieser Staub eine vorübergehende Trübung des Aquariumwassers verursachen). Zur Beschleunigung der Aktivierung der biologischen Filterung empfiehlt es sich, sowohl die Schwämme als auch die keramischen Einsätze mit Hilfe eines Biostarters, der lebendige Kulturen der nitrifizierenden Bakterien enthält (z.B. AQUAEL ACTIBACTOL), zu besprühen. Als nächstes sollte man im Filter die Filterkörbe mit den Einsätzen in folgender Reihenfolge anbringen (beginnend mit dem Filterboden): schwarzer (grobporiger) Schwamm, blauer (feinporiger) Schwamm, Filterwatte, Keramik und die Filterabdeckung (k) durch den Verschluss der vier Klammern (l), die den Filter festhalten, montieren. ACHTUNG: bei neu gekauftem Filter können die Einsätze in anderer Reihenfolge angeordnet sein. Die oben empfohlene Reihenfolge der Einsätze garantiert die optimale Leistung der Wasserfilterung.
Um den zusammengesetzten Filter mit Wasser zu füllen, sollte man vor seinen Anschluss an das elektrische Netz, bei geöffneten Ventilen der Filterschläuche (siehe Abbildung 4a) den sich in der Abdeckung befindenden Hebel herausziehen, bis sich ein Widerstand regt (o), und ihn danach wieder eindrücken (siehe Abbildungen 5). Der auf diese Weise im Inneren des Filters erzeugte Unterdruck wird seine Selbstansaugung mit Wasser aus dem Aquarium verursachen. Den Wassermangel im Becken sollte man dann vervollständigen. Nach dem Füllen des Filters mit Wasser genügt es, ihn an das elektrische Netz anzuschließen. ACHTUNG: gleich nach der Inbetriebsetzung kann das Gerät etwas lauter arbeiten und über den Auslaufschlauch große Mengen an Luftbläschen herausschleudern. Das wird durch die automatische Entlüftung des Inneren des Filters verursacht. ACHTUNG: Im Falle einer Sperrung des zur Selbstansaugung dienenden Hebels (o) sollte man den Schraubenzieher in die Öffnung hineinschieben, die sich im vorderen Teil des Hebels befindet und mit seiner Hilfe den Hebel nach außen herausschieben (siehe Abbildung 7).

**REGELUNG UND ABSCHALTUNG DER VENTILE DER FILTERSCHLÄUCHE (ABB. 4a,b,c).** Der Filter ULTRAFILTER ist mit zwei Ventilen ausgestattet, die in einer Gehäuse angebracht sind, und die der Regulierung des Wasserdurchflusses und der Abschaltung der dem Filter das Wasser zuführenden und wieder aus ihm ins Aquarium abführenden Schläuche dienen. Diese Ventile dienen der Regulierung des Leistung des Gerätes (des Tempos des Wasserdurchflusses durch den Filter) Zur Maximierung oder Minimierung der Leistung des Filters sollte man den Hebel des Gehäuses der Ventile auf die auf Abbildungen 4a und 4b vorgestellte Weise verschieben. Die Ventile dienen auch dem Verschließen des Zuflusses des Wassers zum Filter und der Abschaltung der Schläuche. Zu diesem Zwecke sollte man den Hebel des Ventils in die Position SERVICE (siehe Abbildung 4b) verschieben – in diesem Moment wird das Gehäuse der Ventile in der Filterabdeckung etwas angehoben. Als nächstes sollte man das Gehäuse der Ventile nach oben ziehen, um es von der Filterabdeckung zu trennen (siehe Abbildung 4c). Um das Gehäuse der Ventile erneut an die Abdeckung anzuschließen, sollte man die obigen Tätigkeiten in umgekehrter Reihenfolge ausführen.

**REINIGUNG DER FILTERMEDIEN (ABB. 3-4a,b,c und 5).** Die sich im Inneren des Filters befindenden Filtereinsätze (siehe Abbildung 3) sollte man ausschließlich in dem aus dem Aquarium abgelassenem Wasser reinigen (nicht im Leitungswasser!). Die erste Reinigung wird empfohlen, wenn man ein sichtbares Nachlassen der Leistungsfähigkeit des Gerätes bemerkt. Zur optimalen Arbeit des Filters wird eine Reinigung oder ein Austausch der Filtereinsätze gegen neue empfohlen, und zwar nicht seltener als einmal alle 12 Monate.
Zur Reinigung der Filtereinsätze, die sich im Inneren des Filters befinden, sollte man: die Schlauchventile schließen (siehe Abbildung 4b „SERVICE"), das Gerät vom elektrischen Netz trennen, das Gehäuse der Ventile der Filterschläuche abschalten (siehe Abbildung 4c), danach das Gerät aus dem Aquariumschrank herausnehmen. Um die Abdeckung des Filters abzunehmen (siehe Abbildung 3), sollte man: die vier Klammern (l) öffnen, die die Abdeckung des Filters festhalten und dann die Abdeckung des Filters hochheben (k). Weil während des Abnehmens der Abdeckung des Filters aus diesem etwas schmutziges Wasser herausfließen kann, empfiehlt es sich, das Gerät in der Badewanne oder im Duschbecken zu platzieren. Dann sollte man die Filterkörbe herausnehmen (m), die sich im Inneren des Gerätes befinden, und die sie füllenden Filtereinsätze austauschen oder diese gemäß den obigen Empfehlungen warten. Als nächstes sollte man das Gerät zusammensetzen, indem man die Filterkörbe (m) in das Innere des Gerätes hineinlegt, die Filterabdeckung (k) an dem Behälter (j) anbringen, die die Filterabdeckung festhaltenden Klammern schließen (l), das Gehäuse der Ventile der Filterschläuche anschließen (siehe Abbildung 4c), die Schlauchventile öffnen (siehe Abbildung 4a) und danach das Gerät an das eklektische Netz anschließen.
Die Schläuche, Rohre und das Gehäuse des Filters kann man, falls erforderlich, von den Algen und von dem sich an ihnen ablagernden Kalk und Staub mit Hilfe eines weichen Lappens oder Schwammes reinigen.

**REINIGUNG DER LAUFRAD-KAMMER UND WARTUNG DER DICHTUNG DER FILTERABDECKUNG (ABB. 6).** Um einen ausfallosen Betrieb des Filters zu sichern, sollte man während der Reinigung der Filtereinsätze gleichzeitig auch das Laufrad und seine Kammer reinigen. Dazu sollte man die Filterabdeckung mit dem Boden nach oben umdrehen (Abbildung 6), die Klemmabdeckung der Kammer des Laufrades (p) abnehmen, indem man sie gegen den Uhrzeigersinn umdreht, die Abdeckung des Laufrades herausnehmen, das Laufrad (s) herausholen und es gründlich unter laufendem Wasser abwaschen. Das Innere der Kammer des Laufrades (t) sollte man mit Hilfe einer weichen Bürste reinigen. Dann sollte man das Gerät zusammensetzen, indem man die obigen Tätigkeiten in umgekehrter Reihenfolge ausführt.
Achtung! Während der Reinigung des Filters sollte man die Dichtung (u), die sich unter der Filterabdeckung befindet, vorsichtig herausnehmen, gründlich im warmem Wasser abwaschen und danach mit einem Papiertuch trockenreiben und sorgfältig mit Silikonschmiermittel einschmieren. Man sollte auch mit Hilfe eines weichen Schwammes oder Tuches gründlich den Spalt reinigen, in dem sich die Dichtung befand, um Kalk und andere mechanische Verschmutzungen daraus zu entfernen. Dann sollte man die Dichtung wieder vorsichtig im Spalt, unter der Filterabdeckung anbringen. Eine solche Vorgehensweise garantiert die Langlebigkeit der Dichtung und erübrigt es, sie öfter als alle 4–5 Jahre auszutauschen. Falls die Dichtung gerissen oder beschädigt wird, sollte man sie gegen neue austauschen.

**ENTSORGUNG.** Kein abgenutztes elektrisches und elektronisches Haushaltsgerat darf zum Hausmull geworfen werden. Die Selektion und richtige Entsorgung solcher Abfalle tragt zum Schutz der naturlichen Umwelt bei. Der Benutzer ist verantwortlich fur die Abgabe des abgenutzten Gerates bei einer eingerichteten Sammelstelle oder einem Wertstoffsammelhof, wo es kostenlos entgegengenommen wird. Genauere Information uber solcher Sammelstelle erhalten Sie bei Ihrer Gemeindeverwaltung oder Ihrem Handler.

**GARANTIEBEDINGUNGEN.** Der Hersteller leistet Ihnen ab Kaufsdatum eine Garantie fur 24 Monate. Die Garantie schliesst bloss. Schaden ein, die von dem Schuld des Herstellers entstanden sind, das heisst Material- und Montagefehler. Sie erstreckt sich jedoch nicht auf Schaden, die durch Schuld des Benutzers – wie unsachgemasse Behandlung oder Benutzung des Gerates fur Zwecke, die nicht mit seiner Bestimmung ubereinstimmen – entstanden sind.
Achtung: Jeglicher Versuch eines Umbaus oder einer Auseinandersetzung der Einrichtung, der den Bereich ihrer normalen Benutzung und Wartung ubertritt, bringt den Verlust der Garantie zur Folge! Bei Feststellung von Storungen im Betrieb der Einrichtung, soll sie, samt mit dem vom Verkaufer ausgefullten Garantieschein an die Adresse des Verkaufers versandt werden. Eine Bedingung zur Anerkennung der Garantierechte ist die Übereinstimmung des auf dem Gerat gepragten Herstellungsdatums mit dem im Garantieschein eingeschriebenen Datum. Beim Fall, wenn die Ware dem Vertrag nicht entspricht, werden die daraus folgenden Rechte des Kaufers durch diese Garantiebedingungen weder ausgeschlossen, noch beschrankt oder ausgesetzt. Die Garantie beschrankt sich ausschliesslich auf die Reparatur oder Austausch selbst der Einrichtung. Sie erstreckt sich aber nicht auf die Folgen des Verfalls oder der Vernichtung jeglicher anderer Objekte.

**FR NOTICE D'EMPLOI**

Chers Clients, nous vous remercions d'avoir acheté le produit d'AQUAEL. Nous sommes confiants que vous serez satisfait de son fonctionnement. Pour éviter un probleme quelconque lié a son utilisation nous vous prions de bien vouloir prendre connaissance de la notice d'emploi ci-dessous.

**UTILISATION PRÉVUE DU PRODUIT ET SES PROPRIÉTÉS.** ULTRAFILTER sont des filtres d'aquarium modernes conçus pour les réservoirs moyens et grands. La vanne d'arrêt de tuyau intégrée assure une manipulation et un nettoyage faciles. Un mécanisme d'écoulement automatique efficace garantit l'activation facile et pratique du filtre. La grande capacité des cartouches vous permet de créer des conditions idéales pour la reproduction d'animaux et de plantes d'aquarium. Toutes les cartouches filtrantes (biologiques, mécaniques et chimiques) peuvent être utilisées dans le filtre. Le réglage de l'efficacité permet d'ajuster facilement le débit aux besoins de chaque aquarium. Un moteur moderne à économie d'énergie assure un débit d'eau stable à travers le média filtrant et réduit les factures d'électricité. L'axe du rotor en céramique rend le travail du filtre pratiquement inaudible. La ligne ULTRAFILTER comprend trois modèles (ULTRAFILTER 900, 1200, 1400) d'une efficacité allant de 1000 à 1400 l/h.

## LE CONDITIONS D'UTILISATION EN SÉCURITÉ

L'appareil que vous venez d'acheter a été fabriqué en accord avec les normes de sécurité en vigueur sur le territoire de l'Union Européenne. Pour une utilisation de longue durée et en sécurité nous vous prions de prendre connaissance des consignes de sécurité ci-dessous mentionnées:

1. Avant l'installation et chaque utilisation, lisez attentivement ce manuel d'utilisation et de montage (figure A).
2. L'appareil est destine a fonctionner a l'abri et seulement en concordance avec sa destination (figure B).
3. L'appareil ne peut etre alimente que par un reseau electrique dont la tension nominale est indiquee sur l'appareil.
4. Le cordon d'alimentation non-detachable ne peut pas etre remplace. Si le cordon est endommage, l'appareil devient inutile (figure C).
5. Avant de placer la main dans l'eau il faut debrancher tout appareil electriques se trouvant dans le recipient (figure D).
6. Cet equipement peut etre utilise par des enfants ages de huit ans et les personnes ayant des capacities physiques et mentales reduites, ainsi que personnes avec le manque d'experience et de connaissances de l'equipement, s'ils seront fournis avec la surveillance ou l'instruction concernant l'utilisation de l'equipement de facon securitaire et les risques associes. Les enfants ne devraient pas jouer avec l'appareil. Le nettoyage et l'entretien de l'equipement ne doivent pas etre effectues par des enfants sans surveillance (figure E).

**INSTALLATION ET MISE EN MARCHE (FIG. 2-5).** Le filtre ULTRAFILTER doit TOUJOURS être placé sous le niveau d'eau dans l'aquarium. Pour des raisons esthétiques, il est recommandé de le placer dans une armoire d'aquarium spécialisée située sous le réservoir. Le corps de la vanne du filtre doit d'abord être inséré dans l'ouverture du couvercle (voir fig. 4c). Le corps de la vanne dans le nouveau filtre est dans la boîte avec les tuyaux. Pour la première connexion du filtre, les composants b-h illustrés à la fig. 1 doivent être assemblés selon la fig. 2. Les extrémités inférieures des tuyaux doivent être placées aussi loin que possible sur les embouts d'entrée du filtre et sécurisées avec les écrous de serrage (i). Pour assurer l'étanchéité, les extrémités des tuyaux doivent être poussées à fond sur les connecteurs. Avant la mise en service, retirez le couvercle du filtre (voir fig. 3) en ouvrant les quatre colliers (l) maintenant le couvercle du filtre (k). Ensuite, tirez / glissez le couvercle du filtre (k) vers le haut hors du récipient du filtre (j). À l'intérieur du filtre, retirez les paniers de filtre (m) avec les cartouches de filtre. Les éponges et le coton sont recommandés pour tremper dans l'eau. Les cartouches en céramique doivent être versées directement de l'emballage en aluminium dans les paniers et soigneusement rincées pour éliminer toute poussière (sinon, cette poussière peut causer une turbidité temporaire de l'eau dans l'aquarium). Afin d'accélérer le début de la filtration biologique, il est recommandé de saupoudrer à la fois les éponges et les cartouches en céramique d'un biosterter contenant des cultures vivantes de bactéries nitrifiantes (par exemple, AQUAEL ACTIBACTOL). Ensuite, placez les paniers de filtre avec les cartouches à l'intérieur du filtre dans l'ordre suivant (en partant du bas): éponge noire (fine), éponge bleue (dense), laine filtrante, céramique et montez le couvercle du filtre (k) en fermant les quatre attaches (l) retenant le couvercle du filtre. REMARQUE: dans un filtre acheté récemment, les cartouches peuvent être placées dans un ordre différent. L'ordre des cartouches recommandé ci-dessus garantit une efficacité optimale de la filtration de l'eau.
Pour remplir le filtre complexe avec de l 'eau, avant de le connecter au réseau électrique avec les tuyaux de filtre ouverts (voir fig. 4a), tirez le levier d'écoulement du filtre jusqu'à ce qu'il se bloque (o), puis repoussez-le (voir fig. 5). La pression négative ainsi produit dans le filtre provoque le remplissage automatique du réservoir de l'aquarium. La perte d'eau dans le réservoir doit ensuite être complétée. Après avoir rempli le filtre avec de l'eau, connectez-le simplement au réseau électrique. ATTENTION: pendant la première période suivant le démarrage de l'appareil, vous risquez de travailler un peu plus fort et de projeter de grandes quantités de bulles d'air à travers le tuyau d'échappement. Cela est dû à la perte automatique d'air de l'intérieur du filtre. ATTENTION: si le levier d'écoulement du filtre est bloqué (o), insérez un tournevis dans le trou situé à l'avant du levier et utilisez-le pour le faire glisser vers l'extérieur (voir fig. 7).

**RÉGLAGE ET DÉCONNEXION DES VANNES DE TUYAU DU FILTRE (FIG. 4a,b,c).** Le filtre ULTRAFILTER est équipé de deux vannes placées dans un corps afin de réguler le débit d'eau et de déconnecter le tuyau d'alimentation du filtre en eau et drainant l'eau vers l'aquarium. Ces vannes permettent de réguler les performances de l'appareil (débit d'eau à travers le filtre). Pour réduire ou augmenter l'efficacité du filtre, déplacez le levier du corps de la vanne comme indiqué sur les figures 4a et 4b. Les vannes servent également à fermer l'alimentation en eau du filtre et à débrancher les tuyaux. Pour ce faire, déplacez le levier de la vanne en position SERVICE (voir fig. 4b) - à ce stade, le corps de la vanne se soulève légèrement dans le couvercle du filtre. Ensuite, tirez le corps de la vanne vers le haut pour le détacher du couvercle du filtre (voir fig. 4c). Pour reconnecter le corps de la vanne au couvercle suivez les étapes ci-dessus dans l'ordre inverse.

**NETTOYAGE DU SUPPORT DU FILTRE (FIG. 3-4a,b,c et 5).** Les cartouches filtrantes à l'intérieur du filtre (voir fig. 3) ne doivent être nettoyées que dans l'eau drainée de l'aquarium (pas dans l'eau du robinet!). Le premier nettoyage est recommandé après avoir constaté une diminution visible de l'efficacité de l'appareil. Pour optimiser les performances du filtre, il est recommandé de nettoyer ou de remplacer les cartouches filtrantes par des neuves au moins une fois tous les 12 mois.
Pour nettoyer les cartouches filtrantes à l'intérieur du filtre: fermez les vannes sur les tuyaux (voir fig. 4b "SERVICE"), débranchez l'appareil du secteur, débranchez le corps de la vanne des tuyaux de filtre (voir fig. 4c), puis retirez l'appareil de l'armoire de l'aquarium. Pour retirer le couvercle du filtre, vous devez (voir fig. 3): ouvrir les quatre colliers (l) maintenant le couvercle du préfiltre, puis soulever le couvercle du filtre (k) vers le haut. Étant donné que de l'eau sale peut s'écouler du couvercle du filtre lors de son retrait, il est conseillé de placer l'appareil dans une baignoire ou un receveur de douche. Retirez ensuite les paniers filtrants (m) situés à l'intérieur de l'appareil et remplacez les cartouches filtrantes qui les remplissent ou entretenez-les conformément aux instructions ci-dessus. Ensuite, assemblez l'appareil en insérant les paniers filtrants (m) à l'intérieur de l'appareil, placez le couvercle du filtre (k) sur le récipient (j), fermez les colliers (l) retenant le couvercle du filtre (k), connectez le corps de la vanne, les vannes du tuyau de filtrage (voir fig. 4c), ouvrez les vannes des tuyaux (voir fig. 4a) puis connectez l'appareil au secteur.
Si nécessaire, les tuyaux, les tubes et le boîtier de filtre peuvent être nettoyés des algues ou du tartre et de la poussière à l'aide d'un chiffon doux ou d'une éponge.

**NETTOYAGE DE LA CHAMBRE DU ROTOR ET ENTRETIEN DU JOINT DU COUVERCLE DU FILTRE (FIG. 6).** Afin de garantir un fonctionnement sans problème du filtre, nettoyez en parallèle le rotor et la chambre dans laquelle il fonctionne lors du nettoyage des cartouches filtrantes. Pour ce faire, retournez le couvercle du filtre (fig. 6), retirez le couvercle de la bride de la chambre du rotor (p) en le tournant dans le sens inverse des aiguilles d'une montre, retirez le couvercle du rotor, retirez le rotor (s) et nettoyez-le soigneusement à l'eau courante. L'intérieur de la chambre du rotor (t) doit être nettoyé avec une brosse douce. Puis assemblez l'appareil en effectuant toutes les opérations ci-dessus dans l'ordre inverse.
Attention! Lors du nettoyage du filtre, retirez avec précaution le joint (u) situé sous le couvercle du filtre, lavez-le soigneusement à l'eau tiède, puis séchez-le avec un essuie-tout et lubrifiez-le soigneusement avec de la graisse de silicone. Vous devez également nettoyer soigneusement la rainure dans laquelle le joint a été placé avec une éponge ou un chiffon doux pour éliminer les dépôts de calcaire et autres impuretés mécaniques. Ensuite, placez soigneusement le joint dans la rainure située sous le couvercle du filtre. Cela garantit une utilisation à long terme du joint sans qu'il soit nécessaire de le remplacer plus souvent que tous les 4 ou 5 ans. Si le joint se brise ou est endommagé, il doit être remplacé par un neuf.

**DEMONTAGE ET DEMOLITION.** Les appareils electromenagers et electroniques uses ne doivent pas etre jetes a la poubelle. Le triage et le recyclage des appareils de ce type contribuent a la preservation de l'environnement. L'utilisateur est responsable d'amener l'appareil use au point de collecte specialise ou l'appareil sera recu gratuitement. La liste de ces points de collecte peut etre obtenue aupres des autorites locales ou du vendeur du produit.

**CONDITIONS DE GARANTIE.** Le fabricant accorde une garantie pour une periode de 24 mois a compter de la date de l'achat. La garantie couvre les deteriorations dues aux vices de materiaux et de fabrication, elle ne couvre pas le deteriorations dues au mauvais maniement de l'appareil par l'utilisateur ou a l'utilisation autre que celle prevue par le fabricant.
Attention : toute tentative de remaniement ou de demontage de l'appareil au dela de l'utilisation et l'entretien normal provoquent la decheance de la garantie. Dans le cas de la constatation d'un mauvais fonctionnement de l'appareil, il faut l'envoyer accompagne de la carte de garantie dument remplie a l'adresse du distributeur. La condition de la reconnaissance de la garantie est la concordance de la data de fabrication indiquee sur le produit avec la date indiquee sur la carte de garantie. Les conditions de garantie cidessus ne limitent pas ni suspendent les droits de l'acheteur decoulant du desaccord entre le produit et le contrat d'achat. La garantie se limite a la reparation ou au remplacement de l'appareil seulement et ne s'applique pas aux pertes ni aux dommages indirects causes aux objets animes ou inanimes.

**RU РУКОВОДСТВО ПО ЭКСПЛУАТАЦИИ**

Уважаемый покупатель! Благодарим Вас за приобретение изделия фирмы AQUAEL. Мы уверены, что Вы будете довольны его работой. Чтобы избежать проблем, связанных с его эксплуатацией, просим Вас внимательно ознакомиться с настоящим руководством по эксплуатации.

**НАЗНАЧЕНИЕ И СВОЙСТВА ИЗДЕЛИЯ.** ULTRAFILTER – это современные фильтры для аквариумов, предназначенные для средних и крупных аквариумов. Встроенный клапан, отделяющий шланги, обеспечивает удобство в обслуживании и чистке. Эффективный механизм самопроизвольного заливания гарантирует легкость и удобство в запуске фильтра. Большой объем картриджей позволяет создать прекрасные условия для выращивания обитателей и растений в аквариуме. В фильтре можно использовать любые картриджи (биологические, механические и химические). Регулировка мощности дает возможность легко отрегулировать поток с учетом потребностей каждого аквариума. Современный энергоемкий двигатель обеспечивает поток воды с помощью фильтрирующих материалов, а также более низкие расходы за электроэнергию. Благодаря керамической оси ротора, работа фильтра практически бесшумная. Линия ULTRAFILTER включает три модели (ULTRAFILTER 900, 1200, 1400) мощностью 1000 до 1400 л/ч.

## УСЛОВИЯ БЕЗОПАСНОЙ ЭКСПЛУАТАЦИИ

Приобретенное Вами устройство изготовлено в соответствии с нормами безопасности, действующими на территории Европейского Союза. Для длительного и безопасного использования устройства просим Вас ознакомиться с приведенными ниже условиями безопасности:

1. Перед установкой и каждым запуском устройства внимательно ознакомьтесь с данной инструкцией по установке и обслуживанию (рис. А).
2. Устройство предназначено для использования исключительно в закрытых помещениях, только в соответствии с его предназначением (рис. В).
3. Питание устройства может осуществляться исключительно от электросети с номинальным напряжением, указанным на устройстве.
4. Не допускается замена несъемного шнура питания. Если шнур поврежден, устройство не подлежит дальнейшей эксплуатации (рис. С).
5. Перед погружением руки в воду всегда следует отключить от электропитания все устройства, находящиеся в аквариуме (рис. D).
6. Обслуживание устройства детьми в возрасте до 18 лет и лицами с ограниченными физическими или умственными возможностями, а также лицами, у которых нет опыта обслуживания данного устройства, допускается под соответствующим надзором либо после предварительного инструктажа по безопасной эксплуатации устройства, в ходе которого будут осознаны риски, связанные с использованием данного оборудования. Устройство – не детская игрушка! Чистка и техническое обслуживание устройства детьми без присмотра не допускается (рис. Е).

**МОНТАЖ И ЗАПУСК (РИС. 2-5).** Фильтр ULTRAFILTER должен быть размещен ТОЛЬКО ниже уровня воды в аквариуме. С эстетической точки зрения, рекомендуется его разместить в специальном шкафу аквариума, который находится под резервуаром. Предварительно следует поместить корпус клапанов фильтра в отверстие крышки (см. рис. 4с). Корпус клапанов в новом фильтре находится в коробке вместе со шлангами. Для первого подключения фильтра следует сложить составные элементы b-h, представленные на рис. 1 согласно рис. 2. Нижние концы шланга следует до упора надеть на впускные патрубки фильтра и защитить с помощью зажимным болтов (i). Для герметичности наконечники шлангов следует натянуть до упора на патрубки. Перед запуском следует снять крышку фильтра (см. рис. 3) путем открывания четырех защелок (l), которые поддерживают крышку фильтру (j). Затем следует вытянуть вверх крышку фильтра (k) из резервуара фильтра (l). Изнутри фильтра вынуть фильтрационные корзины (m) вместе с картриджами. Губки и вату рекомендуется намочить в воде. Керамические картриджи следует высыпать из пленки непосредственно в корзину и тщательно промыть с целью удаления пыли (иначе эта пыль может привести к помутнению воды в аквариуме). Для ускорения биологической фильтрации как губки, так и керамические картриджи, рекомендовано намочить с помощью биостартера, содержащего живые культуры нитрифицирующих бактерий (например, AQUAEL ACTIBACTOL). Затем следует поместить фильтрационные корзины вместе с картриджами внутрь фильтра в следующем порядке (начиная со дна): черная губка (редкая), синяя губка (плотная), фильтровальная вата, керамика и установить крышку фильтра (k) путем закрывания четырех защелок (l), придерживающих крышку фильтра. ВНИМАНИЕ: в новом фильтре картриджи могут быть размещены в другом порядке. Рекомендованный выше порядок картриджей гарантирует оптимальную эффективность фильтрации воды.
Для наполнения фильтра водой следует перед подключением его в электросеть при открытых клапанах фильтровальных шлангов (см. рис. 4а), вытягивая до упора находящийся в крышке рычаг для заливания фильтра (о), после чего нажать его обратно (см. рис. 5). Созданное таким образом внутри фильтра давление приведет к самопроизвольному наполнению водой из фильтра. Недостаток воды в резервуаре следует восполнить. После наполнения фильтра водой достаточно подключить его к электросети. ПРИМЕЧАНИЕ: в первый период после запуска оборудование может работать немного шумно и выбрасывать с помощью выпускного шланга большое количество пузырьков воздуха. Это вызвано автоматической аэрацией внутри фильтра. ВНИМАНИЕ: в случае блокировки рычага, который служит для заливания фильтра (о), следует поместить отвертку в отверстие, находящееся в передней части рычага и с ее помощью высунуть его наружу (см. рис. 7).

**РЕГУЛИРОВКА И ОТКЛЮЧЕНИЕ КЛАПАНОВ ФИЛЬТРОВАЛЬНЫХ ШЛАНГОВ (РИС. 4а,b,c).** Фильтр ULTRAFILTER оснащен двумя клапанами, размещенными в одном корпусе, которые служат для регулировки потока воды и отключения шлангов, которые подводят воду к фильтру или отводят из него воду обратно в аквариум. Эти клапаны служат для регулировки мощности оборудования (темпа прохождения воды через фильтр). Для уменьшения или повышения эффективности фильтра следует переместить рычаг корпуса клапана, как указано на рис. 4а и 4b. Клапаны служат также для закрывания поступления воды в фильтр и отключения шлангов. Для этого следует передвинуть рычаг клапана до положения SERVICE (см. рис. 4b) – в этот момент корпус клапанов незначительно поднимается в крышке фильтра. Затем следует подтянуть корпус клапанов вверх для отключения его от крышки фильтра (см. рис. 4с). Для повторного подключения корпуса клапанов к крышке следует выполнить выше указанные действия в обратном порядке.

**ЧИСТКА ФИЛЬТРИРУЮЩИХ МАТЕРИАЛОВ (РИС. 3-4а,b,c и 5).** Картриджи, находящиеся внутри фильтра (см. рис. 3), следует чистить только в воде, спущенной из аквариума (не из-под крана!). Первую чистку рекомендовано проводить после того, как будет наблюдаться значительное снижение мощности оборудования. Для оптимальной работы фильтра рекомендуется очистить или заменить картриджи на новые не реже, чем раз в 12 месяцев.
Для чистки картриджей, находящихся внутри фильтра, следует: закрыть клапаны на шлангах (см. рис. 4b "SERVICE"), отключить оборудование от электросети, отключить корпус клапанов шлангов фильтра (см. рис. 4с), после чего вынуть оборудование из шкафа аквариума. Для снятия крышки фильтра следует (см. рис. 3): открыть четыре защелки (l), придерживающие крышку префильтра, после чего поднять вверх крышку фильтра (k). Поскольку во время снятия крышки фильтра может из него выливаться грязная вода, рекомендуется поместить предварительно оборудование в ванне или душевом поддоне. Затем следует вынуть фильтровальные корзины (m), находящиеся внутри оборудования, и выполнить замену картриджей или их консервацию согласно выше указанным рекомендациям. Затем следует составить оборудование, помещая фильтровальные корзины (m) внутрь оборудования, поместить крышку фильтра (k) на резервуар (j), закрыть защелки (l), придерживающие крышку (k), подключить корпус клапанов шлангов фильтра (см. рис. 4с), открыть клапаны на шлангах (см. рис. 4а), после чего подключить оборудование к электросети.
В случае необходимости шланги, трубки и корпус фильтра можно очистить от водорослей или камня и пыли, используя мягкую тряпку или губку.

**ЧИСТКА КАМЕРЫ РОТОРА И ХРАНЕНИЕ УПЛОТНИТЕЛЯ КРЫШКИ ФИЛЬТРА (РИС. 6).** Для обеспечения безаварийной работы фильтра во время чистки картриджей следует параллельно чистить ротор и камеру, в которой он работает. Для этого следует повернуть крышку фильтра вверх дном (рис. 6), снимая крышку камеры ротора (p), поворачивая ее против часовой стрелки, вытянуть крышку ротора, вынуть ротор (s) и тщательно промыть его под проточной водой. Внутри камеры ротора (t) следует чистить с помощью мягкой щетки. Затем следует составить оборудование, следуя всем выше сказанным действиям в обратном порядке.
Внимание! Во время чистки фильтра следует осторожно вынимать уплотнитель (u), который находится под крышкой фильтра, тщательно промыть его в теплой воде, затем высушить с помощью бумажного полотенца и тщательно смазать силиконовой смазкой. Также тщательно с помощью мягкой губки или салфетки тщательно очистить углубление, в котором находился уплотнитель с целью удаления из него камня и прочих механических загрязнений. Затем следует осторожно поместить уплотнитель в углубление под крышкой фильтра. Такое действие гарантирует длительное пользование уплотнителя без необходимости его замены чаще, чем раз в 4-5 лет. В случае, когда уплотнитель будет порван или поврежден, следует его заменить новым.

**ДЕМОНТАЖ И ЛИКВИДАЦИЯ.** Использованное электрическое и электронное бытовое оборудование нельзя выбрасывать в мусорные ящики. Селекция, сбор и надлежащая утилизация отходов такого типа оберегает ценные ресурсы окружающей среды. Пользователь несет ответственность за доставку использованного оборудования в специализированный пункт сбора, где его примут бесплатно. Информацию о таких пунктах можно получить в пункте продажи или сервисном пункте изготовителя.

**ГАРАНТИЙНЫЕ УСЛОВИЯ.** Изготовитель предоставляет гарантию на срок 24 месяцев, считая от даты продажи. Гарантия распространяется на повреждения, возникшие по вине изготовителя, т.е. дефекты материалов или ошибки при заводской сборке. Гарантия распространяется только на устройство и не предусматривает ответственности за установку биологического равновесия и жизнеспособность водоема и его обитателей. Гарантия не распространяется на повреждения, возникшие из-за неправильной эксплуатации устройства или использования не по назначению. Внимание! Любые попытки внесения конструкционных изменений или разборка устройства, выходящие за пределы его нормальной эксплуатации или ухода, влекут за собой потерю гарантии! В случае обнаружения неправильной работы устройства, необходимо выслать его вместе с заполненным продавцом гарантийным талоном по адресу изготовителя или дистрибьютора. Условием принятия гарантии является соответствие даты изготовления, указанной на продукте, дате, указанной на гарантийном талоне. Настоящие гарантийные условия не исключают, не ограничивают и не приостанавливают прав покупателя, вытекающих из несоответствия товара условиям договора. Если неисправность связана с заводским браком, сервисная служба принимает решение, каким способом могут быть устранены выявленные недостатки – с помощью ремонта или замены неисправного прибора. Срок действия гарантии, указанный в гарантийном талоне при этом не меняется. В случае замены неисправного прибора на новый, срок действия гарантии не продлевается, а в гарантийном талоне делается отметка о замене.

Гарантийный ремонт и сервисное обслуживание.
Сервис Россия:
e-mail: aquael-service@ya.ru
vk.com/aquaelrus

**ES INSTRUCCIÓN DE SERVICIO**

Estimados Senores, gracias por comprar un producto AQUAEL. Estamos convencidos de que estarán satisfechos de su compra y su funcionamiento. Para evitar cualquier problema relacionado con su uso le pedimos que lean atentamente estas instrucciones de uso.

**USO PREVISTO Y PROPIEDADES DEL PRODUCTO.** ULTRAFILTER son modernos filtros de acuario diseñados para tanques de media y gran capacidad. Su válvula de cierre de manguera integrada permite una gran comodidad de manejo y limpieza. Un efectivo mecanismo de inundación automática garantiza una activación fácil y cómoda del filtro. La gran capacidad de los cartuchos permite crear unas condiciones perfectas para la cría de animales y plantas de acuario. El filtro puede utilizarse con cualquier cartucho filtrante (biológico, mecánico y químico). El ajuste de la capacidad permite ajustar fácilmente el caudal a las necesidades de cada acuario. Su moderno motor de bajo consumo garantiza un flujo de agua estable a través de los medios de filtración y una reducción en la factura eléctrica. El eje cerámico del rotor hace que el filtro sea prácticamente inaudible. La línea ULTRAFILTER incluye tres modelos (ULTRAFILTER 900, 1200, 1400) con una capacidad de 1000 a 1400 l/h.

## LAS CONDICIONES DE SEGURIDAD

El aparato que han adquirido ha sido diseñado de acuerdo a las normas de seguridad vigentes de la Unión Europea. Para un largo y seguro uso del aparato les pedimos que lean atentamente las siguientes condiciones de seguridad:

1. Antes de instalar el dispositivo y antes de cada puesta en marcha, leer atentamente este manual de montaje y uso (dibujo A).
2. El aparato esta adaptado para el trabajo en recipientes cerrados y solamente de acuerdo a su destinacion (dibujo B).
3. El aparato debe estar conectado a la red de corriente electrica de una tension nominal senalada en el aparato.
4. El cable de alimentacion no se puede desmontar y reemplazar. Si el cable resulta danado, el dispositivo debe ser desechado (dibujo C).
6. Antes de poner la mano en el agua hay que desconectar de la red de corriente electrica todos los aparatos que se encuentran en el recipiente (dibujo D).
7. Este equipo puede ser utilizado por ninos mayores de 8 anos y personas con reducida capacidad fisica y mental, asi como, personas sin experiencia y conocimientos acerca del dispositivo, si se mantiene el control o instruye previamente a estas personas, en cuanto al uso seguro del mismo y los riesgos inherentes a su uso. Los ninos no pueden jugar con este equipo. Los ninos no pueden realizar las tareas de limpieza y mantenimiento sin la supervision de un adulto (dibujo E).

**MONTAJE Y PUESTA EN MARCHA (DIB. 2-5).** El filtro ULTRAFILTER debe colocarse SIEMPRE por debajo del nivel del agua del acuario. Por motivos estéticos, se recomienda colocarlo en un armario especial para acuarios colocado bajo el tanque. Anteriormente, coloque el cuerpo de la válvula del filtro en la abertura de la tapa (ver dib. 4c). El cuerpo de la válvula en el filtro nuevo se encuentra en la caja con las mangueras. Para conectar el filtro por primera vez, monte los componentes b-h mostrados en la dib. 1 tal y como se muestra en la dib. 2. Coloque los extremos inferiores de las mangueras hasta el tope en los insertos de entrada del filtro y fíjelos con las tuercas de apriete (i). Para garantizar la estanqueidad, los extremos de las mangueras deben deslizarse hasta el final en el inserto. Antes de su puesta en marcha, retire la tapa del filtro (ver dib. 3) mediante la apertura de las cuatro abrazaderas (l) que sujetan la tapa del filtro (k). A continuación, extraiga/deslice hacia arriba la tapa del filtro (k) del recipiente del filtro (j). Saque las cestas del filtro (m) y los cartuchos filtrantes del interior del filtro. Se recomienda empapar las esponjas y el algodón en agua. Vierta los cartuchos de cerámica directamente en las cestas del embalaje de aluminio y enjuague bien para eliminar el polvo (de lo contrario, este polvo puede enturbiar temporalmente el agua del acuario). Para acelerar el inicio de la filtración biológica, se recomienda aplicar tanto a la esponja como a los cartuchos de cerámica un biostarter con cultivos vivos de bacterias nitrificantes (p. ej., AQUAEL ACTIBACTOL). A continuación, coloque las cestas y los cartuchos del filtro en el siguiente orden (empezando por el fondo): esponja negra (poco común), esponja azul (espesa), algodón filtrante, cerámica y monte la tapa del filtro (k) cerrando las cuatro abrazaderas (l) que sostienen la tapa del filtro. ATENCIÓN: en un filtro recién comprado, los cartuchos se pueden colocar en un orden diferente. El orden anteriormente recomendado de los cartuchos garantiza una capacidad óptima de filtración de agua.
Para llenar el filtro montado de agua, hay que conectarlo antes a la red eléctrica con las válvulas de la manguera del filtro abiertas (ver dib. 4a), sacando hasta el fondo la palanca de llenado del filtro que se encuentra en la tapa (o), tras lo cual vuelva a introducirla de nuevo (ver dib. 5). De esta forma, el vacío que se genera dentro del filtro lo llenará automáticamente con agua del acuario. Reponga las pérdidas de agua en el tanque. Tras llenar el filtro de agua, basta con conectarlo a la red eléctrica. ATENCIÓN: PRECAUCIÓN: durante el primer período tras la puesta en marcha del aparato, ésta puede hacer un poco más de ruido y expulsar grandes cantidades de burbujas de aire a través de la manguera de desagüe. Esto se debe al aireamiento automático del interior del filtro. ATENCIÓN: en caso de bloqueo de la palanca de llenado del filtro (o) inserte un destornillador en la abertura de la parte delantera de la palanca y deslícela hacia afuera (ver dib. 7).

**AJUSTE Y DESCONEXIÓN DE LAS VÁLVULAS DE LA MANGUERA DE FILTRACIÓN (Dib. 4a,b,c).** El filtro ULTRAFILTER está equipado con dos válvulas colocadas en un solo cuerpo para el ajuste del flujo de agua y la desconexión de las mangueras que suministran el agua al filtro y devuelven el agua del filtro de vuelta al acuario. Estas válvulas se utilizan para ajustar la capacidad del dispositivo (caudal de agua a través del filtro). Para reducir o aumentar la capacidad del filtro, mueva la palanca del cuerpo de la válvula tal y como se muestra en las dib. 4a y 4b. Las válvulas también se utilizan para cerrar el suministro de agua al filtro y para desconectar las mangueras. Para ello, mueva la palanca de la válvula a la posición SERVICE (ver dib. 4b): en ese momento el cuerpo de la válvula se eleva ligeramente en la tapa del filtro. A continuación, tire del cuerpo de la válvula hacia arriba para desconectarla de la tapa del filtro (ver dib. 4c). Para volver a conectar el cuerpo de la válvula a la tapa siga los pasos anteriores en orden inverso.

**LIMPIEZA DE LOS MEDIOS FILTRANTES (Dib. 3-4a,b,c y 5).** Limpie los cartuchos filtrantes que se encuentran en el interior del filtro (ver dib. 3) exclusivamente con agua sacada del acuario (¡no con agua del grifo!). Se recomienda realizar la primera limpieza al observar una disminución notable de la capacidad del dispositivo. Para un funcionamiento óptimo del filtro, se recomienda limpiar o sustituir los elementos filtrantes por otros nuevos al menos una vez cada 12 meses.
Para limpiar los cartuchos filtrantes que se encuentran en el interior del filtro es necesario: cerrar las válvulas de las mangueras (ver dib. 4b "SERVICE"), desconectar el dispositivo de la red eléctrica, desconectar el cuerpo de la válvula de las mangueras del filtro (ver dib. 4c) y, a continuación, retirar el dispositivo del armario del acuario. Para quitar la tapa del filtro (ver dib. 3): abra las cuatro abrazaderas (l) que sujetan la tapa del filtro y levante la tapa del filtro (k). Como la tapa del filtro puede soltar algo de agua sucia del filtro, es aconsejable colocar previamente el dispositivo en la bañera o en la placa de ducha. A continuación, retire las cestas de filtración (m) del interior del dispositivo y sustituya o mantenga los elementos filtrantes de llenado de acuerdo con las recomendaciones anteriores. A continuación, monte el dispositivo introduciendo las cestas de filtración (m) en el interior del dispositivo, coloque la tapa del filtro (k) en el recipiente (j), cierre las abrazaderas (l) sujetando la tapa del filtro (k), conecte el cuerpo de la válvula a las válvulas de la manguera del filtro (ver dib. 4c), abra las válvulas de la manguera (ver dib. 4a) y conecte el dispositivo a la red eléctrica.
Si fuera necesario, las mangueras, los tubos y la carcasa del filtro pueden limpiarse de algas o depósitos de cal y polvo con un paño suave o una esponja.

**LIMPIEZA DE LA CÁMARA DEL ROTOR Y MANTENIMIENTO DE LA JUNTA DE LA TAPA DEL FILTRO (Dib. 6).** Para garantizar un funcionamiento sin averías del filtro, el rotor y la cámara en la que funciona deben limpiarse al mismo tiempo que los cartuchos filtrantes. Para ello, de la vuelta a la tapa del filtro (dib. 6), retire la tapa con abrazadera de la cámara del rotor (p) girándola en sentido contrario a las agujas del reloj, extraiga la tapa del rotor, retire el rotor (s) y lávelo bien con agua corriente. El interior de la cámara del rotor (t) debe limpiarse con un cepillo suave. A continuación, monte el dispositivo realizando todas las tareas citadas anteriormente en orden inverso.
¡Atención! Al limpiar el filtro, retire cuidadosamente la junta (u) que se encuentra debajo de la tapa del filtro, lávela bien con agua tibia, séquela con una toalla de papel y lubríquela bien con grasa de silicona. También es necesario limpiar la ranura en la que se encuentra la junta con una esponja o paño suave para eliminar la cal y otras impurezas mecánicas de la junta. A continuación, coloque cuidadosamente la junta en la ranura bajo la tapa del filtro. Este procedimiento garantiza un uso prolongado de la junta sin necesidad de sustituirla con una frecuencia superior a los 4-5 años. En caso de que la junta se rompa o se dañe, reemplácela por una nueva.