7. Источник света в этом светильнике не подлежит замене; в момент износа источника света необходимо заменить весь светильник.
8. Извлеченный из воды нагреватель не может быть включен. Обогреватель должен работать в полной тяге. Максимальная глубина погружения 80 см (рис. F).
9. ВНИМАНИЕ! Сетевой кабель следует подсоединить к электросети так, как это изображено на рис. G – чтобы отрезок кабеля свободно свисал ниже уровня блока питания. Это предотвратит возможное залитие блока питания водой в случае ее конденсации на присоединительном проводе.

Правила установки и эксплуатации:
- Аквариум должен быть установлен на ровную, гладкую поверхность.
- Аквариум должен опираться всей поверхностью дна на основание, подставку (желательно оригинальную Aquael). Качание, свисание краев не допустимо.
- Желательно положить под дно мягкий материал (листовая резина, изолон и т.п. толщиной не более половины толщины стекла).
- Перед использованием аквариум необходимо вымыть теплой водой, от транспортной, производственной пыли.
- Не заливать и не использовать для мойки горячую или очень холодную воду.
- Максимальный уровень воды должен быть ниже краев аквариума не менее чем на 10 мм.

Запрещается:
- Использовать аквариум не по назначению.
- Нарушать правила установки и эксплуатации аквариума.
- Подрезать клеевые швы.

Гарантийные обязательства:
Изготовитель гарантирует прочность и герметичность клеевых швов аквариума в течение 12-ти месяцев со дня его продажи. В случае выявления дефектов в течение гарантийного срока просьба обращаться по месту покупки аквариума или в сервис центр. Изготовитель не принимает претензии при нарушении целостности стекол аквариума (трещины, сколы), видимом повреждении клеевых швов, нарушении правил эксплуатации.

УСТАНОВКА, ЭКСПЛУАТАЦИЯ И РЕГУЛИРОВКА. Аквариум следует установить на плоской, устойчивой поверхности. Под дном аквариума следует установить уголки, чтобы уберечь их от повреждений.
Фильтр TURBO MINI (рис. 2) следует повесить на стену аквариума согласно рисунку, размещенному на обратной стороне данной инструкции. Способ крепления в аквариуме представлен на титульной странице и на упаковке. Присоска позволяет быстро и легко подвесить насос на любой высоте. ВНИМАНИЕ! На выходе мотора установлен регулятор производительности (e), затем аэрационная насадка (g), а затем направляющая для воды, как показано на рис. 2.
Регулировать расход можно путем вращения регулятора мощности (e). С помощью ручки регулятора (f) можно регулировать аэрацию. Поток воды на выпускном отверстии можно установить в разных направлениях путем вращения роторной камеры (b).
Лампа LEDDY SMART DAY & NIGHT (рис.3) полностью готова к использованию. Для установки лампы достаточно надеть держатель на край боковой стенки аквариума (в соответствии с рисунком на титульном листе настоящего руководства).
Нагреватель FIX 2 (рис.4) является водонепроницаемым (степень защиты оболочки IPX8). Его должно полностью погружать в воду и устанавливать в любом месте аквариума. Не вставляйте нагреватель в гравий или песок! При установке нагревателя следует также иметь в виду, что в результате испарения уровень воды понижается. Нагреватель прикрепляется к стенке аквариума с помощью подвесного держателя, который надо разместить в верхней части нагревателя, непосредственно под головкой. Нагреватель должен быть установлен в месте, где обеспечивается постоянный и равномерный поток воды. Нагреватель поддерживает постоянную температуру воды в аквариуме, равную 25°C, с точностью ±0,5°C.

ТЕХНИЧЕСКОЕ ОБСЛУЖИВАНИЕ. ВНИМАНИЕ: Перед выполнением работ по техническому обслуживанию устройства, находящегося в аквариуме или в садовом бассейне, отключите устройство от питания либо выключите его. Техническое обслуживание аквариумной емкости состоит в регулярной очистке ее стенок и покровного стекла от водорослей, налета и пыли.
Для очистки картриджей в фильтре TURBO MINI (рис. 2) следует снять фильтрационную губку (a) из засасывающей трубки роторной камеры (б) и промыть ее в загрязненной воде, слитой из аквариума.
Насос из TURBO MINI приводится в движение с помощью водонепроницаемого синхронного двигателя, который обладает низкими требованиями к техническому обслуживанию. Не реже одного раза в месяц следует чистить роторное гнездо. Для этого необходимо роторную камеру вместе с засасывающей трубкой (b) повернуть против часовой стрелки, вынуть ротор (c), прочистить аккуратно ротор (c) и роторное гнездо в роторе в корпусе (d), а затем сложить в обратном порядке. После того, как будет установлен ротор (c) на ось, проверить, чтобы он вращался без сопротивления.
Регулировать расход фильтра можно путем поворачивания регулятора мощности (e). С помощью ручки регулятора (f) можно регулировать аэрацию. Поток воды на выпускном отверстии установить в разных направлениях путем вращения роторной камеры (b).
Лампа LEDDY SMART DAY & NIGHT не требует особого технического обслуживания. Для удаления загрязнений протрите ее поверхность чистой тряпочкой или губкой.
Нагреватель FIX 2 не подлежит разборке. Уход за нагревателем состоит в регулярной чистке внешней поверхности с помощью мягкой губки. Образовавшуюся на нагревателе накипь следует аккуратно удалить с помощью средства от накипи. После этого устройство необходимо тщательно промыть. После извлечения подогревателя из воды его следует отложить на несколько минут для остывания.

ДЕМОНТАЖ И ЛИКВИДАЦИЯ. Использованное электрическое и электронное бытовое оборудование нельзя выбрасывать в мусорные ящики. Селекция, сбор и надлежащая утилизация отходов такого типа оберегает ценные ресурсы окружающей среды. Пользователь несет ответственность за доставку использованного оборудования в специализированный пункт сбора, где его примут бесплатно. Информацию о таких пунктах можно получить в пункте продажи или сервисном пункте изготовителя.

ГАРАНТИЙНЫЕ УСЛОВИЯ. Изготовитель предоставляет гарантию на срок 24 месяцев, считая от даты продажи. Гарантия распространяется на повреждения, возникшие по вине изготовителя, т.е. дефекты материалов или ошибки при заводской сборке. Гарантия распространяется только на устройство и не предусматривает ответственности за установку биологического равновесия и жизнеспособность водоема и его обитателей. Гарантия не распространяется на повреждения, возникшие из-за неправильной эксплуатации устройства или использования не по назначению.
Внимание! Любые попытки внесения конструкционных изменений или разборка устройства, выходящие за пределы его нормальной эксплуатации или ухода, влекут за собой потерю гарантии! В случае обнаружения неправильной работы устройства, необходимо выслать его вместе с заполненным продавцом гарантийным талоном по адресу изготовителя или дистрибьютора. Условием принятия гарантии является соответствие даты изготовления, указанной на продукте, дате, указанной на гарантийном талоне. Настоящие гарантийные условия не исключают, не ограничивают и не приостанавливают прав покупателя, вытекающих из неисполнения товара условиям договора. Если неисправность связана с заводским браком, сервисная служба принимает решение, каким способом могут быть устранены выявленные недостатки – с помощью ремонта или замены неисправного прибора. Срок действия гарантии, указанный в гарантийном талоне при этом не меняется. В случае замены неисправного прибора на новый, срок действия гарантии не продлевается, а в гарантийном талоне делается отметка о замене.

Гарантийный ремонт и сервисное обслуживание.
Сервис Россия:
e-mail: aquael-service@ya.ru
vk.com/aquaelrus

ES INSTRUCCIÓN DE SERVICIO

Estimados Senores, gracias por comprar un producto AQUAEL. Estamos convencidos de que estarán satisfechos de su compra y su funcionamiento. Para evitar cualquier problema relacionado con su uso le pedimos que lean atentamente estas instrucciones de uso.

USO PREVISTO. SHRIMP SET SMART DAY & NIGHT es un kit completo de pecera, para la cría de gambas, peces pequenos y cultivo de plantas acuaticas. El kit se compone de una moderna pecera pegada con silicona transparente, con forma aproximada de un cubo, con una tapa de vidrio.
Este producto contiene una fuente de luz con la clase de eficiencia energética F. La iluminación puede ser sustituida por el usuario final. La iluminación instalada en la tapa es un exclusivo módulo LED Day & Night que funciona en tres modos: DAY / DAYBREAK / NIGHT. DAY: luz básica y más fuerte, para iluminar el acuario durante el día DAYBREAK es una luz diurna reducida hasta un 50% más la luz azul. Funciona como el primer modo después del anochecer y cuando se alimenta a los peces, especialmente si tiene peces tímidos NIGHT: brillo azul que permite una observación excepcional del acuario después del anochecer, incluyendo peces y animales con estilo de vida nocturna. La iluminación Day & Night resaltará maravillosamente la disposición del acuario tanto de día como de noche, y hará que el interior resulte más acogedor. El cambio de modo de funcionamiento DAY / DAYBREAK / NIGHT se realiza apagando y encendiendo el foco con el interruptor en un espacio no superior a 5 segundos. El cambio directo al modo DAY se realiza apagando el foco durante mas de 5 segundos y volviendolo a encender.
La filtración está garantizada gracias a un filtro interno TURBO MINI moderno y extremadamente eficaz. Posee un control fluido de la capacidad que permite ajustar la intensidad de la purificación del agua a sus necesidades. El kit contiene tambien una resistencia automatica, para mantener una temperature constante del agua.
El kit SHRIMP SET SMART DAY & NIGHT resulta ideal para criar gambas, crear pequenas peceras con vegetales y peces pequenos. Gracias a sus valores esteticas, sera un excelente elemento decorativo de cualquier interior moderno.

CONDICIONES PARA UN USO SEGURO

El dispositivo adquirido ha sido fabricado atendiendo todas las normas de seguridad actuales, aplicables en todo el territorio de la Unión Europea. Por favor, lean atentamente estas condiciones de seguridad, para un uso seguro y duradero del dispositivo:
1. Importante! Lee detenidamente las instrucciones antes de usar. Guardelas para un futuro uso. Antes de la instalacion y de cada puesta en marcha del dispositivo rogamos lea detenidamente las siguientes instrucciones de uso (fig. A).
2. El dispositivo está disenado para su uso en espacios cerrados, solamente para fines previstos (fig. B).
3. El aparato debe estar conectado a la red de corriente electrica con tension nominal y la frecuencia nominales especificados en el aparato y en los datos tecnicos.
4. Se aplica la lampara: el cable o el cordon flexible externo de esta luminaria no puede sustituirse; si se dana habra que sustituir la luminaria. (fig. C).
   Se aplica al filtro y al calentador: el cable de alimentación forma parte integral del dispositivo y no puede ser reemplazado. Si el cable resulta danado, el dispositivo debe ser desechado (fig. C).
5. ADVERTENCIA: Antes de abrir la luminaria para proceder a su mantenimiento desconecte la fuente de alimentacion. Antes de meter la mano en el agua, desconecte siempre de la fuente de alimentacion todos los dispositivos que se encuentran en el deposito (fig. D).
6. Se aplica al calentador: Este equipo puede ser utilizado por ninos mayores de 3 anos y personas con reducida capacidad fisica y mental, asi como, personas sin experiencia y conocimientos acerca del dispositivo, si se mantiene el control o instruye previamente a estas personas, en cuanto al uso seguro del mismo y los riesgos inherentes a su uso. Los ninos no pueden jugar con este equipo. Los ninos no pueden realizar las tareas de limpieza y mantenimiento sin la supervision de un adulto (fig. E).
   Se aplica al filtro y la lámpara: Este equipo puede ser utilizado por ninos mayores de 8 anos y personas con reducida capacidad fisica y mental, asi como, personas sin experiencia y conocimientos acerca del dispositivo, si se mantiene el control o instruye previamente a estas personas, en cuanto al uso seguro del mismo y los riesgos inherentes a su uso. Los ninos no pueden jugar con este equipo. Los ninos no pueden realizar las tareas de limpieza y mantenimiento sin la supervision de un adulto (fig. E).
7. La fuente de luz de esta luminaria no es reemplazable; cuando la fuente de luz se gasta, hay que reemplazar toda la luminaria.
8. El calefactor retirado del agua no se puede encender. El calentador debe funcionar en pleno calado. Profundidad máxima de inmersión de 80 cm (fig. F).
9. !ATENCION! El cable de alimentacion se ha de enchufar a la red de corriente electrica de forma presentada en el dibujo G, de forma que una parte del cable cuelgue libremente por debajo del alimentador. Esto previene el posible humedecimiento del alimentador en caso de que el agua se condense en el cable.

Condiciones de uso:
- El acuario debe estar sobre una superficie lisa y plana.
- El acuario debe apoyar toda su superficie inferior contra la superficie sobre la que se encuentra. No está permitido que el tanque se balancee o que alguno de sus bordes sobresalga de la base.
- El acuario debe colocarse en un soporte específico (por ejemplo, de AQUAEL) o debe colocarse bajo el fondo una alfombra especial ajustada a su tamaño.
- Antes de utilizar el acuario, hay que lavarlo con agua tibia para eliminar la suciedad que pueda haberse producido durante la fabricación y el transporte.
- No lave el acuario con agua caliente o muy fría.
- El nivel máximo de agua en el acuario es de 10 mm por debajo del borde superior.
- El tanque solo debe vaciarse bombeando el agua (no vierta el agua del tanque, ya que existe ¡ riesgo de rotura!)
- Hay que tener especial cuidado al limpiar el tanque (¡riesgo de rotura y lesiones corporales graves o permanentes!)
- El fabricante no se responsabiliza de las consecuencias de eventos aleatorios causados por factores externos.

Está prohibido:
- Usar el acuario para fines no previstos.
- Violar las condiciones de uso del producto.
- Cualquier interferencia en la zona de unión del vidrio (por ejemplo, recorte de las juntas de silicona).
- Intentar retirar los listones de refuerzo (instalados en los tanques de longitud superior a 80 cm).
- Un tanque de acuario vacío no debe levantarse por el borde (¡riesgo de rotura, daños en el tanque y lesiones corporales graves o permanentes!).
- No levante ni mueva el tanque lleno de agua (¡riesgo de rotura!).

Obligaciones de garantía del fabricante:
El fabricante garantiza la durabilidad y la estanquidad de las juntas del acuario durante un periodo de 24 meses a partir de la fecha de compra. Si aparecen defectos durante el período de garantía, póngase en contacto con su distribuidor o centro de servicio. El fabricante no acepta ninguna reclamación en caso de daños en el cristal del acuario (grietas, astillas), daños visibles en las juntas de silicona, violación de las condiciones de uso.

MONTAJE, USO Y AJUSTE. La pecera debe colocarse sobre una superficie plana y estable. Las esquinas deben instalarse debajo del fondo del acuario para protegerlas de daños.
El filtro TURBO MINI (fig. 2) debe colgarse en la pared del acuario tal y como muestra la figura mostrada de la portada de estas instrucciones. El modo de sujeción en el acuario se muestra en la portada y en el envase. La ventosa permite colgar la bomba a cualquier altura de forma rápida y sencilla. ¡ATENCIÓN! En la salida del motor se instala un regulador de capacidad (e), seguido de un tapón de aireación (g) y, a continuación, una pala de control de agua, como se muestra en la figura 2. La capacidad puede ajustarse girando el regulador de capacidad (e). El mando del regulador (f) permite ajustar el aireador.
El chorro de agua de la salida puede ajustarse en diferentes direcciones girando la cámara del rotor (b).
Foco LEDDY SMART DAY & NIGHT (dib. 3) esta completamente montado y listo para su uso. Para su montaje, es suficiente con colocar el agarre del foco en el borde lateral de la pecera (segun se indica en la imagen incluida en la pagina titular de este manual).
Resistencia FIX 2 (dib. 4) es completamente estanca (IPX8), debe funcionar en borrador complete y puede colocarse en la pecera, en cualquier posicion. No se puede introducir la resistencia en la gravilla o arena. Hay que recordar tambien, que el nivel del agua baja, debido a su evaporacion. La resistencia debe fijarse a la pared lateral de la pecera, mediante el gancho que debe fijarse a la parte superior de la resistencia, directamente por encima del cabezal. La resistencia debe montarse en un lugar, que garantice un caudal constante y uniforme del agua. El calentador mantiene una temperatura del agua constante en el acuario igual a 25°C con una precision de ±0.5°C.

MANTENIMIENTO. ADVERTENCIA: Antes de realizar las tareas de mantenimiento del equipo de la pecera o estanque, desconectar el enchufe o apagar el dispositivo. El mantenimiento de la pecera se limita a una limpieza regular de sus paredes y la cubierta, eliminando las algas, sedimentos y polvo.
Para limpiar los elementos filtrantes del filtro TURBO MINI (fig. 2), retira la esponja de filtración (a) del tubo de aspiración de la cámara del rotor (b) y enjuágala del agua sucia sacada del acuario.
La bomba del TURBO MINI la acciona un motor síncrono estanco, que requiere de muy poco mantenimiento. Al menos una vez al mes, limpia el casquillo del rotor, para ello: gira la cámara del rotor junto al tubo de succión (b) en sentido contrario a las agujas del reloj, retira el rotor (c), limpia suavemente el rotor (c) y el casquillo del rotor en el cuerpo (d), a continuación, móntalo en orden inverso. Una vez colocado el rotor (c) en el eje, éste debería girar sin oponer resistencia alguna.
La capacidad del filtro puede ajustarse girando el regulador de capacidad (e). El mando del regulador (f) permite ajustar el aireador. El chorro de agua de la salida puede ajustarse en diferentes direcciones girando la cámara del rotor (b).
El foco LEDDY SMART DAY & NIGHT no requiere mantenimiento. En caso de constatar suciedad acumulada, limpiar su superficie con un trapo limpio o esponja.
Queda prohibido desmontar la resistencia FIX 2. Las tareas de mantenimiento se limitan a una limpieza periodica de la superficie externa, con una esponja suave. La cal acumulada en la resistencia se puede eliminar con un producto anti-cal. Despues de tal tratamiento, enjuagar la resistencia con abundante agua. Despues de sacar el calentador del agua esperar unos minutos para que se enfrie.

EL DESMONTAJE Y LA CASACIÓN. El equipo eléctrico y electrónico desgastado no se debe tirar a la basura. La selección y el reciclaje correcto de estos aparatos ayuda a proteger el medio ambiente. El usuario es responsable de suministrar el aparato desgastado a un punto de recogida, donde será depositado gratuitamente. La información sobre los puntos de recogida se puede obtener de las autoridades locales o en los puntos de venta.

LAS CONDICIONES DE GARANTÍA. El productor concede una garantia por el periodo de 24 meses desde le fecha de la compra. La garantia abarca las averias causadas por el productor, es decir defectos del material o de montaje. La garantia no abarca deterioros resultado del uso indebido del aparato o tambien su uso de forma diferente a la que esta destinado. Atencion: cualquier intento de transformacion o desmontaje del aparato que exceda el uso normal y la conservacion del aparato provocan la perdida de la garantia! En caso de determinar irregularidades en el funcionamiento del aparato hay que enviarlo junto con la tarjeta de garantia rellenada a la direccion del vendedor. La condicion de aceptar la garantia es la concordancia entre la fecha de la produccion impresa en el aparato y la fecha inscrita en la tarjeta de garantia. Estas condiciones no excluyen, limitan ni suspenden los derechos del comprador resultants de la falta de concordancia del producto con el contrato. Esta garantia tiene validez unicamente si se presenta un comprobante de compra. La garantia se limita unicamente a la reparacion o al reemplazo del aparato y no cubre perdidas ni danos resultantes de los objetos animados o inanimados. Las presents estipulaciones no producen exclusion, limitacion o suspension de los derechos del comprador en caso de la no conformidad con el contrato. La garantia limitada cubre solo a la reparacion o el reemplazo del equipo. La garantia no cubre los efectos de perdida o de destruccion de cualquier otro objeto.

IT ISTRUZIONE D'USO

Egregi Signori, grazie per aver scelto il prodotto AQUAEL. Siamo convinti che sarete soddisfatti del suo funzionamento. Per evitare ogni problema legato al suo utilizzo vi preghiamo di leggere attentamente le seguenti istruzioni.

APPLICAZIONE. SHRIMP SET SMART DAY & NIGHT e una serie completa di acquari progettati per l'allevamento di gamberetti, piccoli pesci e coltivazione di piante per acquario. E costituito da un serbatoio moderno incollato con un silicone a cubo trasparente dotato di un coperchio in vetro. Inoltre e incluso un rilievo di schiuma protettivo per proteggere il fondo dell'acquario.
Questo prodotto contiene una sorgente luminosa che rientra nella classe di efficienza energetica F. L'illuminazione può essere sostituita dall'utente finale. L'illuminazione inserita nel coperchio è un modulo LED Day & Night speciale che funziona in tre modalità: DAY / DAYBREAK / NIGHT (GIORNO / ALBA / NOTTE). DAY è la luce di base più forte per illuminare l'acquario durante il giorno. DAYBREAK è una luce diurna ridotta fino al 50% più la luce blu. È perfetta come la prima modalità dopo la notte e durante la distribuzione del mangime – soprattutto se si hanno pesci timorosi. NIGHT è una luce blu che consente un'osservazione unica dell'acquario dopo il tramonto, compresi pesci e animali notturni. L'illuminazione Day & Night metterà splendidamente in evidenza la composizione nell'acquario sia di giorno che di notte, e renderà l'interno della stanza più accogliente. Il cambio della modalita operativa DAY / DAYBREAK / NIGHT si verifica dopo aver spento e attivato lampadina con l'interruttore in non piu di 5 secondi. Il passaggio direttamente alla modalita DAY avviene dopo aver spento lampadina per piu di 5 secondi ed il suo riacceso.
La filtrazione è assicurata dal filtro interno TURBO MINI, moderno e di grande portata. Presenta una regolazione della fluida della portata che consente l'adeguamento dell'intensità della depurazione dell'acqua a seconda delle esigenze. Il set ha anche un riscaldatore automatic per mantenere la temperatura dell'acqua costante.
SHRIMP SET SMART DAY & NIGHT e ideale per allevamento di gamberi, piccoli serbatoi per vegetali e piccoli allevamenti di pesci. Grazie alle sue qualita estetiche uniche e una decorazione unica di ogni interno moderno.

CONDIZIONI PER USO SICURO

Il nuovo dispositivo e stato prodotto secondo le norme di sicurezza vigenti nell'Unione europea. Per la sua lunga durata e sicuro utilizzo, si prega di leggere le seguenti condizioni di sicurezza:
1. Importante! Leggere attentamente prima dell'uso. Conservare per un uso futuro. Prima dell'installazione e di ogni avvio del dispositivo, leggere attentamente le istruzioni per l'uso e il montaggio (Fig. A).
2. Il dispositivo e progettato per l'uso in ambienti chiusi solo ed esclusivamente per lo scopo previsto (Fig. B).
3. Il dispositivo puo essere alimentato unicamente da una rete elettrica con la tensione e la frequenza nominali specificate sul dispositivo e nelle caratteristiche tecniche.
4. Si applica alla lampada: un cavo esterno danneggiato di questo apparecchio non puo essere sostituito; se il cavo e danneggiato, l'apparecchio di illuminazione deve essere distrutto. (Fig. C).
   Si applica a filtro e riscaldatore: il cavo di alimentazione che non si puo staccare il dispositivo non puo essere sostituito. In tale caso Se il cavo e danneggiato, l'attrezzatura diventa inutile (Fig. C).
5. AVVERTENZA: Scollegare l'alimentazione prima di aprire l'apparecchio per la manutenzione. Scollegare sempre tutti i dispositivi nel serbatoio prima di mettere la mano in acqua (Fig. D).
6. Vale per il riscaldatore: Questo dispositivo puo essere utilizzato da bambini di eta minima di 3 anni e da parte di persone con ridotte capacita fisiche, mentali e con la mancanza di esperienza e conoscenza del dispositivo, se verra fornita assistenza o formazione per l'uso delle attrezzature in modo sicuro e comprendesi i rischi associati. I bambini non dovrebbero giocare con il dispositivo. I bambini non possono eseguire le operazioni di manutenzione oppure di pulizia del dispositivo senza la sorveglianza da parte delle persone adulte (disegno E).
   Si applica a filtro e lampada: Questo dispositivo puo essere utilizzato da bambini di eta minima di 8 (otto) anni e da parte di persone con ridotte capacita fisiche, mentali e con la mancanza di esperienza e conoscenza del dispositivo, se verra fornita assistenza o formazione per l'uso delle attrezzature in modo sicuro e comprendesi i rischi associati. I bambini non dovrebbero giocare con il dispositivo. I bambini non possono eseguire le operazioni di manutenzione oppure di pulizia del dispositivo senza la sorveglianza da parte delle persone adulte (disegno E).
7. La sorgente luminosa di questo apparecchio di illuminazione non è sostituibile; quando la sorgente luminosa si consuma, l'intero apparecchio deve essere sostituito.
8. Il riscaldatore rimosso dall'acqua non può essere acceso. Il riscaldatore deve funzionare a pieno regime. Massima profondità di immersione di 80 cm (disegno F).
9. ATTENZIONE! Il cavo di alimentazione va collegato alla rete di alimentazione nel modo indicato nel disegno G, in modo che un tratto di cavo penda libero sotto all'alimentatore, allo scopo di evitare il contatto dell'acqua con l'alimentatore, nel caso l'acqua si condensi sul cavo di alimentazione.

Condizioni d'uso:
- L'acquario deve essere posizionato su una superficie liscia e uniforme.
- L'acquario deve appoggiarsi con tutta la sua superficie di fondo sulla superficie su cui si trova. Il serbatoio non può inclinarsi e nessuno dei suoi bordi può sporgere oltre la base.
- Posizionare l'acquario su un supporto dedicato (per esempio di AQUAEL) o posizionare un tappetino speciale adattato alle sue dimensioni sotto il fondo dell'acquario.
- Prima di usare l'acquario lavarlo con acqua tiepida per rimuovere lo sporco creato durante la produzione e il trasporto.
- Non lavare l'acquario con acqua calda o molto fredda.
- Il livello massimo dell'acqua nell'acquario è di 10 mm sotto il bordo superiore.
- Il serbatoio deve essere svuotato solo pompando l'acqua (non scaricare l'acqua dal serbatoio rovesciandolo - rischio di rottura!).
- Prestare particolare attenzione durante la pulizia del serbatoio (rischio di rottura e di lesioni gravi o permanenti!)
- Il produttore non è responsabile delle conseguenze di eventi casuali causati da fattori esterni.

È vietato:
- Utilizzare l'acquario per scopi non conformi all'uso previsto.
- Violare le condizioni operative del prodotto.
- Interferire in qualsiasi modo nella zona di giunzione del vetro (per esempio taglio dei giunti in silicone).
- Tentare di rimuovere i listelli di rinforzo (installati nei serbatoi di lunghezza superiore a 80 cm).
- Non sollevare l'acquario vuoto afferrando il bordo (rischio di rottura, danneggiamento dell'acquario e lesioni gravi o permanenti!).
- Non sollevare o spostare l'acquario riempito d'acqua (rischio di rottura!).

Obblighi del fabbricante a titolo della garanzia:
Il produttore garantisce la durata e la tenuta dei giunti dell'acquario per un periodo di 24 mesi dalla data di acquisto. Se i difetti appaiono durante il periodo di garanzia, contattare il rivenditore o il centro di assistenza. Il produttore non accetta reclami in caso di danni al vetro dell'acquario (crepe, scheggiature), danni visibili ai giunti di silicone, violazione delle condizioni d'uso.

INSTALLAZIONE, USO E REGOLAZIONE. Posizionare l'acquario su una superficie piana e stabile. Gli angoli dovrebbero essere installati sotto il fondo dell'acquario per proteggerli da eventuali danni.
Appendere alla parete dell'acquario il filtro TURBO MINI (fig. 2) secondo il disegno sulla pagina di copertina delle presenti istruzioni. Il metodo di fissaggio nell'acquario viene mostrato nella pagina di copertina e sulla confezione. La ventosa consente di appendere la pompa rapidamente e facilmente a qualsiasi altezza. ATTENZIONE! Un regolatore di capacità (e) viene montato all'uscita del motore, seguito da un tappo di aerazione (g) e poi da un regolatore d'acqua come mostrato nella figura 2. La portata può essere impostata ruotando il regolatore di portata (e). Tramite la manopola del regolatore (f) è possibile regolare l'aerazione. Il flusso d'acqua all'uscita può essere impostato in diverse direzioni ruotando la camera del rotore (b).
La lampada LEDDY SMART DAY & NIGHT (fig.3) e completa e pronta per l'uso. Per l'installazione, far scorrere semplicemente il supporto della lampada sul vetro laterale dell'acquario (come mostratosul frontespizio).
La resistenza FIX 2 (Fig. 4) e impermeabile (IPX8) deve funzionare in full draft e puo essere posizionata in qualsiasi posizione nell'acquario. Non inserire il riscaldatore in ghiaia o sabbia. Si noti inoltre il livello dell'acqua diminuisce in seguito all'evaporazione. Il riscaldatore deve essere fissato al vetro dell'acquario con un appendino da posizionare nella parte superiore della resistenza, direttamente sotto la testata. La resistenza deve essere collocata in un luogo in cui viene fornito un flusso costante e uniforme dell'acqua. Il riscaldatore mantiene una temperatura dell'acqua costante nell'acquario pari a 25°C con una precisione di ±0,5°C.

MANUTENZIONE. ATTENZIONE: Prima di eseguire la manutenzione del materiale che si torova in acquario o in e piscina nel giardino si deve scollegare dalla rete di alimentazione tutto materiale sotto tensione. La manutenzione del serbatoio consiste nella pulizia regolare del vetro e del vetro di copertura dalle alghe sovrastate depositate e polvere. Per pulire le cartucce di filtraggio nel filtro TURBO MINI (fig. 2) rimuovere la spugna di filtraggio (a) dal tubo di aspirazione della camera del rotore (b) e rimuovervi l'acqua sporca scaricata dall'acquario.
La pompa di TURBO MINI è azionata da un motore sincrono impermeabile con bassi requisiti di manutenzione. Almeno una volta al mese è necessario pulire l'alloggiamento del rotore. Almeno una volta al mese è necessario pulire l'alloggiamento del rotore. A tale scopo: rimuovere la camera del rotore con il tubo di aspirazione (b) ruotandola in senso antiorario, estrarre il rotore (c), pulire delicatamente il rotore (c) e l'alloggiamento del rotore nel corpo (d), quindi rimontarlo seguendo l'ordine inverso. Dopo aver posizionato il rotore (c) sull'asse, dovrebbe ruotare senza alcuna resistenza.
La regolazione della portata del filtro può essere impostata ruotando il regolatore di portata (e). Tramite la manopola del regolatore (f) è possibile regolare l'aerazione. Il flusso d'acqua all'uscita può essere impostato in diverse direzioni ruotando la camera del rotore (b).
La lampada LEDDY SMART DAY & NIGHT non richiede alcuna manutenzione particolare. In caso di sporco, pulirlo con un panno o una spugna puliti.
Le resistenza FIX 2 non possono essere smontati. La manutenzione e basata sulla pulizia periodica con una spugna morbida della superfice esterna della resistenza. Se sulla resistenza si trova i sedementi di calcare si deve rimoverla delicatamente usando un agente anti calcare. Il dispositivo deve quindi essere accuratamente risciacquato. Una volta estratto il riscaldatori dall'acqua, attendere per alcuni minuti il suo raffreddamento.

SMONTAGGIO E SMALTIMENTO. Le apparecchiature elettriche ed elettroniche usate non possono essere smaltite con i rifiuti domestici. La raccolta e lo smaltimento differenziati di questo tipo di rifiuti contribuisce alla difesa dell'ambiente naturale. L'utilizzatore ha la responsabilita di consegnare l'apparecchiatura usata in un punto di raccolta specializzato, dove sara preso in consegna gratuitamente. E' possibile ottenere informazioni circa tali punti di raccolta presso le autorita locali, o presso il punto vendita.

CONDIZIONI DI GARANZIA. Il produttore fornisce una garanzia per un periodo di 24 mesi, a partire dalla data di acquisto. La garanzia copre esclusivamente i danni derivanti da colpa del produttore cioe i difetti dei materiali e gli errori di montaggio. Non copre i danni conseguenti all'utilizzo improprio del dispositivo, o all'utilizzo del dispositivo a scopi non conformi alla sua destinazione d'uso. Attenzione: ogni tentativo di modifica o di smontaggio del dispositivo che non rientra nell'ambito del normale utilizzo e manutenzione, provoca la perdita della garanzia! Nel caso venga rilevato un malfunzionamento, e necessario inviare il dispositivo all'indirizzo del venditore o del produttore, insieme alla carta di garanzia compilata. Condizione per il riconoscimento del diritto alla garanzia e la corrispondenza tra la data di produzione impressa sul prodotto e quella indicata sulla carta di garanzia. Le presenti condizioni non escludono, non limitano e non sospendono i diritti dell'acquirente derivanti dalla difformita tra il contratto. La garanzia e limitata unicamente alla riparazione o alla sostituzione del dispositivo stesso. La garanzia non comprende le conseguenze della perdita o della distruzione di qualsiasi altro oggetto.

CZ NÁVOD K OBSLUZE

Děkujeme Vám za nákup výrobku AQUAEL. Jsme přesvědčeni, že budete spokojeni s jeho fungováním. Abychom se vyhnuli jakýmkoliv problémům při jeho používání, prosíme Vás o přesné dodržování následujících pokynů.

POUŽITÍ. SHRIMP SET SMART DAY & NIGHT je kompletní akvarijní sada určená pro chov krevet, drobných ryb a pěstování akvarijních rostlin. Tvoří ji moderní nádrž lepená transparentním silikonem ve tvaru připomínajícím krychli, která je vybavena skleněným víkem. Tento výrobek obsahuje světelný zdroj třídy energetické účinnosti F. Toto osvětlení může vyměňovat koncový uživatel. Osvětlení namontované v krytu je jedinečným modulem LED Day & Night, který pracuje ve třech provozních režimech: DAY/ DAYBREAK/NIGHT. Režim DAY představuje základní a nejsilnější světlo pro osvětlení akvária během dne. V režimu DAYBREAK je výkon denního světla snížený na 50 % a přidáno modré světlo. Funguje dobře jako první režim po noci a při krmení ryb - zvláště pokud máte akvárium osazeno plachými rybami. Režim NIGHT je modrá záře, která umožňuje jedinečné pozorování akvária po setmění, včetně ryb a zvířat s nočním životním režimem. Režim osvětlení Day & Night krásně zvýrazňuje aranžmá akvária během dne i v noci a celý interiér se díky němu stává útulnější. Ke změně režimu provozu DAY / DAYBREAK / NIGHT dochazi po vypnuti a zapnuti lampy přepinačem v době max. 5 sekund. Přime přepnuti do režimu DAY probiha po vypnuti lampy na vice než 5 sekund a jeho opětovnem zapnuti.
Filtrace je zajištěna moderním a výjimečně výkonným vnitřním filtrem TURBO MINI. Je vybavena plynulým nastavením výkonu umožňujícím přizpůsobit intenzitu čištění vody momentálním potřebám. Sada zahrnuje také automatické topítko zaručující udržení stálé teploty vody.
SHRIMP SET SMART DAY & NIGHT se ideálně hodí pro zakládání krevetárií, malých nádrží s rostlinami a chov drobných ryb. Díky svým výjimečným estetickým vlastnostem představuje unikátní ozdobu každého moderního interiéru.

BEZPEČNOSTNÍ POKYNY

Zařízení, které jste právě zakoupili, bylo vyrobeno v souladu se současně platnými bezpečnostními normami Evropské unie. Pro dlouhodobé a bezpečné používání tohoto topného tělesa prosím bezpodmínečně dodržujte následující bezpečnostní pokyny.
1. Důležite! Před použitim pozorně přečist. Uschovejte pro připadnou budouci potřebu. Před instalaci a pokažde před spuštěnim zařizeni se pozorně seznamte s timto navodem k použiti a montaži (obr. A).
2. Topné těleso smí být používáno pouze v místnostech a výlučně v souladu se svým určením (obr. B).
3. Zařízení může být napájeno pouze ze sítě se jmenovitým napětím specifikovaným na zařízení.
4. Poškozený vnější ohebný vodič nebo kabel tohoto svítidla se nesmí vyměňovat; pokud je kabel poškozen, musí být svítidlo zničeno (obr. C).
5. VAROVÁNÍ: Před otevřením svítidla kvůli údržbě ho odpojte od napájení. Před vložením ruky do vody vždy odpojte od napájení všechna zařízení v nádrži (obr. D).
6. Platí pro topení: Toto zařizeni může byt užívano dětmi ve věku minimalně 3 let a osobami se sniženymi fyzickymi a mentalnimi schopnostmi a osobami bez zkušenosti a znalosti zařizeni, pokud bude zajištěn dohled nebo instruktaž ohledně užívani vybaveni bezpečnym způsobem a bude pochopeno souvisejici s tim nebezpeči. Děti by si neměly hrat s vybavenim. Děti bez dohledu nemohou provadět čištěni a udržbu zařizeni (obr. E).
   Platí pro filtr a lampu: Toto zařizeni může byt užívano dětmi ve věku minimalne 8 let a osobami se sniženymi fyzickymi a mentalnimi schopnostmi a osobami bez zkušenosti a znalosti zařizeni, pokud bude zajištěn dohled nebo instruktaž ohledně užívani vybaveni bezpečnym způsobem a bude pochopeno souvisejici s tim nebezpeči. Děti by si neměly hrat s vybavenim. Děti bez dohledu nemohou provadět čištěni a udržbu zařizeni (obr. E).
7. Světelný zdroj tohoto svítidla není vyměnitelný; Když dojde k opotřebení světelného zdroje, je nutné vyměnit celé svítidlo.
8. Topítko vytažené z vody nesmí být spouštěno. Při provozu musí být topítko zcela ponořeno. Maximální hloubka ponoření 80 cm (obr. F).
9. POZOR! Napajeci kabel připojte k elektricke siti způsobem znazorněnym na obr. G tak, aby čast kabelu volně visela pod napajecim zdrojem. Učelem toho je zabranit připadnemuzaliti napajeciho zdroje vodou v připadě jeji kondenzace na připojovacim kabelu.

Provozní používání:
- Akvárium musí stát na hladkém, rovném povrchu.
- Akváriummusí spočívat celou svou spodní plochou na povrchu, na kterém stojí. Je nepřípustné aby se nádrž houpala nebo vyčnívala mimo základnu kterýmkoliv z okrajů.
- Akvárium musí být umístěno na vyhrazeném podstavci (např. od AQUAEL) nebo pod dno umístěte speciální podložku s odpovídajícími rozměry.
- Před použitím akvárium omyjte vlažnou vodou a odstraňte příp. nečistoty vzniklé při výrobě nebo při přepravě.
- Akvárium se nesmí umývat horkou nebo velmi studenou vodou.
- Maximální hladina vody v akváriu je 10 mm pod jeho horním okrajem.
- Nádrž je třeba vyprazdňovat pouze odčerpáváním vody (při vylévání vody hrozí nebezpečí prasknutí!).
- Při mytí nádrže buďte zvláště opatrní (nebezpečí prasknutí a těžkého nebo trvalého zranění!).
- Výrobce nezodpovídá za následky náhodných událostí způsobených vnějšími faktory.

Je zakázáno:
- Používat akvárium v rozporu s jeho zamýšleným účelem.
- Porušovat podmínky používání produktu.
- Jakkoli zasahovat do míst spojení skel (např. ořezávání silikonových spojů).
- Pokoušet se o odstranění výztužných lišt (instalovaných v nádržích o délce větší než 80 cm).
- Zvedat prázdné akvárium za okraj (nebezpečí prasknutí, poškození nádrže a vážného nebo trvalého zranění!).
- Zvedat nebo pohybovat akváriem naplněném vodou (nebezpečí prasknutí!).

Povinnosti výrobce v rámci záruky:
Výrobce garantuje trvanlivost a těsnost spojů akvária po dobu 24 měsíců od data nákupu. V případě, že se během záruční doby objeví závady, kontaktujte prosím prodejce nebo servisní středisko. Výrobce neuznává žádné reklamace v případě poškození skla akvária (prasklíny, naštípnutí), viditelného poškození silikonových spojů, porušení podmínek používání.

MONTÁŽ, POUŽITÍ A NASTAVENÍ. Akvárium položte na rovném a stabilním povrchu. Rohy by měly být instalovány pod dno akvária, aby byly chráněny před poškozením. Filtr TURBO MINI (obr. č. 2) zavěste na stěně akvária v souladu s ilustrací nacházející se na titulní straně tohoto navodu. Způsob připevnění v akváriu je uveden na titulní stránce a na obalu. Přísavka umožňuje rychle a snadno zavěsit čerpadlo v jakékoliv výšce. POZORNĚNÍ! Na výstup z motoru se namontuje regulátor výkonu (e), následně provzdušňovací koncovka (g) a potom směrovač vody, jak je znázorněno na obr. 2. Regulaci výkonu lze dosáhnout otočením regulátoru výkonu (e). Pomocí knoflíku regulátoru (f) je možné nastavit provzdušňování. Vodní proud na výstupu lze nastavit v různých směrech otáčením rotorové komory (b).
Lampa LEDY SMART DAY & NIGHT (obr. č. 3) je kompletní a připravena k použití. Pro její instalaci stačí uchytit držák lampy na kraji boční skleněné stěny akvária (v souladu s ilustrací nacházející se na titulní straně tohoto návodu).
Topítko FIX 2 (obr. č. 4) je vodotěsné (IPX8), musí být během provozu zcela ponořeno a může být umístěno v akváriu v libovolné pozici. Topítko nesmí být vkládáno do štěrku a písku. Dále je nutno mít na paměti, že v důsledku odpařování dochází ke snižování hladiny vody. Topítko by mělo být připevněno ke skleněné stěně akvária pomocí držáku, který musí být umístěn v horní části topítka bezprostředně pod hlavou. Topítko musí být umístěno na místě, kde je zaručen stálý a rovnoměrný průtok vody. Topítko udržuje v akváriu konstantní teplotu vody 25°C s přesností ±0,5°C.

UDRŽBA. UPOZORNĚNÍ: Před zahájením údržby zařízení nacházejícího se v akváriu nebo v zahradním bazénu odpojte zástrčku nebo vypněte přístroje (obr D). Údržba nádrže spočívá v pravidelném čištění jeho skleněných stěn a krycího skla od porostu z vodních řas, usazenin a hromadícího se prachu.
Pro vyčištění filtračních vložek ve filtru TURBO MINI (obr. č. 2) sejměte filtrační houbu (a) z nasávací trubice vírníkové komory (b) a opláchněte ji ve špinavé vodě vypuštěné z akvária.
Čerpadlo TURBO MINI je poháněno vodotěsným synchronním motorkem, který má nízké požadavky týkající se údržby. Alespoň jednou měsíčně vyčistěte rotorové hnízdo následujícím způsobem: rotorovou komoru společně s nasávací trubicí (b) otočte proti směru hodinových ručiček, vyjměte rotor (c), opatrně vyčistěte rotor (c) a rotorové hnízdo v tělese (d) a následně vše opět složte v obráceném pořadí. Po nasazení rotoru (c) na nápravu by měl rotovat bez jakéhokoliv odporu.
Výstup z filtru lze nastavit otočením ovladače výkonu (e). Pomocí knoflíku ovladače (f) je možné nastavit míru provzdušnění. Vodní proud na výstupu lze nastavit v různých směrech otáčením rotorové komory (b).
Lampička LEDDY SMART DAY & NIGHT nevyžaduje mimořádnou údržbu. V případě znečištění otřete její povrch čistou utěrkou nebo mycí houbou.
Topítko FIX 2 nesmí být rozebíráno. Údržba spočívá v periodickém čištění vnějšího povrchu topítka měkkou mycí houbou. Usazuje-li se na topítku vodní kámen, opatrně ho odstraňte pomocí přípravku na vodní kámen. Následně zařízení pečlivě opláchněte. Po vynětí topítka z vody se doporučuje zachovat opatrnost, protože může být horké po dobu několika minut.

DEMONTÁŽ A LIKVIDACE. Opotřebované elektricke a elektronicke zařízení nelze vyhazovat do komunalniho odpadu. Tříděni a řadne zneškodňovani tohoto typu odpadů přispiva k ochraně životniho prostředi. Uživatel je povinen předat použite zařizeni do specializovane sběrny, kde bude přijato zdarma. Informace o těchto sběrnach ziskate na mistnim obecnim úřadě nebo ve sběrně surovin.

ZARUČNI PODMINKY. Vyrobce poskytuje zaruku na dobu 24 měsiců ode dne zakoupeni. Zaruka zahrnuje vyhradně poškozeni vznikla vinou vyrobce, tj. materialove nebo montažni vady, nevztahuje se na poškozeni vznikla vinou uživatele v důsledku nespravneho použivani v rozporu s určenim zařizeni.
Upozorněni. Jakekoliv přestavby nebo demontaž zařizeni mimo běžne použivani a udržbu maji za nasledek ztratu zaruky! V připadě zjištěni chybne funkce zařizeni zašlete spolu s vyplněnym zaručnim listem na adresu prodejce. Podminkou pro uznani zaruky je shoda data vyroby uvedeneho na vyrobku s datem uvedenym na zaručnim listu. Tyto podminky nevylučuji, neomezuji ani nepodmiňuji opravněni kupujiciho v připadě rozdilnosti mezi zbožim a smlouvou.

HU KEZELÉSI ÚTMUTATÓ

Tisztelt Hölgyeim és Uraim! Köszönjük az AQUAEL termékének megvásárlását. Meggyőződésünk, hogy elégedettek lesznek a működésével. A használatával kapcsolatos mindennemű probléma elkerülése végett tisztelettel kérjük, először is olvassa át figyelmesen az alábbi útmutatót.

ALKALMAZÁS. A SHRIMP SET SMART DAY & NIGHT egy kompletten felszerelt akváriumkészlet, mely garnélák, kisebb halak tenyésztésére és akváriumnövények termesztésére szolgál. Egy modern, átlátszó szilikonnal ragasztott, kockához hasonló alakú üvegtartályból áll. Ez a termék F energiahatékonysági osztályú fényforrást tartalmaz. A fényforrást a végfelhasználó saját hatáskörében kicserélheti. A burkolatba helyezett világítás egy egyedülálló LED Day & Night modul, amely három üzemmódot biztosít: DAY / DAYBREAK / NIGHT. A DAY az alapvető és legerősebb fény az akvárium nappali megvilágítására. A DAYBREAK a nappali fény teljesítményének 50%-a, plusz kék fény. Kiválóan beválik az éjszaka utáni első üzemmódként, valamint halak etetésekor - főleg félénk halfajták esetén. A NIGHT egy kék fény, amely lehetővé teszi az akvárium sötétedés utáni megfigyelését, beleértve az éjszakai életmódot folytató halakat és állatokat. A Day & Night világítás gyönyörűen kiexponálja az akvárium elrendezését nappal és éjszaka egyaránt, továbbá a belsejét is hangulatossabbá teszi. A DAY / DAYBREAK / NIGHT üzemmódok állítása a lámpa működésének a kapcsolóval történő kikapcsolásával és legfeljebb 5 másodpercen belüli visszakapcsolásával történik. A DAY üzemmódra való közvetlen átállításhoz a lámpát ki kell kapcsolni és több mint 5 másodperc elteltével ismételten bekapcsolni.
A szűrést egy modern és rendkívül hatékony TURBO MINI belső szűrő biztosítja. Folyékony teljesítmény-szabályozóval rendelkezik, mely lehetővé teszi a víztisztítás intenzitásának igényekhez való hozzáigazítását. A készlet egy automatikus fűtőelemet is tartalmaz, mely állandó vízhőmérsékletet garantál.
A SHRIMP SET SMART DAY & NIGHT nagyszerű garnéláknak, növényeknek vagy kisebb halaknak házat adó akváriumok létrehozására. Kivételes esztétikai megjelenésére való tekintettel minden modern beltér díszévé válik.

A BIZTONSÁGOS HASZNÁLAT FELTÉTELEI

Az Ön által megvásárolt berendezés az Európai Unió területén jelenleg érvényes biztonsági szabványok követelményeinek megfelelően készült. A tartós és biztonságos használata érdekében kérjük, ismerkedjen meg az alábbi biztonsági feltételekkel:
1. Fontos! Hasznalat előtt figyelmesen olvassa el. Őrizze meg későbbi igenybevetel celjabol. A berendezes felszerelese es minden egyes uzembe helyezese előtt pontosan meg kell ismerkedni a jelen hasznalati es szerelesi utmutatoval (Abra. A).
2. A berendezés csupán zárt helyiségekben és kizárólag a rendeltetésének megfelelő célokra használható (Ábra. B).
3. A készülék csak az azon feltüntetett névleges feszültségű elektromos hálózatról működtethető.
4. Ennek a lámpatestnek a külső rugalmas vezetéke vagy kábele sérülés esetén nem cserélhető; ha a kábel sérül, a lámpatestet ártalmatlanítani kell. (C. ábra).
5. FIGYELMEZTETÉS: Mielőtt karbantartás céljából kinyitná a lámpatestet, szüntesse meg az áramellátást. Mielőtt a kezét a vízbe tenné, mindig válassza le a tartályban lévő összes eszközt az áramellátásról (D. ábra).
6. A fűtőkészülékre vonatkozik: Ezt a berendezest a legalabb 3. eletevuket betoltott gyermekek vagy testi, szellemi lehetősegeikben korlatozott szemelyek, vagy tapasztalatlan es a berendezest nem ismerő szemelyek csak akkor hasznalhatjak, ha biztositva van a felugyeletuk, vagy a berendezes biztonsagos hasznalatara vonatkozo tajekoztatas, melynek soran megertettek a vele kapcsolatos veszelyeket. A gyermekeknek a berendezessel nem szabad jatszaniuk. A berendezes tisztitasat es karbantartasat gyermekek nem vegezhetik felugyelet nelkul (Abra. E).
   A szűrőre és a lámpára vonatkozik: Ezt a berendezest a legalabb 8. eletevuket betoltott gyermekek vagy testi, szellemi lehetősegeikben korlatozott szemelyek, vagy tapasztalatlan es a berendezest nem ismerő szemelyek csak akkor hasznalhatjak, ha biztositva van a felugyeletuk, vagy a berendezes biztonsagos hasznalatara vonatkozo tajekoztatas, melynek soran megertettek a vele kapcsolatos veszelyeket. A gyermekeknek a berendezessel nem szabad jatszaniuk. A berendezes tisztitasat es karbantartasat gyermekek nem vegezhetik felugyelet nelkul (Abra. E).
7. Ennek a lámpatestnek a fényforrása nem cserélhető; a fényforrás kiégésekor az egész lámpatestet ki kell cserélni.
8. A vízből kivett fűtőtest nem kapcsolható be. A fűtőtest csak teljesen vízbe merítve működtethető. A maximális merítési mélység 80 cm (F. rajz).
9. FIGYELEM! A tapvezeteket az elektromos halozathoz a G. abran lathato modon kell csatlakoztatni, ugy, hogy a vezetek egy resze szabadon logjon a tapegyseg ala. Ennek celja az, hogy megakadalyozza a tapegyseg esetleges elarasztasat olyan esetben, amikor vizcseppek peregnek le a tapvezetek menten.

Használati feltételek:
- Helyezze az akváriumot sima, egyenletes felületre.
- Az akvárium teljes alsó felületének érintkeznie kell a neki helyet adó felülettel. Elfogadhatatlan a tartály billegése vagy bármely szélének felületen való túlnyúlása.
- Az akváriumot erre a célra kialakított alátétre helyezze (pl. AQUAEL márkájú), vagy helyezzen alá egy speciális, az akváriumhoz méretre igazított alátétet.
- Használat előtt mossa le az akváriumot langyos vízzel, hogy eltávolítsa a gyártás és szállítás során keletkező szennyeződéseket.
- Az akváriumot nem szabad forró vagy nagyon hideg vízzel lemosni.
- A maximális vízszint az akváriumban a felső perem alatt 10 mm-re van.
- A tartályt csak a víz kiszivattyúzásával szabad kiüríteni (a tartályban lévő vizet nem szabad kiönteni - törésveszély!)
- Legyen különösen óvatos a tartály tisztításakor (törés és súlyos vagy maradandó sérülés veszélye!).
- A gyártó nem vállal felelősséget a külső tényezők által okozott véletlenszerű események következményeiért.

Tilos:
- Az akváriumot nem rendeltetésszerűen használni.
- Megsérteni a termék működési feltételeit.
- Bármilyen módon beavatkozni az üvegtáblák csatlakozási helyébe (pl. a szilikon illesztések elvágása).
- Az erősítő lécek (a több mint 80 cm hosszú tartályok esetében) eltávolításával megpróbálkozni.
- Az üres akváriumot a szélénél fogva megemelni (törés, tartálykárosodás és súlyos vagy maradandó sérülés veszélye!).
- A vízzel megtöltött tartályt nem szabad felemelni vagy mozgatni (törésveszély!).

A gyártó garanciális kötelezettségei:
A gyártó a vásárlástól számított 24 hónapig garanciát vállal az akvárium illesztéseinek tartósságára és tömörségére. A garanciális időszakban fellépő hibák esetén forduljon az értékesítőhöz vagy a szervizközponthoz. A gyártó nem fogad el reklamációt az akvárium üvegének sérülése (repedés, lepattogzódás), a szilikon illesztések látható sérülései, valamint a használati feltételek megsértése esetén.

BESZERELÉS, HASZNÁLAT ÉS BEÁLLÍTÁS. Az akváriumot sima és stabil felületre helyezze. A sarkokat az akvárium alja alá kell felszerelni, hogy megvédjék őket a sérülésektől. A TURBO MINI szűrőt (2. ábra) az akvárium falára kell felakasztani a jelen útmutató címlapján található rajznak megfelelően. Az akváriumra való rögzítés módja a címoldalon és a csomagoláson található. A tapadókorong lehetővé teszi a szivattyú gyors és egyszerű felfüggesztését bármilyen magasságban. FIGYELEM! A motor kimenetére a hatékonyságszabályozót (e), majd a szellőző sapkát (g), és ezt követően a vízvezetőt kell felszerelni az 2. ábrának megfelelően. A szűrő kapacitása a teljesítményszabályozó (e) elforgatásával állítható be. A szabályozógombbal (f) a levegőztetés állítható be. A kifolyó víz áramlása a rotorkamra (b) különböző irányba való elforgatásával állítható be.
A LEDDY SMART DAY & NIGHT (3. ábra) lámpa komplett és használatra kész. A telepítéséhez elég rátolni a lámpa fogantyúját az akvárium oldalsó üvegének peremére (az útmutató címlapján található ábrának megfelelően).
A FIX 2 (4. ábra) fűtőelem vízhatlan (IPX8), a megfelelő működéshez tejesen vízbe kell meríteni, az akváriumon belül bárhol elhelyezhető. Ne dugja a fűtőelemet kavicsok közé vagy homokba. Ne feledje, hogy a párolgásra való tekintettel a víz mennyisége csökken. A fűtőelemet az akasztó segítségével rögzítse az akvárium üvegéhez. Az akasztót a fűtőelem felső részébe helyezze, közvetlenül a fejegység felett. A fűtőelemet olyan helyre helyezze, ahol a vízáramlás folyamatos és állandó. A fűtőelem állandó hőmérsékleten, azaz 25°C ±0,5°C-on tartja a vizet.

KARBANTARTÁS. FIGYELMEZTETÉS: Az akváriumban vagy a kerti medencében található készülék karbantartásának végrehajtása előtt húzza ki a dugót vagy kapcsolja ki a készüléket (D. rajz). A tartály karbantartása a falak és a fedőüveg állandó tisztításából és az algák, lerakódások és az összegyűlő por eltávolításából áll.
A TURBO MINI szűrőben lévő szűrőbetétek tisztításához (2. ábra) vegye le a szűrőszivacsot (a) a rotorkamra szívócsövéről (b) és öblítse le az akváriumból leeresztett szennyezett vízben.
A TURBO MINI szivattyút vízálló szinkronmotor hajtja, melyet alacsony karbantartási szükséglet jellemez. Legalább havonta egyszer tisztítsa meg a rotorfoglalatot. E célból: vegye le rotorkamrát a szívócsővel együtt (b) az óramutató járásával ellentétes irányba való elforgatással, vegye ki a rotort (c), óvatosan tisztítsa meg a rotort (c) és a házban található rotorfoglalatot (d), majd fordított sorrendben szerelje össze. A rotornak (c) a tengelyre való felhelyezést követően ellenállás nélkül kell forognia.
A szűrő kapacitása a teljesítményszabályozó (e) elforgatásával állítható be. A szabályozógombbal (f) a levegőztetés állítható be. A kifolyó víz áramlása a rotorkamra (b) különböző irányba való elforgatásával állítható be.
A LEDDY SMART DAY & NIGHT lámpa nem igényel különleges karbantartást. A felületének szennyeződésekor törölje azt le egy tiszta ronggyal vagy szivaccsal.
A FIX 2 fűtőelem nem szerelhető szét. A karbantartás a fűtőelem felületének időszakos, puha szivaccsal végzett tisztításából áll. Ha a fűtőelemen vízkő rakódik le, óvatosan távolítsa azt el vízkőoldó szerrel. Ezt követően alaposan öblítse le a készüléket. A fűtőelem vízből való kivételét követően legyen óvatos, mivel az még néhány percig forró lehet.

KISELEJTEZÉS ÉS ÚJRAHASZNOSÍTÁS. Az elhasználódott elektromos és elektronikus készülékeket a háztartási szemétbe nem szabad kidobni. Az ilyen típusú hulladékok elkülönített gyűjtése és helyes újrahasznosítása hozzájárul a természetes környezet értékeinek védelméhez. A felhasználó felel az elhasznált készüléknek egy speciális gyűjtőhelyre való elviteléért, ahol azt térítésmentesen átveszik. Az ilyen gyűjtőhelyről információ nyerhető a helyi önkormányzati szerveknél vagy az eladás helyén.

GARANCIAFELTÉTELEK. A gyártó a vásárlástól számított 24 hónapos garanciát biztosít. A garancia kiterjed a gyártó hibájából felmerülő meghibásodásokra, azaz a szerelési és anyaghibákra, de nem vonatkozik a felhasználó hibájából keletkezett, a nem megfelelő kezelésből vagy a berendezésnek a rendeltetésétől eltérő más használatából keletkezett meghibásodásokra. Figyelem: a berendezésen bármilyen változtatás vagy a szétszerelés megkísérlése nem minősül normális használatnak vagy karbantartásnak, és az ilyenek a garancia elvesztését okozzák!
Ha a berendezés működésének helytelenségét észleli, kérjük küldje el a berendezést – az eladó által kitöltött garancialevéllel együtt – a eladó címére. A garancia elismerésének feltétele a terméken feltüntetett és a garancialevélre beírt gyártási idők azonossága. Olyan esetben, ha az áru nem felel meg a szerződésnek, a jelen feltételek nem zárják ki, nem korlátozzák és nem függesztik fel a Vevő e tényből adódó jogait.

SK NAVOD NA OBSLUHU

Vážení zákazníci, ďakujeme za kúpu výrobku AQUAEL. Sme presvedčení, že budete spokojní s jeho obsluhou. Aby ste sa vyhli akýmkoľvek problémom spojeným s jeho prevádzkovaním, pozorne sa oboznámte s týmto návodom.

URČENIE. SHRIMP SET SMART DAY & NIGHT je kompletne vybavená akváriová zostava určená na chov kreviet, malých rýb a na pestovanie akváriových rastlín. Skladá sa z modernej nádrže lepenej transparentným silikónom s tvarom blížiacim sa šesťstenu, vybavenej skleneným vekom. Tento výrobok obsahuje svetelný zdroj s energetickou efektívnosťou triedy F. Osvetlenie môže byť vymenené koncovým používateľom. Osvetlenie, ktoré je súčasťou zostavy, predstavuje unikátnu LED lampu Day & Night pracujúcu v troch prevádzkových režimoch: DAY/DAYBREAK/NIGHT. DAY – základné a najsilnejšie svetlo, na osvetlenie akvária počas dňa. DAYBREAK – nižšia intenzita denného osvetlenia o 50 % a dodatočne modré svetlo. Určené ako prvý režim po noci a počas kŕmenia rýb – predovšetkým, ak sú chované ryby plaché. NIGHT – modrá žiara (rozptýlené svetlo), ktorá umožňuje jedinečným spôsobom pozorovať akvárium po zotmení, vrátane rýb a zvierat, ktoré vedú nočný život. Osvetlenie Day & Night krásne zvýrazní akvárium, počas dňa aj v noci, a interiér bude vďaka nemu útulnejší. Režimy DAY/DAYBREAK/NIGHT zmeníte vypnutím a zapnutím modulu prepínačom, pričom operácia nemôže trvať dlhšie než 5 sekúnd. Režim DAY môžete aktivovať priamo tak, že vypnete modul na viac než 5 sekúnd, a potom ho opäť zapnete.
Filtráciu zaisťuje moderný a výnimočne efektívny vnútorný filter TURBO MINI. Disponuje plynulou reguláciou výkonnosti umožňujúcou prispôsobenie intenzity očisťovania vody potrebám. Súprava má tiež automatické vykurovacie teleso zaručujúce udržanie stálej teploty vody.
SHRIMP SET SMART DAY & NIGHT sa dokonale hodí na zakladanie krevetárií, malých rastlinných nádrží a na chov malých rýb. Vďaka svojim výnimočným estetickým hodnotám predstavuje unikátnu ozdobu akéhokoľvek moderného interiéru.

PODMIENKY BEZPEČNÉHO POUŽÍVANIA

Vami zakúpené zariadenie bolo vyrobené v súlade s aktuálnymi bezpečnostnými normami platnými na území Európskej únie. Pre jeho dlhodobé a bezpečné používanie žiadame o zoznámenie sa s nižšie uvedenými bezpečnostnými podmienkami:
1. Dôležité! Pred použitím si pozorne prečítajte. Uchovajte na použitie v budúcnosti. Pred inštaláciou a každým spustením zariadenia sa dôkladne zoznámte s týmto návodom na obsluhu a montáž (obr. A)
2. Zariadenie je prispôsobené na používanie len v uzatvorených miestnostiach a výhradne v súlade s určením (obr. B).
3. Zariadenie môže byť napájané výhradne z elektrickej siete s menovitým napätím a menovitou frekvenciou uvedenou na zariadení.
4. Týka sa lampy: poškodený externý ohybný kábel alebo šnúru tohto svietidla nemožno vymeniť; pokiaľ je šnúra poškodená, svietidlo zničte (obr. C).
   Týka sa filtra a vykurovacieho telesa: neodpojiteľný napájací kábel nemôže byť vymenený. Pokiaľ sa kábel poškodí, zariadenie nemožno používať (obr. C).
5. VÝSTRAHA: Pred otvorením svietidla kvôli jeho údržbe odpojte napájanie. Pred vložením ruky do vody vždy odpojte od elektrického napájania všetky zariadenia, ktoré sa nachádzajú v nádrži (obr. D).
6. Týka sa vykurovacieho telesa: Toto zariadenie môže byť používané deťmi vo veku minimálne 3 rokov a osobami so zníženými fyzickými a psychickými schopnosťami a osobami s nedostatkom skúseností a bez znalosti prístroja, pokiaľ bude zaistený dohľad alebo inštruktáž ohľadom používania zariadenia bezpečným spôsobom tak, aby boli zrozumiteľné s tým spojené riziká. Deti sa so zariadením nesmú hrať. Deti bez dozoru nesmú robiť čistenie a údržbu zariadenia (obr. E).
   Týka sa filtra a lampy: Toto zariadenie môže byť používané deťmi vo veku minimálne 8 rokov a osobami so zníženými fyzickými a psychickými schopnosťami a osobami s nedostatkom skúseností a bez znalosti prístroja, pokiaľ bude zaistený dohľad alebo inštruktáž ohľadom používania zariadenia bezpečným spôsobom tak, aby boli zrozumiteľné s tým spojené riziká. Deti sa so zariadením nesmú hrať. Deti bez dozoru nesmú robiť čistenie a údržbu zariadenia (obr. E).
7. Toto svietidlo má integrovaný svetelný zdroj, preto sa zdroj svetla nedá vymeniť; keď sa opotrebuje, musí sa vymeniť celé svietidlo.
8. Nemožno zapnúť vykurovacie teleso vytiahnuté z vody. Vykurovacie teleso musí pracovať plne ponorené. Maximálna hĺbka ponorenia 80 cm (obr. F).
9. POZOR! Napájací kábel pripojte k elektrickej sieti tak, ako je to zachytené na obr. G, aby kus kábla voľne visel pod zástrčkou. To má za cieľ zabrániť prípadnému zaplaveniu zástrčky vodou v prípade jej kondenzovania na pripojovacom kábli.

Podmienky používania:
- Akvárium musí byť položené na hladkom rovnom povrchu.
- Akvárium sa musí opierať celou plochou dna o povrch, na ktorom je položené. Akvárium sa v žiadnom prípade nesmie hojdať, ani nesmie vyčnievať žiadna jeho časť mimo obrys podkladu.
- Akvárium položte na určený podstavec (napr. značky AQUAEL) alebo pod dno akvária podložte špeciálnu podložku s adekvátnymi rozmermi.
- Predtým, než akvárium začnete používať, umyte ho vlažnou vodou tak, aby ste odstránili prípadné nečistoty, ktoré sa mohli objaviť pri výrobe a počas prepravy.
- Akvárium neumývajte horúcou vodou ani veľmi studenou vodou.
- Maximálna hladina vody v akváriu musí byť 10 mm pod hornou hranou akvária.
- Vodu z akvária odstraňujte výhradne iba odčerpaním vody (vodu z akvária v žiadnom prípade nevylievajte naklonením akvária – riziko prasknutia!)
- Pri umývaní akvária postupujte náležite obozretne a opatrne (riziko prasknutia, ale aj ťažkého úrazu a trvalého poškodenia tela!).
- Výrobca nezodpovedá za následky náhodných udalostí, ktoré spôsobili vonkajšie faktory.

Je zakázané:
- Používať akvárium v rozpore s jeho určením.
- Nedodržiavať podmienky používania výrobku.
- Akýmkoľvek spôsobom zasahovať do miest, kde sa sklá spájajú (napr. prerezávať silikónové spoje).
- Pokúšať sa odstrániť výstužné lišty (používané v akváriách s dĺžkou nad 80 cm).
- Prázdne akvárium nezdvíhajte uchopením za okraj (riziko prasknutia, ale aj ťažkého úrazu a trvalého poškodenia tela!).
- Akvárium, ktoré je naplnené vodou, nezdvíhajte ani nepresúvajte (riziko prasknutia!).

Záväzky výrobcu vyplývajúce zo záruky:
Výrobca zaručuje trvácnosť a tesnosť spojov akvária počas 24 mesiacov od dňa nákupu akvária. V prípade, ak počas záručnej lehoty zistíte nejakú chybu, akvárium vráťte na predajnom mieste alebo servise. Výrobca neuznáva reklamácie v prípade poškodenia skiel akvária (prasknutia, vyštrbenia), viditeľného poškodenia silikónových spojov, či v prípade nedodržania podmienok používania.

MONTÁŽ, POUŽÍVANIE A NASTAVENIE. Akvárium postavte na rovný a stabilný povrch. Pod dnom akvária pripevnite nárožníky chrániace pred poškodením. Filter TURBO MINI (obr. 2) zaveste na stenu akvária podľa obrázku umiestneného na titulnej strane tohto návodu. Spôsob pripevnenia v akváriu je zachytený na titulnej stránke. Prísavka umožňuje rýchle a ľahké zavesenie čerpadla v ľubovoľnej výške. POZOR! Na vývod z motora sa nasadzuje regulátor výkonnosti (4), následne prevzdušňovací nadstavec (5) a potom usmerňovač vody v súlade s obr. 2. Nastavenie výkonu sa robí otáčaním regulátora výkonnosti (e). S pomocou kolieska regulátora (f) je možné nastavenie prevzdušňovania. Prúd vody na výstupe možno nastaviť v rôznych smeroch otáčaním rotorovej komory (b).
Lampa LEDDY SMART DAY & NIGHT (obr. 3) je kompletná a pripravená na použitie. Na jej inštaláciu stačí vysunúť držiak lampy na hranu bočného skla akvária (v súlade s obrázkom umiestneným na titulnej strane tohto návodu).
Vykurovacie teleso FIX 2 (obr. 4) je vodotesné (IPX8), musí pracovať úplne ponorené a môže byť umiestnené v akváriu v ľubovoľnej polohe. Nezapichujte vykurovacie teleso do štrku a piesku. Je potrebné myslieť tiež na to, že v dôsledku odparovania sa vodná hladina znižuje. Vykurovacie teleso pripevnite ku sklu akvária s pomocou závesu, ktorý má byť umiestnený v hornej časti vykurovacieho telesa, priamo pod hlavicou. Vykurovacie teleso by malo byť umiestnené na mieste, kde je zaistený stály a rovnomerný prietok vody. Vykurovacie teleso udržujte stálu teplotu vody v akváriu rovno 25 °C s presnosťou +/- 0,5 °C.

ÚDRŽBA. VÝSTRAHA: Pred vykonaním údržby vybavenia nachádzajúceho sa v akváriu alebo v záhradnom jazierku vytiahnite zástrčku alebo zariadenie vypnite (obr. D). Údržba nádrže spočíva v pravidelnom čistení jej skiel a krycieho skla od porastajúcich rias, usadzujúcich sa sedimentov a hromadiaceho sa prachu.
Na vyčistenie filtračných vložiek vo filtri TURBO MINI (obr. 2) zložte filtračnú hubku (a) z nasávacej rúrky rotorovej komory (b) a vypláchnite ju v špinavej vode vypustenej z akvária.
Filter z TURBO MINI je poháňaný vodotesným, synchrónnym motorčekom, ktorý má nízke nároky na údržbu. Minimálne raz mesačne očistite priestor rotora, za týmto cieľom: vyberte komoru rotora spoločne s nasávacou rúrkou (b) jej otočením v protismere hodinových ručičiek, vytiahnite rotor (c), rotor (c) a priestor rotora v korpuse (d) jemne očistite a následne všetko zložte v opačnom poradí. Po nasadení rotora (c) na os by sa mal otáčať bez odporu. Nastavenie výkonu filtra sa robí otáčaním regulátora výkonnosti (e). S pomocou kolieska regulátora (f) je možné nastavenie prevzdušňovania. Prúd vody na výstupe možno nastaviť v rôznych smeroch otáčaním rotorovej komory (b).
Lampa LEDDY SMART DAY & NIGHT nevyžaduje zvláštnu údržbu. V prípade znečistenia jej povrch otrite s pomocou čistej handričky alebo hubky.
Vykurovacie teleso FIX 2 nie je povolené rozoberať. Údržba spočíva v pravidelnom čistení vonkajšieho povrchu vykurovacieho telesa mäkkou hubkou. Pokiaľ sa na vykurovacom telese usadzuje vodný kameň, opatrne ho odstráňte s pomocou prípravkov proti jeho usadzovaniu. Následne zariadenie dôkladne opláchnite. Po vytiahnutí vykurovacieho telesa z vody sa odporúča opatrnosť, pretože niekoľko minút ešte môže byť horúce.

DEMONTÁŽ A LIKVIDÁCIA. Opotrebované elektrické a elektronické zariadenia nesmiete vyhadzovať spolu s komunálnym odpadom. Triedenie a správna likvidácia odpadu tohto druhu prispieva k ochrane životného prostredia. Užívateľ je zodpovedný za odovzdanie opotrebovaných zariadení do špecializovanej zberne, kde bude bezplatne prijatý. Informácie o takejto zberni získate v miestnych orgánoch alebo v predajni.

ZÁRUČNÉ PODMIENKY. Výrobca udeľuje záruku na dobu 24 mesiacov, počítajúc odo dňa zakúpenia. Záruka sa vzťahuje na poškodenia vzniklé z viny výrobcu, tzn. vady materiálu alebo montážne chyby. Záruka sa nevzťahuje na poškodenia vzniklé z viny užívateľa z dôvodu nesprávneho zaobchádzania so zariadením alebo používaním zariadenia na účely nezhodné s jeho určením. Pozor: akýkoľvek pokus o úpravy alebo demontáž zariadenia mimo rámec jeho normálneho používania a údržby spôsobuje stratu záruky!
Za účelom opravy treba poslať zariadenie spolu s vyplneným záručným listom predávajúcim na adresu výrobcu alebo distributéra, či predajcu. Podmienkou uznania záruky je zhodnosť dátumu výroby vytlačenom na telese čerpadla s dátumom vytlačeným v záručnom liste. Tieto podmienky nevylučujú, neohraničujú ani neodkladajú práva kupujúceho vyplývajúcich z nezrovnalosti tovaru s dohodou. Záruka sa obmedzuje výhradne na opravu alebo výmenu samotného zariadenia. Nezahrňuje dôsledky stratenia alebo zničenia akýchkoľvek iných objektov.

GUARANTEE CARD • KARTA GWARANCYJNA • GARANTIESCHEIN • FICHE DE GARANTIE • ГАРАНТИЙНЫЙ ТАЛОН • HOJA DE GARANTÍA • GARANZIA • ГАРАНЦИОННА КАРТА • ZÁRUČNÍ LIST • ΕΓΓΥΗΣΗ • JAMSTVENI LIST • GARANCIALAP • GARANTIEBEWIJS • FICHA DE GARANTIA • GARANŢIE • GARANTIKORT • ZÁRUČNÝ LIST

Date of selling • Data sprzedaży • Verkaufsdatum • Date de vente • Дата продажи • Fecha de venta
Data vendita • Дата на продажба • Datum prodeje • Ημερομηνίαπώλησης • Datum prodaje • Eladás dátuma
Verkoopdatum • Data de venda • Data vânzării • Försäljningsdatum • Dátum predaja

Stamp & signature of seller • Stempel i podpis sprzedawcy • Stempel und Unterschrift des Händlers
Cachet et signature du vendur • Печать и подпись продавца • Sello y firma del vendedor
Timbro e firma del venditore • Печат и подпис на продавача • Razítko a podpis prodejce
Σφραγίδα και υπογραφή του πολήτη • Peat i potpis prodavca • Az eladó pecsétje és aláírása
Stempel en handtekening van de verkoper • Carimbo e assinatura do vendedor
Ştampila şi semnătura vânzătorului • Säljares stämpel och namnteckning • Pečiatka a podpis predajcu

CLIENT REMARKS • UWAGI KLIENTA • BEMERKUNGEN DES KUNDEN • REMARQUES DU CLIENT
ЗАМЕЧАНИЯ КЛИЕНТА • COMENTARIOS DEL CLIENTE • COMMENTI DEL CLIENTE
ЗАБЕЛЕЖКИ НА КЛИЕНТА • POZNÁMKY ZÁKAZNÍKA • ΠΑΡΑΤΗΡΗΣΕΙΣ ΠΕΛΑΤΗ • NAPOMENE KLIJENTA
A FELHASZNÁLÓ MEGJEGYZÉSEI • OPMERKING VAN DE KLANT • OBSERVAÇÕES DO CLIENTE
OBSERVAŢIILE CLIENTULUI • KUNDANMÄRKNINGAR • POZNÁMKY ZÁKAZNÍKA
Defect description: • Opis usterki: • Beschreibung des Fehlers: • Description du défaut:
Описание неисправности: • Descripción de avería: • Descrizione del guasto: • Описание на повредата:
Popis závady: • Περιγραφή της βλάβης: • Opis mane: • A hiba leírása: • Beschrijving van het defect:
Descrição da falha: • Descrierea defecţiunii: • Felbeskrivning: • Popis poruchy:

Gwarancja jest udzielana na okres dwóch lat od daty sprzedaży i obowiązuje na terenie Unii Europejskiej.

SHRIMP SET SMART
DAY & NIGHT

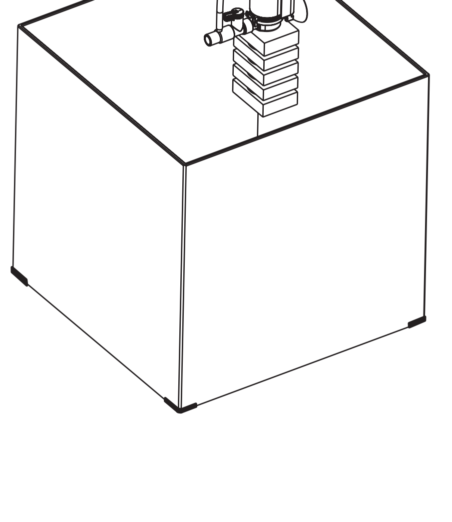

ENG PL DE FR RU ES IT CZ HU SK

AQUAEL Sp. z o. o.
Dubowo Drugie 35, 16-400 Suwałki, Poland
www.aquael.com, e-mail: service@aquael.com

A / MULTI-6 / 2022-03-29

1

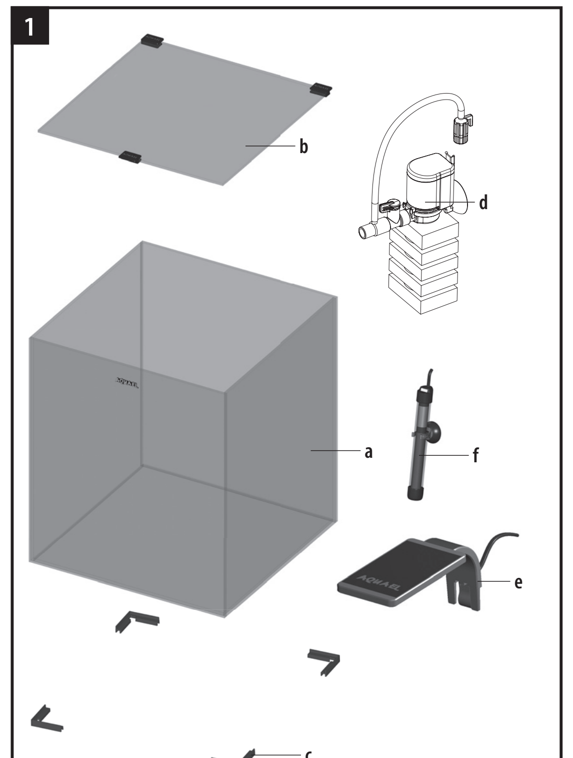

2

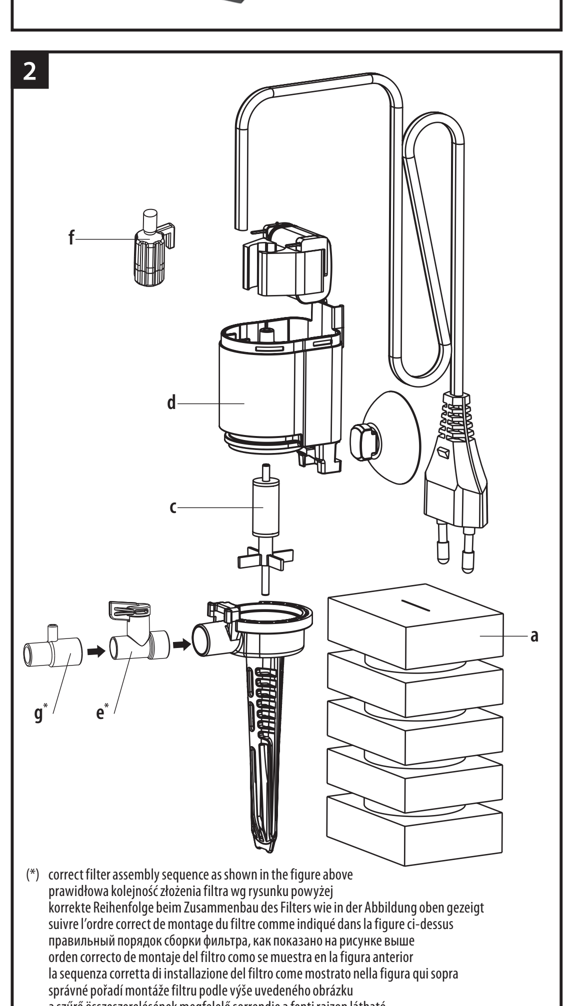

(*) correct filter assembly sequence as shown in the figure above
prawidłowa kolejność złożenia filtra wg rysunku powyżej
korrekte Reihenfolge beim Zusammenbau des Filters wie in der Abbildung oben gezeigt
suivre l'ordre correct de montage du filtre comme indiqué dans la figure ci-dessus
правильный порядок сборки фильтра, как показано на рисунке выше
orden correcto de montaje del filtro como se muestra en la figura anterior
la sequenza corretta di installazione del filtro come mostrato nella figura qui sopra
správné pořadí montáže filtru podle výše uvedeného obrázku
a szűrő összeszerelésének megfelelő sorrendje a fenti rajzon látható
správne poradie skladania filtra podľa obrázku vyššie

3

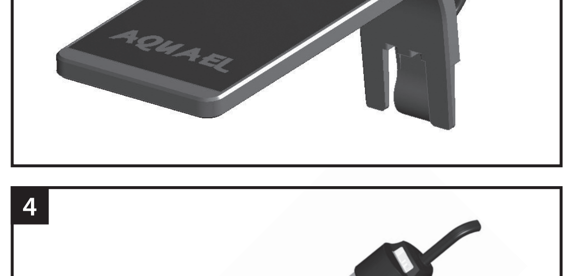

4

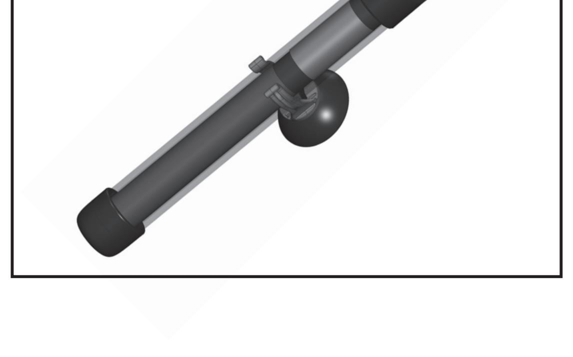

A

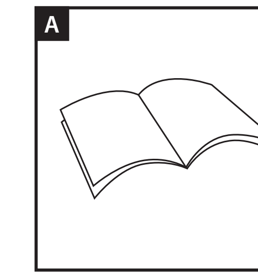

B

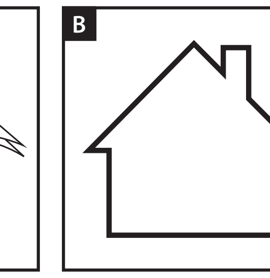

C

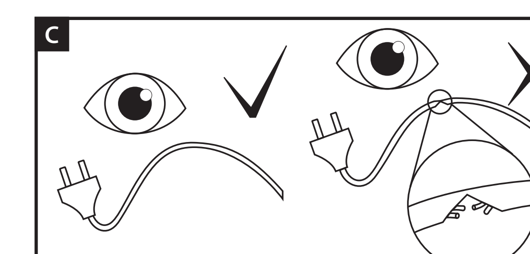

D

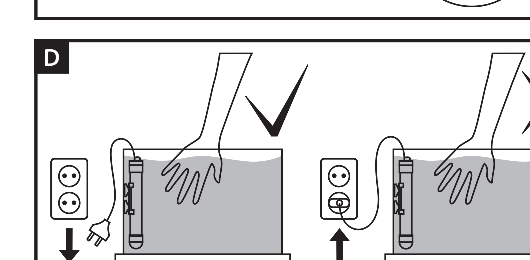

E

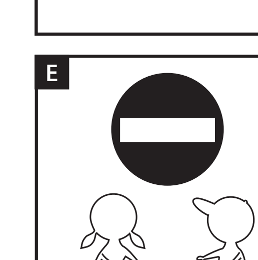

F

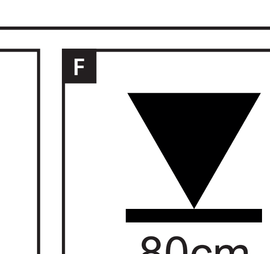

G

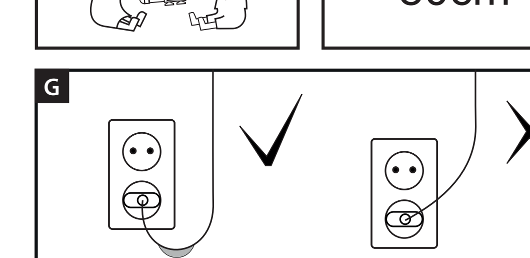

SPECIFICATIONS • DANE TECHNICZNE • TECHNISCHE DATEN • DONNÉES TECHNIQUES
ТЕХНИЧЕСКИЕ ХАРАКТЕРИСТИКИ • DATOS TÉCNICOS • CARATTERISTICHE TECNICHE
TECHNICKÉ ÚDAJE • MŰSZAKI ADATOK • TECHNICKÉ PARAMETRE

SHRIMP SET SMART DAY & NIGHT		10	20	30
Voltage • Napięcie • Spannung • Tension • Напряжение Tensión • Tensione • Napětí • Feszültség • Napätie	V B		(*)	
Frequency • Częstotliwość • Frequenz • Fréquence • Частота Frecuencia • Frequenza • Kmitočet • Frekvencia • Frekvencia	Hz Гц		(*)	
Power • Moc • Leistung • Puissance • Мощность • Potencia Potenza • Vykon • Teljesitmeny felvetel • Výkon	W Вт		(*)	
Tank capacity • Pojemność akwarium • Aquariumvolumen Capacite de l'aquarium • Объем аквариумной емкости Capacidad de pecera • Capacita dell'acquario Kapacita akvária • Akvárium kapacitása • Objem	l л	10	19	30
Tank dimensions • Wymiary akwarium • Aquariumabmessungen Dimensions de l'aquarium • Габариты аквариумной емкости Dimensiones de pecera • Dimensioni dell'acquario Rozměry akvária • Akvárium mérete • Rozmery akvária	cm см	20x20x25	25x25x30	29x29x35
Filter • Filtr • Filter • Filtre • Фильтр • Filtro • Filtro • Filtr • Szűrő • Filter			TURBO MINI	

(*) the voltage, frequency and power of the device stated on the product label
napięcie, częstotliwość i moc urządzenia podane na etykiecie wyrobu
die auf dem Produktetikett angegebene Spannung, Frequenz und Leistung des Geräts
la tension, la fréquence et la puissance de l'appareil indiquées sur l'étiquette du produit
напряжение, частота и мощность устройства, указанные на этикетке продукта
el voltaje, la frecuencia y la potencia del dispositivo indicado en la etiqueta del producto
la tensione, la frequenza e la potenza del dispositivo indicate sull'etichetta del prodotto
napětí, frekvence a příkon zařízení uvedené na výrobním štítku
az eszköz feszültsége, frekvenciája és teljesítmény felvétel, amely a termék címkéjén szerepel
napätie, frekvencia a výkon zariadenia sú uvedené na štítku výrobku

LIST OF PARTS (FIG. 1) • WYKAZ CZĘŚCI (RYS. 1) • TEILELISTE (ABB. 1) • LISTE DES PIECES (FIG.1)
ПЕРЕЧЕНЬ ДЕТАЛЕЙ (РИС. 1) • INDICE DE ELEMENTOS (DIB. 1) • ELENCO DELLE PARTI (FIG.1)
SEZNAM DÍLŮ (OBR. Č. 1) • ALKATRÉSZLISTA (1. RAJZ) • PREHĽAD DIELOV OBR. 1

The package should contain: • Opakowanie powinno zawierać:
Verpackungsinhalt: • Le paquet devrait inclure: • В комплект поставки входят:
El envoltorio debe contener: • Il pacchetto dovrebbe includere: • Balení by mělo obsahovat:
A csomagolásnak az alábbiakat kell tartalmaznia: • Balenie musí obsahovať:

a) aquarium tank • akwarium • Aquariumbecken • un aquarium • аквариумная емкость
pecera • acquario • akvárium • akvárium • akvárium
b) cover glass • szybę nakrywową • Abdeckscheibe • un verre de couverture • покровное стекло
cubierta de vidrio • coperchio di vetro • krycí sklo • fedőüveg • krycie sklo
c) protective corners • narożniki ochronne • Schutzecken • coins de protection • защитные уголки
esquinas protectoras • angoli protettivi • ochranné rohy • védő sarkok • ochranné nárožníky
d) TURBO MINI filter • filtr TURBO MINI • TURBO MINI Filter • un filtre TURBO MINI • фильтр TURBO MINI
filtro TURBO MINI • Filtro TURBO MINI • filtr TURBO MINI • TURBO MINI szűrő • filter TURBO MINI
e) LEDDY SMART DAY & NIGHT lamp • lampę LEDDY SMART DAY & NIGHT • LEDDY SMART DAY & NIGHT Lampe
une lampe LEDDY SMART DAY & NIGHT • лампа LEDDY SMART DAY & NIGHT • foco LEDDY SMART DAY & NIGHT
Lampada LEDDY SMART DAY & NIGHT • Lampička LEDDY SMART DAY & NIGHT • LEDDY SMART DAY & NIGHT lámpa
lampu LEDDY SMART DAY & NIGHT
f) FIX 2 heater • grzałkę FIX 2 • FIX 2 Heizstab • un chauffe-eau FIX 2 • нагреватель FIX 2 • resistencia FIX 2
resistenza FIX 2 • topítko FIX 2 • FIX 2 fűtőelem • vykurovacie teleso FIX 2
g) ACTI CRUSTABS shrimp food • pokarm dla krewetek ACTI CRUSTABS • ACTI CRUSTABS Garnelenfutter
nourriture pour crevettes ACTI CRUSTABS • корм для креветок ACTI CRUSTABS
alimento para gambas ACTI CRUSTABS • mangime per gamberi ACTI CRUSTABS
krmivo pro krevety ACTI CRUSTABS • ACTI CRUSTABS garnéla táp • krmenie pre krevety ACTI CRUSTABS
h) user manual • instrukcję obsługi • Bedienungsanleitung • Manuel de l'utilisateur
руководство по эксплуатации • manual de uso • istruzioni di funzionamento • návod k použití
használati útmutató • návod na obsluhu

ENG MANUAL INSTRUCTIONS

Thank you for choosing an AQUAEL product. We are confident that you will be satisfied with its performance. We ask you to read the instruction manual carefully before using the product to avoid any potential problems.

DIRECTIONS FOR USE. SHRIMP SET SMART DAY & NIGHT is a fully equipped aquarium set designed for the keeping of shrimp and small fish and for the cultivation of aquatic plants. The set includes a modern cube-shaped tank glued with transparent silicone and equipped with a glass lid.
This product contains a light source with an energy efficiency class F. Lighting can be replaced by the end user. The lighting mounted in the lid is a unique Day & Night LED module operating in three modes: DAY / DAYBREAK / NIGHT. DAY mode is basic and the strongest light to illuminate the aquarium during the day DAYBREAK mode has a reduced light output of up to 50% plus blue light. It works well as the first mode after night and while feeding, particularly if you have shy stock. NIGHT mode is a blue glow providing a unique opportunity to observe the aquarium after dark, including fish and nocturnal animals. The Day & Night lighting will beautifully highlight the interior arrangement in your aquarium both during the day and night, and make it look more cozy. Change of the operational mode DAY / DAYBREAK / NIGHT occurs after switching off and on the lamp with a switch in no more than 5 seconds. Switching directly to the DAY mode takes place after switching off the lamp for a period of more than 5 seconds and then its restarting. Water filtration in the tank is handled by the modern, high-performance TURBO MINI internal filter. Smooth performance control makes it possible to adjust the intensity of water treatment depending on one's needs.
In addition, the set includes an automatic heater designed to maintain constant water temperature.
The SHRIMP SET SMART DAY & NIGHT set is ideal for creating shrimp tanks and small plant aquariums as well as for keeping small fish. Thanks to its particularly stylish design, the set will fit perfectly into any modern interior.

SAFETY PRECAUTIONS

The device has been manufactured in full accordance with the currently binding EU safety standards.To ensure safe operationand a long lifecycle of this product, carefully read the following safety rules:

1. Important! Read carefully before use. Keep for future reference. Read this operating and installation manual carefully before every installation and activation of the device (Fig. A).
2. The device is meant for use exclusively for the intended purpose and indoors only (fig. B).
3. The device should only be connected to the mains system whose rated voltage and rated frequency correspond to those indicated on the device.
4. Applies to the lamp: if the external hose or cord of the light fitting is damaged, it may not be replaced; the fitting must be destroyed. (fig. C).
   Applies to filter and heater: the power cord is non-detachable and cannot be replaced. If the cord is damaged, the device must be discarded (fig. C).
5. WARNING! Before opening the light fitting for maintenance, disconnect the device from the power source. Before putting your hand in the water, always unplug all the devices inside the container from their power source (fig. D).
6. Applies to the heater: This device can be operated by children who are at least 3 years of age, by persons with reduced physical or mental capabilities or persons with no prior experience with the device only under supervision or following aninstruction on the safe operation of the device to ensure that the person is aware of any associated risks. The device is not a child's toy! Do not let children to clean or perform maintenance on the device without supervision (fig. E).
   Applies to filter and lamp: This device can be operated by children who are at least eight years of age, by persons with reduced physical or mental capabilities or persons with no prior experience with the device only under supervision or following an instruction on the safe operation of the device to ensure that the person is aware of any associated risks. The device is not a child's toy! Do not let children to clean or perform maintenance on the device without supervision (fig. E).
7. The light source of this luminaire is not replaceable. The entire luminaire must be replaced on reaching the end of its life.
8. The heater removed from the water can not be turned on. The heater must work in full draft. Maximum immersion depth of 80 cm (fig. F).
9. CAUTION! The power cord should be connected to the electric grid in the way presented on fig. G, so that a part of the cord hangs freely below the ballast. The objective is to prevent potential flooding of the ballast with water in case of it condensing on the power cord.

Conditions of use:
- Aquarium should be located on a flat, even surface.
- Aquarium should rest with its entire bottom surface on the surface it is standing on. It must not be able to rock or have any of its edges sticking outside of the base.
- Aquarium should be placed on a dedicated base (e.g. one produced by AQUAEL) or have special mat placed underneath that fits its size.
- Prior to starting to use an aquarium it should be washed with lukewarm water in order to remove potential impurities created during production process and transportation.
- Aquarium should not be washed with hot or very cold water.
- Maximum water level in aquarium is 10 mm below its top edge.
- Tank should be emptied only by pumping the water out (water should not be poured out of the tank – risk of breaking!).
- Use caution when cleaning the tank (risk of breaking and serious or permanent body injury!).
- The producer is not responsible for the effects of fateful events caused by external factors.

It is not allowed to:
- Use an aquarium not in conformity with its destination.
- Violate conditions of product's use.
- Interfere in areas of walls connection (e.g. cutting out silicone junctions).
- Attempt to remove reinforcement strips (installed in tanks of length surpassing 80 cm).
- Empty aquarium tank must not be lifted by the edge (risk of breaking, damaging the tank or even severe or permanent body injury!).
- Tank filled with water must not be lifted nor moved (risk of breaking!).

Producer's obligations resulting from warranty:
Producer guarantees durability and tightness of aquarium junctions in a period of 24 months starting from the date of purchase. In case of flaws appearing during the warranty period, one should address the point of sale or service centre. Producer does not recognize complaints due to damaging aquarium walls (cracks, chips), visible damage of silicone junctions, violating conditions of use.

ASSEMBLY, OPERATION, PERFORMANCE ADJUSTMENT. Place the aquarium tank on a flat and stable surface. Corners should be installed under the bottom of the aquarium to protect them from damage. Install the TURBO MINI filter inside the tank, as shown on the title page of this manual. The method of mounting in the aquarium is shown on the front page.
The suction cup allows for quick and easy installation of the pump at any height. CAUTION! Put the capacity control (e) on the motor outlet, followed by the aeration cap (g), and then the water guide vane as shown in Figure 2. The output can be adjusted by turning the performance regulator (e). Aeration can be adjusted using the knob (f). The water jet at the outlet can be set in different directions by turning the rotor chamber (b).
The LEDDY SMART DAY & NIGHT lamp (Fig. 3) is complete and ready for use. To install the lamp, simply push its holder onto the edge of one of the side walls of the tank, as shown on the title page of this manual.
The FIX 2 heater (Fig. 4) is IPX8-rated waterproof must work in full draft and can be mounted inside an aquarium tank in virtually any position. Do not stick the heater into the gravel or sand! When installing the heater, keep in mind that the water level can decrease due to evaporation. Fix the heater to a tank wall using the hanger, which should be placed at the top of the heater, directly below its head. Mount the heater in a spot where there is an uninterrupted and even flow of water. The heater maintains a constant water temperature in the aquarium equal to 25°C with an accuracy of ±0.5°C.

MAINTENANCE. CAUTION: Before performing maintenance on a device placed in an aquarium or a garden pool, unplug or turn off the device (fig. D). Maintenance of the tank consists in the regular removal of algae, deposits, and dust from the surface of the tank walls and cover glass.
To clean filter cartridges in the TURBO MINI filter (fig. 2), remove the filter sponge (a) from the suction tube of the rotor chamber (b) and rinse it in dirty water drained from the aquarium.
The TURBO MINI pump is driven by a waterproof, synchronous motor with low maintenance requirements. The rotor socket must be cleaned at least once a month. For this purpose: open the rotor chamber with the suction tube (b) by turning it counterclockwise, remove the rotor (c), gently clean the rotor (c) and the rotor socket in the body (d), and then reassemble the parts in reverse order. After the rotor (c) is mounted on the axle, it should rotate without any resistance.
The filter output can be adjusted by turning the performance regulator (e). Aeration can be adjusted using the knob (f). The water jet at the outlet can be set in different directions by turning the rotor chamber (b).
The LEDDY SMART DAY & NIGHT lamp does not require special maintenance. If its surface gets dirty, clean it using a clean cloth or sponge.
The FIX 2 heater must not be disassembled! Its maintenance consists in the regular cleaning of the outer surface using a soft sponge. Should there appear scale on the heater, gently remove it using an anti-scaling agent. Next, thoroughly rinse the device. After removing the heater from water it should be left for a few minutes to cool.

DISASSEMBLY AND DISPOSAL. It is forbidden to dispose of used electric and electrical equipment in a trash bin. Segregating and proper utilization of this kind of waste leads to conserving the resources of natural environment. The user is responsible for delivering the used product to a specialized collection point where it will be accepted free of charge. You can obtain information about such a facility at the local authorities at the product seller.

WARRANTY CONDITIONS. The manufacturer grants a 24 month guarantee beginning on the date of purchase. The guarantee covers defects arising from manufacturer fault i.e. defective materials or assembly errors. It does not cover damage due to user's fault caused by improper handling of the device or using the device for purposes discordant its destination. Attention: any modification or disassembly attempt exceeding normal usage and maintenance cause the guarantee void. In case of noticing improper operation of the device send it with filled out warranty card to the distributor address. The conformity of the production date stamped on the product and written in the guarantee card is a prerequisite for accepting the guarantee. The following warranty conditions do not exclude, limit or suspend user's rights derived from discrepancy of the merchandise with the agreement. The guarantee is limited to repair or replacement of the unit only and does not cover consequential loss or damage to animate or inanimate objects.

PL INSTRUKCJA OBSŁUGI

Szanowni Państwo, dziękujemy za zakup produktu AQUAEL. Jesteśmy przekonani, że będą Państwo usatysfakcjonowani z jego działania. Aby uniknąć jakichkolwiek problemów związanych z jego użytkowaniem prosimy o uprzednie uważne zapoznanie się z poniższą instrukcją.

ZASTOSOWANIE. SHRIMP SET SMART DAY & NIGHT jest kompletnie wyposażonym zestawem akwariowym przeznaczonym do hodowli krewetek, niedużych ryb oraz do uprawy roślin akwariowych. Składa się z nowoczesnego zbiornika klejonego transparentnym silikonem o kształcie zbliżonym do sześcianu wyposażonego w szklaną pokrywę. Ten produkt zawiera źródło światła o klasie efektywności energetycznej F. Oświetlenie może być wymienione przez użytkownika końcowego. Oświetlenie zamontowane w pokrywie stanowi unikalny moduł LED Day & Night działający w trzech trybach pracy: DAY / DAYBREAK / NIGHT. DAY to podstawowe i najmocniejsze światło, do oświetlania akwarium w ciągu dnia. DAYBREAK to obniżona moc oświetlenia dziennego do 50% plus światło niebieskie. Sprawdza się jako pierwszy tryb po nocy oraz podczas karmienia ryb – szczególnie w przypadku posiadania płochliwej obsady. NIGHT to niebieska poświata pozwalająca na unikalną obserwację akwarium po zmroku, w tym ryb i zwierząt o nocnym trybie życia. Oświetlenie Day & Night pięknie wyeksponuje aranżację w akwarium zarówno w dzień, jak i w nocy, a także sprawi, że wnętrze będzie bardziej przytulne. Zmiana trybu pracy DAY / DAYBREAK / NIGHT następuje po wyłączeniu i włączeniu lampy przełącznikiem w czasie nie dłuższym niż 5 sekund. Przełączenie bezpośrednio w tryb DAY odbywa się po wyłączeniu lampy na okres dłuższy niż 5 sekund i jego ponownym włączeniu.
Filtrację zapewnia nowoczesny i wyjątkowo wydajny filtr wewnętrzny TURBO MINI. Posiada płynną regulację wydajności umożliwiającą dostosowanie intensywności oczyszczania wody do potrzeb. Zestaw posiada również automatyczną grzałkę gwarantującą utrzymanie stałej temperatury wody.
SHRIMP SET SMART DAY & NIGHT idealnie nadaje się do zakładania krewetkariów, niewielkich zbiorników roślinnych oraz hodowli niedużych ryb. Dzięki swym wyjątkowym walorom estetycznym stanowi unikalną ozdobę każdego nowoczesnego wnętrza.

WARUNKI BEZPIECZNEGO UŻYTKOWANIA

Zakupione przez Państwa urządzenie zostało wykonane zgodnie z aktualnymi normami bezpieczeństwa obowiązującymi na terenie Unii Europejskiej. Dla jego długotrwałego i bezpiecznego użytkowania prosimy o zapoznanie się z poniższymi warunkami bezpieczeństwa:

1. Ważne! Przeczytać uważnie przed użyciem. Zachować do wykorzystania w przyszłości. Przed instalacją i każdym uruchomieniem urządzenia należy dokładnie zapoznać się z niniejszą instrukcją obsługi i montażu (rys. A)
2. Urządzenie przystosowane jest do użytkowania tylko w pomieszczeniach zamkniętych i wyłącznie zgodnie z przeznaczeniem (rys. B).
3. Urządzenie może być zasilane wyłącznie z sieci elektrycznej o napięciu znamionowym i częstotliwości znamionowej podanych na urządzeniu.
4. Dotyczy lampy: uszkodzony zewnętrzny giętki przewód lub sznur tej oprawy oświetleniowej nie mogą być wymienione; jeżeli sznur jest uszkodzony, oprawę oświetleniową należy zniszczyć (rys. C).
   Dotyczy filtra i grzałki: przewód zasilający nieodłączalny nie może być wymieniony. Jeżeli przewód ulegnie uszkodzeniu, sprzęt staje się bezużyteczny (rys. C).
5. OSTRZEŻENIE: Przed otwarciem oprawy oświetleniowej w celu jej konserwacji należy odłączyć zasilanie. Przed włożeniem ręki do wody zawsze należy odłączyć od zasilania elektrycznego wszystkie urządzenia znajdujące się w zbiorniku (rys. D).
6. Dotyczy grzałki: Niniejszy sprzęt może być użytkowany przez dzieci w wieku co najmniej 3 lat i przez osoby o obniżonych możliwościach fizycznych, umysłowych i osoby o braku doświadczenia i znajomości sprzętu, jeżeli zapewniony zostanie nadzór lub instruktaż odnośnie do użytkowania sprzętu w bezpieczny sposób, tak aby związane z tym zagrożenia były zrozumiałe. Dzieci nie powinny bawić się sprzętem. Dzieci bez nadzoru nie powinny wykonywać czyszczenia i konserwacji sprzętu (rys. E).
   Dotyczy filtra i lampy: Niniejszy sprzęt może być użytkowany przez dzieci w wieku co najmniej 8 lat i przez osoby o obniżonych możliwościach fizycznych, umysłowych i osoby o braku doświadczenia i znajomości sprzętu, jeżeli zapewniony zostanie nadzór lub instruktaż odnośnie do użytkowania sprzętu w bezpieczny sposób, tak aby związane z tym zagrożenia były zrozumiałe. Dzieci nie powinny bawić się sprzętem. Dzieci bez nadzoru nie powinny wykonywać czyszczenia i konserwacji sprzętu (rys. E).
7. Źródło światła tej oprawy oświetleniowej nie jest wymienialne; w momencie zużycia źródła światła należy wymienić całą oprawę oświetleniową.
8. Nie można włączać grzałki wyjętej z wody. Grzałka musi pracować w całkowitym zanurzeniu. Maksymalna głębokość zanurzenia 80 cm (rys. F).
9. UWAGA! Przewód zasilający należy podłączyć do sieci elektrycznej w sposób zaprezentowany na rys. G tak, aby odcinek przewodu swobodnie zwisał poniżej wtyczki. Ma to na celu zapobieżenie ewentualnego zalania wtyczki wodą w przypadku jej skraplania się na przewodzie przyłączeniowym.

Warunki eksploatacji:
- Akwarium powinno stać na gładkiej, równej powierzchni.
- Akwarium powinno opierać się całą powierzchnią dna o powierzchnię na której stoi. Niedopuszczalne jest bujanie się zbiornika, bądź wystawanie którejkolwiek jego krawędzi poza obręb podstawy.
- Akwarium należy ustawić na dedykowanej podstawce (np. firmy AQUAEL) lub podłożyć pod dno specjalną matę, dopasowaną do niego rozmiarami.
- Przed rozpoczęciem korzystania z akwarium należy je umyć letnią wodą, aby usunąć ew. zabrudzenia powstałe podczas produkcji i transportu.
- Akwarium nie należy myć gorącą ani też bardzo zimną wodą.
- Maksymalny poziom wody w akwarium to 10 mm poniżej jego górnej krawędzi.
- Zbiornik należy opróżniać wyłącznie poprzez wypompowanie wody (wody nie należy ze zbiornika wylewać – ryzyko pęknięcia!).
- Podczas mycia zbiornika należy zachować szczególną ostrożność (ryzyko pęknięcia i ciężkiego lub trwałego uszkodzenia ciała!).
- Producent nie ponosi odpowiedzialności za skutki zdarzeń losowych wywołanych czynnikami zewnętrznymi.

Zabrania się:
- Korzystania z akwarium niezgodnie z jego przeznaczeniem.
- Naruszania warunków eksploatacji produktu.
- Jakiejkolwiek ingerencji w miejsce łączenia szyb (np. przycinanie spoin silikonowych).
- Prób usuwania listew wzmacniających (instalowanych w zbiornikach o długości pow. 80 cm).
- Pustego zbiornika akwariowego nie wolno podnosić za krawędź (ryzyko pęknięcia, uszkodzenia zbiornika i ciężkiego lub trwałego uszkodzenia ciała!).
- Napełnionego wodą zbiornika nie wolno podnosić ani przesuwać (ryzyko pęknięcia!).

Zobowiązania producenta z tytułu gwarancji:
Producent gwarantuje trwałość oraz szczelność spoin akwarium w okresie 24 miesięcy od daty jego zakupu. W przypadku pojawienia się wad w trakcie okresu gwarancji, należy zwrócić się do punktu sprzedaży bądź centrum serwisowego. Producent nie uznaje żadnych reklamacji w przypadku uszkodzenia szyb akwarium (pęknięcia, ukruszenia), widocznego uszkodzenia spoin silikonowych, naruszenia warunkow eksploatacji.

MONTAŻ, UŻYTKOWANIE I REGULACJA. Akwarium należy ustawić na płaskiej i stabilnej powierzchni. Pod dnem akwarium należy zamontować narożniki zabezpieczające je przed uszkodzeniem. Filtr TURBO MINI (rys. 2) należy powiesić na ścianie akwarium zgodnie z rysunkiem zamieszczonym na tytułowej stronie tej instrukcji. Sposób zamocowania w akwarium pokazany jest na stronie tytułowej. Przyssawka
(umożliwia szybkie i łatwe zawieszenie pompki na dowolnej wysokości. UWAGA! Na wylot z silnika zakłada się regulator wydajności (e), następnie nasadkę napowietrzającą (g), a potem kierownicę wody zgodnie z rys. 2. Regulację wydatku można uzyskać poprzez przekręcenie regulatora wydajności (e). Za pomocą pokrętła regulatora (f) możliwa jest regulacja napowietrzania. Strumień wody na wylocie można ustawić w różnych kierunkach poprzez obracanie komory wirnikowej (b).
Lampa LEDDY SMART DAY & NIGHT (rys. 3) jest kompletna i gotowa do użycia. W celu jej instalacji wystarczy wsunąć uchwyt lampy na krawędź bocznej szyby akwarium (zgodnie z rysunkiem zamieszczonym na tytułowej stronie tej instrukcji).
Grzałka FIX 2 (rys. 4) jest wodoszczelna (IPX8), musi pracować w całkowitym zanurzeniu i może być umieszczona w akwarium w dowolnej pozycji. Nie wolno wtykać grzałki w żwir i piasek. Należy pamiętać też o tym, że wskutek parowania poziom wody obniża się. Grzałkę należy przymocować do szyby akwarium przy pomocy wieszaka, który należy umieścić w górnej części grzałki, bezpośrednio pod głowicą. Grzałka powinna być umieszczona w miejscu, gdzie jest zapewniony stały i równy przepływ wody. Grzałka utrzymuje stałą temperaturę wody w akwarium równą 25°C z dokładnością ±0,5°C.

KONSERWACJA. OSTRZEŻENIE: Przed wykonywaniem konserwacji sprzętu znajdującego się w akwarium lub w basenie ogrodowym wyjąć wtyczkę lub wyłączyć sprzęt (rys D). Konserwacja zbiornika polega na regularnym czyszczeniu jego szyb i szyby nakrywkowej z porastających je glonów osadzających się nalotów oraz gromadzącego się kurzu.
W celu wyczyszczenia wkładów filtracyjnych we filtrze TURBO MINI (rys. 2) należy zdjąć gąbkę filtracyjną (a) z rurki zasysającej komory wirniowej (b) i wypłukać ją w brudnej wodzie spuszczonej z akwarium.
Pompka z TURBO MINI jest napędzana przez wodoszczelny, synchroniczny silniczek, który ma niewielkie wymagania konserwacyjne. Przynajmniej raz w miesiącu należy przeczyścić gniazdo wirnikowe, w tym celu należy: komorę wirnikową wraz z rurką zasysającą (b) poprzez jej przekręcenie w kierunku przeciwnym do ruchu wskazówek zegara, wyjąć wirnik (c), przeczyścić delikatnie wirnik (c) i gniazdo wirnikowe w korpusie (d), a następnie złożyć w odwrotnej kolejności. Po nałożeniu wirnika (c) na ośkę powinien się on obracać bez żadnych oporów.
Regulację wydatku filtra można uzyskać poprzez przekręcenie regulatora wydajności (e). Za pomocą pokrętła regulatora (f) możliwa jest regulacja napowietrzania. Strumień wody na wylocie można ustawić w różnych kierunkach poprzez obracanie komory wirnikowej (b).
Lampa LEDDY SMART DAY & NIGHT nie wymaga szczególnej konserwacji. W przypadku zabrudzenia jej powierzchnię należy przetrzeć za pomocą czystej ściereczki lub gąbki.
Grzałki FIX 2 nie można rozbierać. Konserwacja polega na okresowym czyszczeniu miękką gąbką powierzchni zewnętrznej grzałki. Jeżeli osadza się na grzałce kamień, należy go ostrożnie usuwać przy pomocy środka przeciw osadzaniu się kamienia. Następnie urządzenie należy dokładnie opłukać. Po wyjęciu grzałki z wody zaleca się ostrożność, bo przez kilka minut może ona być jeszcze gorąca.

DEMONTAŻ I KASACJA. Zużytego sprzętu elektrycznego i elektronicznego nie należy wyrzucać do śmietnika. Selekcjonowanie i prawidłowa utylizacja tego typu odpadów przyczynia się do ochrony środowiska naturalnego. Użytkownik jest odpowiedzialny za dostarczenie zużytego sprzętu do wyspecjalizowanego punktu zbiórki, gdzie będzie on przyjęty bezpłatnie. Informację o takim punkcie można uzyskać u władz lokalnych lub w punkcie zakupu.

WARUNKI GWARANCJI. Producent udziela gwarancji na okres 24 miesięcy licząc od daty zakupu. Gwarancja obowiązuje na terenie Unii Europejskiej. Gwarancja obejmuje wyłącznie uszkodzenia powstałe z winy producenta, tj. wady materiałowe lub błędy montażowe, nie obejmuje natomiast uszkodzeń powstałych z winy użytkownika na skutek niewłaściwego obchodzenia się z urządzeniem lub też wykorzystania go do celów niezgodnych z jego przeznaczeniem. Uwaga: jakiekolwiek próby przeróbek lub demontażu sprzętu wykraczające poza zakres jego normalnego użytkowania i konserwacji powodują utratę gwarancji!
W przypadku stwierdzenia nieprawidłowości działania urządzenia należy przesłać je wraz z wypełnioną kartą gwarancyjną na adres sprzedawcy lub producenta. Warunkiem uznania gwarancji jest zgodność daty produkcji wytłoczonej na produkcie z datą wypisaną na karcie gwarancyjnej. Niniejsze warunki nie wyłączają, nie ograniczają ani nie zawieszają uprawnień kupującego wynikających z niezgodności towaru z umową. Gwarancja jest ograniczona wyłącznie do naprawy lub wymiany samego urządzenia. Nie obejmuje ona skutków utraty lub zniszczenia jakichkolwiek innych obiektów.

DE BEDIENUNGSANLEITUNG

Lieber Kunde, wir bedanken uns für Ihren Kauf dieses Produkts von AQUAEL. Wir sind uns sicher, dass Sie mit der Funktion des Geräts zufrieden sein werden. AQUAEL behält sich das Recht vor, Änderungen bezüglich der technischen Daten und der hierin enthaltenen Materialien vorzunehmen. AQUAEL übernimmt keine Haftung bei offensichtlichen Druck- und Satzfehlern.

EINSATZ. SHRIMP SET SMART DAY & NIGHT ein komplett ausgestattetes Aquariumset zur Haltung von Garnelen und Kleinfischen und perfekt als Pflanzenaquarium geeignet. Es besteht aus einem modernen Becken mit transparenter Silikonverklebung das mit einer Glasabdeckung.
Dieses Produkt enthält eine Lichtquelle mit der Energieeffizienzklasse F. Die Beleuchtung kann durch den Endbenutzer ausgetauscht werden. Im Deckel ist ein spezielles Beleuchtungsmodul Day & Night LED mit drei verschiedenen Betriebsmodi eingebaut: DAY / DAYBREAK / NIGHT. DAY ist eine Grundbeleuchtung mit der höchsten Intensität, um das Aquarium tagsüber zu beleuchten. DAYBREAK ist eine um bis zu 50 % reduzierte Tageslichtleistung plus blaues Licht. DAYBREAK funktioniert gut als erster Modus nach der Nacht und ist ideal bei der Fischfütterung - besonders bei scheuem Besatz. NIGHT mit blauem Leuchten ermöglicht eine einzigartige Beobachtung des Aquarienlebens sowie der nachtaktiven Fische und Tiere nach Sonnenuntergang. Die Beleuchtung Day & Night bringt den Inhalt des Aquariums sowohl bei Tag als auch bei Nacht wunderschön zur Geltung und sorgt für eine gemütliche Stimmung im Innenraum. Die Betriebsart DAY / DAYBREAK / NIGHT wird nach dem Aus- und Einschalten der Lampe mit dem Umschalter fur nicht langer als 5 Sekunden geandert. Das direkte Umschalten in den DAY-Modus erfolgt, nachdem die Lampe langer als 5 Sekunden ausgeschaltet und dann wieder eingeschaltet wurde.
Für Filtration sorgt ein moderner und sehr leistungsstarker Innenfilter TURBO MINI. Er verfügt über eine fließende Regulierung der Fördermenge, die eine Anpassung der Intensität der Wasserreinigung an die Bedürfnisse ermöglicht.
Teil des Satzes ist auch ein automatischer Heizstab, der fur eine konstante Wassertemperatur sorgt.
SHRIMP SET SMART DAY & NIGHT ist hervorragend zum Anlegen von Garnelenbecken, kleinen Pflanzenaquarien und zur Zucht und Haltung von Kleinfischen geeignet. Mit seiner au.ergewohnlich dekorativen Optik wertet es jeden modern eingerichteten Innenraum auf.

BEDINGUNGEN FÜR SICHERE NUTZUNG

Die von Ihnen erworbene Vorrichtung wurde hergestellt gemäß den auf dem Hoheitsgebiet der Europäischen Union geltenden aktuellen Sicherheitsnormen und Vorschriften. Um dauerhaft eine Freude und Sicherheit der Nutzung eines Aquariums zu gewährleisten, wir bitten Sie, sich vorerst mit den nachstehenden Anweisungen und Bedingungen der Sicheren Nutzung vertraut zu machen:

1. Wichtig! Vor Gebrauch sorgfaltig lesen. Fur die zukunftige Verwendung aufbewahren. Bitte lesen Sie vor der Installation und jeder Inbetriebnahme des Gerates diese Betriebs- und Montageanleitung sorgfaltig durch (Abb. A).
2. Die Vorrichtung wurde gedacht für Nutzung ausschließlich in geschlossenen Räumen und ausschließlich gemäß deren Bestimmung (Abb. B).
3. Das Gerat darf nur an der angegebenen Netzspannung und Frequenz angeschlossen werden.
4. Gilt fur die Lampe: das ausere flexible Kabel oder Seil dieser Leuchte darf nicht ersetzt werden; wird das Seil beschadigt, so ist die Leuchte zu zerstoren (Abb. C).
   Gilt fur Filter und Heizung: das Netzkabel ist fest mit dem Gerät verbunden und kann nicht ausgetauscht werden. Wird das Kabel beschädigt, ist das Gerät unbrauchbar (Abb. C).
5. WARNUNG: Trennen Sie die Stromversorgung ab, bevor Sie die Leuchte zur Wartung offnen. Bevor Sie Ihre Hand ins Wasser halten, trennen Sie immer alle Gerate im Tank von der Stromversorgung (Abb. D).
6. Gilt für die Heizung: Diese Vorrichtung ist fur die Bedienung von Kindern unter 3 Jahren nicht geeignet sowie durch Personenmit geschwachten manuellen, geistlichen Vermogen, sowie durch Personen mit mangelnder Erfahrung im Umgang mit dem Gerat, oder ohne Kenntnis dessen Funktion, es sei, die Konservierung des Gerates finden statt unter Aufsicht einer geschulten Person, oder sie selbst vorher hinsichtlich der sicheren Nutzung geschult und uber die moglichen Gefahren durch Schulungspersonal unterrichtet wird. Den Kinder ist es untersagt mit dem Gerat zu spielen. Es darf weder das Reinigen noch Warten des Gerates durch Kinder ohne Aufsicht bzw. Begleitung einer im Umgang mit diesem Gerat geschulten Person ausgefuhrt warden (Zeichn. E).
   Gilt für Filter und Lampe: Diese Vorrichtung ist fur die Bedienung von Kindern unter 8 Jahren nicht geeignet sowie durch Personen mit geschwachten manuellen, geistlichen Vermogen, sowie durch Personen mit mangelnder Erfahrung im Umgang mit dem Gerat, oder ohne Kenntnis dessen Funktion, es sei, die Konservierung des Gerates finden statt unter Aufsicht einer geschulten Person, oder sie selbst vorher hinsichtlich der sicheren Nutzung geschult und uber die moglichen Gefahren durch Schulungspersonal unterrichtet wird. Den Kinder ist es untersagt mit dem Gerat zu spielen. Es darf weder das Reinigen noch Warten des Gerates durch Kinder ohne Aufsicht bzw. Begleitung einer im Umgang mit diesem Gerat geschulten Person ausgefuhrt werden (Zeichn. E).
7. Bei dieser Leuchte ist das Leuchtmittel nicht austauschbar; wenn das Leuchtmittel verschleißt, muss die gesamte Leuchte ausgetauscht werden.
8. Die aus dem Wasser entfernte Heizung kann nicht eingeschaltet werden. Das Heizgerät muss in vollem Tiefgang arbeiten. Maximale Eintauchtiefe von 80 cm (Zeichn. F).
9. ACHTUNG! Das Netzkabel ist auf die in Zeichn. G gezeigte Weise an das Stromnetz anzuschlie.en, so dass ein Teil der Leitung unbehindert unter dem Netzteil hangt. Dies verhindert die eventuelle Flutung des Netzteils mit Wasser bei einer Wasserkondensation am Anschlusskabel.

Betriebsbedingungen:
- Das Aquarium ist auf einer glatten, ebenen Flache aufzustellen.
- Das Aquarium muss mit seinem gesamten Boden auf der Standflache aufliegen. Ein mogliches Schwanken des Tanks oder das Uberstehen einer der Kanten uber die Standflache hinaus ist nicht zulassig.
- Das Aquarium ist auf einem passenden Grundrahmen (z.B. der Firma AQUAEL) aufzustellen oder es ist eine spezielle Matte unter den Boden zu legen, deren Ma.e den Abmessungen des Aquariums angepasst wurden.
- Vor der Inbetriebnahme ist das Aquarium mit lauwarmem Wasser auszuspulen, um eventuelle Verschmutzungen wahrend der Herstellung und des Transports zu entfernen.
- Das Aquarium darf nicht mit hei.em oder auch sehr kaltem Wasser ausgewaschen werden.
- Maximale Wasserhohe im Aquarium sind 10 mm unterhalb seiner Oberkante.
- Das Becken ist ausschlie.lich durch Abpumpen des Wassers zu entleeren (Das Wasser ist nicht aus dem Becken herauszugie.en – Gefahr des Springens!)
- Bei der Reinigung des Beckens ist besondere Vorsicht walten zu lassen (Gefahr des Springens, einer Beschadigung des Beckens und einer schweren oder dauerhaften Gesundheitsschadigung!)
- Der Hersteller haftet nicht fur die Folgen von durch au.ere Umstande ausgeloste zufallige Ereignisse.

Verboten sind:
- Die Benutzung des Aquariums entgegen dem Verwendungszweck.
- Der Versto. gegen die Betriebsbedingungen des Erzeugnisses.
- Eingriffe an den Verbindungsstellen der Scheiben (z.B. Beschneiden der Silikonfugen).
- Versuche der Entfernung der Verstarkungsleisten (in Aquarientanks mit einer Lange von uber 80 cm).
- Das leere Aquariumbecken darf nicht an den Kanten angehoben werden (Gefahr des Springens, einer Beschadigung des Beckens und einer schweren oder dauerhaften Gesundheitsschadigung!).
- Ein mit Wasser befulltes Becken darf nicht angehoben oder verruckt werden (Gefahr des Springens!).

Garantiehaftung des Herstellers:
Der Hersteller garantiert die Haltbarkeit und Dichtigkeit der Aquariumfugen fur die Dauer von 24 Monaten ab Kaufdatum. Zeigen sich innerhalb der Garantiefrist Mangel, wenden Sie sich bitte an die Verkaufsstelle oder das Kundendienstzentrum. Im Falle einer Beschadigung der Scheiben des Aquariums (Risse, Glasbruch) oder einer sichtbaren Beschadigung der Silikonfugen oder einem Versto. gegen die Betriebsbedingungen werden vom Hersteller keine Reklamationen berucksichtigt.

MONTAGE, BETRIEB UND REGELUNG. Das Aquarium ist standfest auf einer ebenen und stabilen Flache aufzustellen. Ecken sollten unter dem Boden des Aquariums installiert werden, um sie vor Beschädigungen zu schützen.
Den Filter TURBO MINI (Abbildung 2) sollte man an der Aquarium-Seitenwand, wie auf der Abbildung auf der Titelseite dieser Anleitung gezeigt, aufhangen. Die Art der Befestigung im Aquarium ist auf der Titelseite und auf der Verpackung gezeigt. Der Sauger ermöglicht ein schnelles und leichtes Aufhängen der Pumpe in beliebiger Höhe. ACHTUNG! Zuerst wird der Leistungsregler (e), dann die Belüftungskappe (g) und anschließend der Ausströmer am Motorausgang montiert, wie in Abbildung 2 dargestellt.Die Regulierung der Leistung ist durch das Umdrehen des Reglers der Fördermenge (e) möglich. Mit Hilfe des Drehknopfes des Reglers (f) ist eine Regulierung der Belüftung möglich.
Den Wasserstrahl am Auslauf kann man in unterschiedliche Richtungen durch das Umdrehen der Laufrad-Kammer (b) einstellen.
Die LEDDY SMART DAY & NIGHT Lampe (Abb. 3) wird komplett und einsatzbereit geliefert. Zum Einbau wird die Halterung der Lampe einfach auf die Kante einer seitlichen Beckenscheibe (gemass der Zeichnung auf der Titelseite dieser Anleitung) geschoben.
Der FIX 2 Heizstab (Abb. 4) ist wasserdicht, d.h. gegen dauerndes Untertauchen geschutzt (IPX8) und muss im vollen Entwurf funktionieren in jeder beliebigen Lage im Aquarium eingesetzt werden. Der Heizstab darf nicht in den Kies- oder Sand-Bodengrund gesteckt werden. Es ist auch daran zu denken, dass der Wasserspiegel im Aquarium infolge der Verdunstung sinkt. Der Heizstab wird mithilfe des Bugels, der im oberen Teil des Gerates unmittelbar unterhalb des Kopfstucks anzubringen ist, an der Beckenscheibe befestigt. Der Heizstab ist dabei an einer Stelle anzubringen, an der eine stetige und gleichmassige Wasserstromung gewahrleistet ist. Die Heizung halt im Aquarium eine konstante Wassertemperatur von 25°C mit einer Genauigkeit von ±0,5°C.

WARTUNG. Warnung: Vor der Konservierung des im Aquarium befindlichen Zubehors bzw. im Garten angelegter Wasserauge bzw. Wasserbeckens, ist der Stecker von der Steckdose herauszuziehen bzw. die Vorrichtung vom Strom abzuschalten. Zur Pflege des Beckens sind die Scheiben und die Abdeckscheibe regelmassig zu reinigen und von den sich an diesen ansiedelnden Algen, Ablagerungen und sich absetzenden Staub zu befreien.
Um die Filtereinsätze im Filter TURBO MINI (Abbildung 2) zu reinigen, sollte man den Filterschwamm (a) von dem Ansaugrohr der Laufrad-Kammer (b) abnehmen und ihn in dem schmutzigen, aus dem Aquarium abgelassenen Wasser spülen.
Die Pumpe von TURBO MINI wird durch einen wasserdichten, Synchronmotor angetrieben, der keine großen Wartungsansprüche stellt. Mindestens einmal im Monat sollte man den Laufrad-Sockel reinigen; dazu sollte man: die Laufrad-Kammer samt dem Ansaugrohr (b) abnehmen, indem man sie gegen den Uhrzeigersinn dreht, das Laufrad (c) herausnehmen, das Laufrad (c) und den Laufrad-Sockel im Gehäuse (d) behutsam reinigen und dann alles in umgekehrter Reihenfolge montieren. Nach dem Anbringen des Laufrades (c) an die Achse sollte es sich ohne jeden Widerstand bewegen.
Der Filter lässt sich durch den Regler der Fördermenge (e) regulieren. Mit Hilfe des Drehknopfes des Reglers (f) ist eine Regulierung der Belüftung möglich. Den Wasserstrahl am Auslauf kann man in unterschiedliche Richtungen einstellen durch das Umdrehen der Laufrad-Kammer (b).
Die LEDDY SMART DAY & NIGHT Lampe erfordert keine besondere Wartung. Bei Verschmutzung kann die Oberflache mit einem sauberen Lappen oder Schwamm abgewischt werden.
Die FIX 2 Heizstabe lassen sich nicht auseinandernehmen. Zur Wartung werden ihre Aussenflachen in bestimmten Abstanden mit einem weichen Schwamm gesaubert. Hat sich auf dem Beckenheizer Kalk abgelagert, ist dieser mithilfe eines Mittels zu entfernen, das dem Absetzen von Kalk entgegenwirkt. Anschliessend ist das Gerat grundlich abzuspulen. Nach dem Nehmen der Heiztab aus dem Wasser, sollte sie einige Minuten zur vollstandigen Abkuhlung abgelegt werden.

ENTSORGUNG. Kein abgenutztes elektrisches und elektronisches Haushaltsgerat darf zum Hausmull geworfen werden. Die Selektion und richtige Entsorgung solcher Abfalle tragt zum Schutz der naturlichen Umwelt bei. Der Benutzer ist verantwortlich fur die Abgabe des abgenutzten Gerates bei einer eingerichteten Sammelstelle oder einem Wertstoffsammelhof, wo es kostenlos entgegengenommen wird. Genauere Information uber solcher Sammelstelle erhalten Sie bei Ihrer Gemeindeverwaltung oder Ihrem Handler.

GARANTIEBEDINGUNGEN. Der Hersteller leistet Ihnen ab Kaufsdatum eine Garantie fur 24 Monate. Die Garantie schliesst bloss. Schaden ein, die von dem Schuld des Herstellers entstanden sind, das heisst Material- und Montagefehler. Sie erstreckt sich jedoch nicht auf Schaden, die durch Schuld des Benutzers – wie unsachgemasse Behandlung oder Benutzung des Gerates fur Zwecke, die nicht mit seiner Bestimmung ubereinstimmen – entstanden sind.
Achtung: Jeglicher Versuch eines Umbaus oder einer Auseinandersetzung der Einrichtung, der den Bereich ihrer normalen Benutzung und Wartung ubertritt, bringt den Verlust der Garantie zur Folge! Bei Feststellung von Storungen im Betrieb der Einrichtung, soll sie, samt mit dem vom Verkaufer ausgefullten Garantieschein an die Adresse des Verkaufers versandt werden. Eine Bedingung zur Anerkennung der Garantierechte ist die Übereinstimmung des auf dem Gerat gepragten Herstellungsdatums mit dem im Garantieschein eingeschriebenen Datum. Beim Fall, wenn die Ware dem Vertrag nicht entspricht, werden die daraus folgenden Rechte des Kaufers durch diese Garantiebedingungen weder ausgeschlossen, noch beschrankt oder ausgesetzt. Die Garantie beschrankt sich ausschliesslich auf die Reparatur oder Austausch selbst der Einrichtung. Sie erstreckt sich aber nicht auf die Folgen des Verfalls oder der Vernichtung jeglicher anderer Objekte.

FR MODE D'EMPLOI

Chers Clients, nous vous remercions d'avoir acheté le produit d'AQUAEL. Nous sommes confiants que vous serez satisfait de son fonctionnement. Pour éviter un probleme quelconque lié a son utilisation nous vous prions de bien vouloir prendre connaissance de la notice d'emploi ci-dessous.

APPLICATION. SHRIMP SET SMART DAY & NIGHT est un ensemble d'aquarium entierement equipe concu pour l'elevage de crevettes, les petits poissons et les plantes d'aquarium. Il se compose d'un reservoir moderne, colle avec un silicone transparent, en forme de cube equipe d'un couvercle en verre.
Ce produit contient une source lumineuse ayant la classe d'efficacité énergétique F. L'éclairage peut être remplacé par l'utilisateur final. L'éclairage monté sur le couvercle est un module LED Day & Night unique fonctionnant en trois modes : DAY / DAYBREAK / NIGHT. DAY est la plus forte lumière de base pour éclairer l'aquarium pendant la journée. DAYBREAK est un éclairage qui réduit jusqu'à 50 % plus la lumière bleue. Fonctionne bien comme premier mode après la nuit et lors de la distribution de nourriture aux poissons, surtout si vous avez des poissons peureux. NIGHT est la lueur bleue permet une observation unique de l'aquarium après la tombée de la nuit, y compris des poissons et des animaux nocturnes. L'éclairage Day & Night met en valeur l'arrangement de l'aquarium, de jour comme de nuit, et rend l'intérieur plus accueillant. Le changement de mode de travail DAY / DAYBREAK / NIGHT s'effectue apres que la lampe a ete mis hors marche et remis en marche au moyen de l'interrupteur en temps ne depassant pas 5 secondes. Le passage direct en mode DAY s'effectue apres la mise hors marche du lampe pour la duree ne depassant pas 5 secondes et sa remise en marche.
La filtration est assurée par un filtre interne TURBO MINI moderne et extrêmement efficace. Il a une régulation en douceur de la capacité permettant d'adapter l'intensité de la purification de l'eau aux besoins.
L'ensemble dispose egalement d'un chauffage automatique qui maintient la temperature de l'eau constante.
SHRIMP SET SMART DAY & NIGHT est ideal pour les aquariums de crevettes, les petits reservoirs de plantes et l'elevage de petits poissons. Grace a ses qualites esthetiques uniques, c'est une merveilleuse decoration de tous les interieurs modernes.

CONDITIONS D' UTILISATION EN TOUTE SÉCURITÉ

Votre nouvel appareil a été fabriqué conformément aux normes de sécurité en vigueur dans l'Union européenne. Pour son utilisation prolongée et en toute sécurité, veuillez lire les conditions de sécurité suivantes:

1. Important! Lire attentivement avant utilisation. Conserver pour une future utilisation. Avant l'installation et chaque mise en marche du dispositif on doit attentivement prendre connaissance de la presente notice technique et de montage (figure. A).
2. L'appareil est conçu pour une utilisation en intérieur uniquement et exclusivement aux fins prévues (figure B).
3. L'appareil ne peut etre alimente que d'un reseau electrique dont la tension et la frequence nominales specifiees sur l'appareil et mentionnee dans les donnees techniques.
4. S'applique au a la lampe: le câble flexible ou la corde endommages de ce luminaire ne sont pas remplacables. En cas d'endommagement de la corde, le luminaire doit etre detruit. (figure C).
   S'applique au filtre et chauffage: le câble d'alimentation ne peut pas être déconnecté et remplacé. Si le cordon est endommagé, l'équipement devient inutile (figure C).
5. AVERTISSEMENT : Avant d'ouvrir le luminaire a des fins d'entretien, debrancher l'alimentation. Avant de mettre la main dans l'eau, debrancher tous les appareils immerges dans le bac (fig. D) de l'alimentation electrique.
6. S'applique au chauffage: Cet equipement peut etre utilise par des enfants ages de 3 ans et les personnes ayant des capacities physiques et mentales reduites, ainsi que personnes avec le manque d'experience et de connaissances de l'equipement, s'ils seront fournis avec la surveillance ou l'instruction concernant l'utilisation de l'equipement de facon securitaire et les risques associes. Les enfants ne devraient pas jouer avec l'appareil. Le nettoyage et l'entretien de l'equipement ne doivent pas etre effectues par des enfants sans surveillance (figure E).
   S'applique au filtre et à la lampe: Cet equipement peut etre utilise par des enfants ages de huit ans et les personnes ayant des capacites physiques et mentales reduites, ainsi que personnes avec le manque d'experience et de connaissances de l'equipement, s'ils seront fournis avec la surveillance ou l'instruction concernant l'utilisation de l'equipement de facon securitaire et les risques associes. Les enfants ne devraient pas jouer avec l'appareil. Le nettoyage et l'entretien de l'equipement ne doivent pas etre effectues par des enfants sans surveillance (figure E).
7. La source lumineuse de ce luminaire n'est pas remplaçable ; lorsque la source lumineuse est usée, le luminaire entier doit être remplacé.
8. Le radiateur retiré de l'eau ne peut pas être allumé. Le chauffe-eau doit fonctionner en plein tirage. Profondeur d'immersion maximale de 80 cm (figure F).
9. ATTENTION! Le cable d'alimentation doit etre raccorde au reseau electrique de facon montree a la figure G pour qu'il pende en dessous de l'alimentateur. Ceci a pour but d'eviter l'inondation de l'alimentateur dans le cas ou l'eau se condense sur le cable de raccordement.

Conditions d'utilisation :
- L'aquarium doit reposer sur une surface lisse et régulière.
- La base de l'aquarium doit être entièrement en contact avec la surface sur laquelle elle repose. Il est interdit de faire basculer le réservoir ou de faire dépasser l'un de ses bords de la base.
- L'aquarium doit être placé sur un support dédié (par exemple par un produit AQUAEL) ou sur un tapis spécial adapté à sa taille qui doit être placé sous la base.
- Avant d'utiliser l'aquarium, il est nécessaire de le laver à l'eau tiède afin d'éliminer les salissures qui auraient pu apparaître lors de processus de fabrication ou encore pendant transport.
- L'aquarium ne doit être lavé ni à l'eau chaude ni à l'eau très froide.
- Le niveau d'eau maximum dans l'aquarium est de 10 mm en dessous du bord supérieur.
- Le réservoir ne doit être vidé qu'en pompant l'eau (ne versez pas l'eau du réservoir – risque de rupture !).
- Un soin particulier doit être apporté lors du nettoyage du réservoir (risque de rupture et de blessures graves ou irréversibles !).
- Le fabricant n'est pas responsable des conséquences des événements aléatoires causés par des facteurs externes.

Il est interdit de :
- Utiliser un aquarium à des fins autres que celles auxquelles il est destiné.
- Violer les conditions d'exploitation du produit.
- Intervenir de quelque manière que ce soit sur le joint entre les vitres (par exemple en coupant les joints de silicone).
- Retirer les bandes de renforcement (installées dans les réservoirs d'une longueur de 80 cm).
- Soulever un aquarium vide par la partie haute des parois latérales (risque de rupture, de dommages au réservoir et de blessures graves ou irréversibles !).
- Il est interdit de soulever ou de déplacer le réservoir rempli d'eau (risque de rupture !).

Obligations du fabricant au titre de la garantie :
Le fabricant garantit la durabilité et l'étanchéité de l'aquarium pendant une période de 24 mois à compter de la date d'achat. Si des défauts apparaissent pendant la période de garantie, veuillez contacter votre revendeur ou votre centre de service après-vente. Le fabricant n'accepte aucune réclamation en cas de dommages sur le verre de l'aquarium (fissures, éclats), de dommages visibles sur les joints en silicone, ou encore en cas de violation des conditions d'utilisation.

INSTALLATION, UTILISATION ET AJUSTEMENT. Placez l'aquarium sur une surface plane et stable. Les coins doivent être installés sous le fond de l'aquarium pour les protéger des dommages.
Le filtre TURBO MINI (fig. 2) doit être suspendu au mur de l'aquarium conformément au dessin figurant sur la page de titre de ce manuel. La méthode de fixation dans l'aquarium est indiquée sur la page de titre et sur l'emballage. La ventouse permet à la pompe d'être suspendue rapidement et facilement à n'importe quelle hauteur. ATTENTION ! Un régulateur de puissance (e) est monté sur la sortie du moteur, suivi d'un bouchon d'aération (g) puis la direction pour l'eau, comme le montre la figure 2. Le débit peut être ajusté en tournant le régulateur de capacité (e). A l'aide du bouton du régulateur (f) l'aération peut être ajustée. Le débit d'eau de sortie peut être réglé dans différentes directions en tournant la chambre du rotor (b).
La lampe LEDDY SMART DAY & NIGHT (fig.3) est complete et prete a l'emploi. Pour l'installation, faites simplement glisser le porte-lampe sur le bord de la vitre lateral de l'aquarium (comme indique dans la figure 3 sur la page de titre de ce manuel).
Le chauffe-eau FIX 2 (fig.4) est etanche (IPX8), il doit fonctionner en plein projet et peut etre place dans n'importe quelle position d'aquarium. N'enfoncez pas le chauffe-eau dans du gravier ou du sable. Notez egalement que le niveau d'eau diminue a la suite de l'evaporation. Le chauffe-eau doit etre fixe a la vitre de l'aquarium avec un cintre a placer dans le haut du chauffe-eau, directement au-dessous de la tete. Le chauffeeau doit etre place dans un endroit ou un debit d'eau constant et egal est fourni. Le chauffe-eau maintient une temperature d'eau constante dans l'aquarium egale a 25°C avec une precision de ±0,5°C.

ENTRETIEN. AVERTISSEMENT: Avant d'effectuer l'entretien du materiel dans l'aquarium ou dans la piscine de jardin, debrancher ou eteindre l'appareil. L'entretien du reservoir consiste en un nettoyage regulier de ses verres et du verre de couverture des algues, des sediments et de la poussiere.
Pour nettoyer les cartouches filtrantes dans le filtre TURBO MINI (Fig. 2), retirez l'éponge de filtre (a) du tube d'aspiration de la chambre de centrifugation (b) et rincez-la à l'eau sale drainée de l'aquarium.
La pompe TURBO MINI est entraînée par un moteur synchrone étanche nécessitant peu de maintenance. Au moins une fois par mois, nettoyez la douille de la turbine. Pour ce faire: la chambre de la turbine avec le tube d'aspiration (b), tournez-la dans le sens inverse des aiguilles d'une montre, retirez la roue (c), nettoyez délicatement la roue (c) et la prise de la turbine. corps (d) puis assembler dans l'ordre inverse. Après avoir placé le rotor (c) sur l'essieu, celui-ci doit tourner sans aucune résistance.
La capacité du filtre peut être ajustée en tournant le régulateur de capacité (e). A l'aide du bouton du régulateur (f), l'aération peut être ajustée. Le débit d'eau de sortie peut être réglé dans différentes directions en tournant la chambre du rotor (b).
La lampe LEDDY SMART DAY & NIGHT ne necessite aucun entretien particulier. En cas de salete, essuyez sa surface avec un chiffon propre ou une eponge.
Les chauffe-eaux FIX 2 ne peuvent pas etre demontes. La maintenance consiste en nettoyage periodique avec une eponge douce de la surface exterieure du chauffe-eau. Si un tartre se depose sur le chauffe-eau, retirez-le soigneusement avec un agent anti-calcaire. Ensuite, rincez soigneusement l'appareil. AVERTISSEMENT: Avant d'effectuer l'entretien du materiel dans l'aquarium ou dans la piscine de jardin, debrancher ou eteindre l'appareil.

DEMONTAGE ET DEMOLITION. Les appareils électroménagers et électroniques usés ne doivent pas etre jetés a la poubelle. Le triage et le recyclage des appareils de ce type contribuent a la préservation de l'environnement. L'utilisateur est responsable d'amener l'appareil usé au point de collecte spécialisé ou l'appareil sera reçu gratuitement. La liste de ces points de collecte peut etre obtenue aupres des autorités locales ou du vendeur du produit.

CONDITIONS DE GARANTIE. Le fabricant accorde une garantie pour une periode de 24 mois a compter de la date de l'achat. La garantie couvre les deteriorations dues aux vices de materiaux et de fabrication, elle ne couvre pas le deteriorations dues au mauvais maniement de l'appareil par l'utilisateur ou a l'utilisation autre que celle prevue par le fabricant.
Attention : toute tentative de remaniement ou de demontage de l'appareil au dela de l'utilisation et l'entretien normal provoquent la decheance de la garantie. Dans le cas de la constatation d'un mauvais fonctionnement de l'appareil, il faut l'envoyer accompagne de la carte de garantie dument remplie a l'adresse du distributeur. La condition de la reconnaissance de la garantie est la concordance de la data de fabrication indiquee sur le produit avec la date indiquee sur la carte de garantie. Les conditions de garantie cidessus ne limitent pas ni suspendent les droits de l'acheteur decoulant du desaccord entre le produit et le contrat d'achat. La garantie se limite a la reparation ou au remplacement de l'appareil seulement et ne s'applique pas aux pertes ni aux dommages indirects causes aux objets animes ou inanimes.

RU ИНСТРУКЦИЯ ПО ЭКСПЛУАТАЦИИ

Уважаемый покупатель! Благодарим Вас за приобретение изделия фирмы AQUAEL. Мы уверены, что Вы будете довольны его работой. Чтобы избежать проблем, связанных с его эксплуатацией, просим Вас внимательно ознакомиться с настоящим руководством по эксплуатации.

ПРИМЕНЕНИЕ. SHRIMP SET SMART DAY & NIGHT является полностью оборудованным аквариумным набором, предназначенным для содержания креветок и небольших рыб, а также для разведения аквариумных растений. В набор входит современная аквариумная емкость кубовидной формы, склеенная прозрачным силиконом. Емкость оснащена стеклянной крышкой.
Данный продукт содержит источник света класса энергоэффективности F. Освещение может заменить конечный пользователь. Освещение, установленное в крышке, представляет собой уникальный светодиодный модуль Day & Night, работающий в трех режимах работы: DAY / DAYBREAK / NIGHT. DAY - это основной и самый мощный свет для дневного освещения аквариума. DAYBREAK - это уменьшение мощности дневного света до 50% плюс синий свет. Рекомендуется в качестве первого режима после окончания ночи и при кормлении рыб - особенно, если жители вашего аквариума пугливые. NIGHT – синяя подсветка, позволяющая отлично наблюдать за аквариумом после наступления темноты, в том числе за рыбами и животными с ночным укладом жизни. Подсветка Day & Night красиво подчеркнет композицию в аквариуме как днем, так и ночью, и сделает интерьер более уютным. Смена режима работы DAY / DAYBREAK / NIGHT происходит путем нажатия переключателя включить-выключить в течение не более пяти секунд. Перейти сразу же в режим DAY можно путем выключения светильника на более чем пять секунд и затем его повторного включения.
Фильтрацию обеспечивает современный эффективный внутренний фильтр TURBO MINI. Его мощность можно плавно регулировать в зависимости от интенсивности очищения воды. Кроме этого, в комплект входит автоматический нагреватель, гарантирующий поддержание постоянной температуры воды. Набор SHRIMP SET DAY & NIGHT идеально подойдет для создания креветочников, небольших растительных аквариумов, а также для содержания мелких рыб. Благодаря исключительно стильному дизайну он украсит любой современный интерьер.

УСЛОВИЯ БЕЗОПАСНОЙ ЭКСПЛУАТАЦИИ

Приобретенное Вами устройство изготовлено в соответствии с нормами безопасности, действующими встранах Европейского Союза. Чтобы обеспечить долгосрочную и безопасную эксплуатацию изделия, обязательно ознакомьтесь со следующими условиями безопасности:

1. Внимание! Внимательно прочитать перед запуском. Сохранить для использования в будущем. Перед установкой и каждым запуском устройства внимательно ознакомьтесь с данной инструкцией по установке и обслуживанию (рис. A).
2. Устройство предназначено для использования только в закрытых помещениях исключительно по назначению (рис. B).
3. Питание устройства может осуществляться исключительно от электросети с номинальным номинальным напряжением и частотой, указанными на устройстве.
4. Относится к лампе: не допускается замена поврежденного внешнего гибкого кабеля или шнура данного светильника; если шнур поврежден, светильник не подлежит дальнейшей эксплуатации (рис. C).
   Относится к фильтру и обогревателю: шнур питания является несъемным, его замена не допускается. Если шнур поврежден, устройство не подлежит дальнейшей эксплуатации (рис. C).
5. ПРЕДУПРЕЖДЕНИЕ: Перед открытием светильника с целью технического обслуживания необходимо отключить электропитание. Перед погружением руки в воду, необходимо отключить от электропитания все устройства, находящиеся в аквариуме (рис. D).
6. Относится к обогревателю: Обслуживание устройства детьми в возрасте до 3 лет и лицами с ограниченными физическими или умственными возможностями, а также лицами, у которых нет опыта обслуживания данного устройства, допускается под соответствующим надзором либо после предварительного инструктажа по безопасной эксплуатации устройства, в ходе которого будут осознаны риски, связанные с использованием данного оборудования. Устройство – не детская игрушка! Чистка и техническое обслуживание устройства детьми без присмотра не допускается (рис. E).
   Относится к фильтру и лампе: Обслуживание устройства детьми в возрасте отвосьми лет и лицами с ограниченными физическими или умственными возможностями, а также лицами, у которых нет опыта обслуживания данного устройства, допускается под соответствующим надзором либо после предварительного инструктажа по безопасной эксплуатации устройства, в ходе которого будут осознаны риски, связанные с использованием данного оборудования. Устройство – не детская игрушка! Чистка и техническое обслуживание устройства детьми без присмотра не допускается (рис. E).