POUŽITÍ. Povrchový filtr SAS FILTER 500 je určen pro sladkovodní akvária. Účinně odstraňuje sedimenty a drobné rostlinné prvky z vodní hladiny, zlepšuje tak výměnu plynů a podporuje proces filtrace a provzdušňování vody. SAS FILTER 500 je vybaven úsporným čerpadlem s výkonem 4,4 W a kapacitou 500 l/h s plynulou regulací, která zaručuje efektivní provoz v nádržích o objemu od 20 do 500 litrů.

POKYNY PRO BEZPEČNE POUŽIVANI. Vami zakoupene zařizeni bylo vyrobeno v souladu s aktualnimi bezpečnostnimi normami platnymi v Evropske unii. Pro dlouhodobe a bezpečne použivani se prosim seznamte s niže uvedenymi bezpečnostnimi pokyny:

1. Před instalací a pokaždé před spuštěním zařízení se pozorně seznamte s tímto návodem k použití a montáži (obr. A).
2. Zařízení se ur eno pouze pro používání v uzavřených místnostech a výhradně v souladu s jeho ur ením (obr. B).
3. Zařízení může být napájeno výhradně z elektrické sítě s nominálním napětím uvedeném na zařízení.
4. Neodpopojitelny napajeci kabel nelze vyměnit. Je-li kabel poškozen, zařizeni je nepoužitelne (obr. C).
5. Před montáží, demontáží nebo čištěním vždy zařízení odpojte od elektrické sítě (obr. D).
6. Toto zařízení mohou používat děti starší 3 let a osoby se sníženými fyzickými, smyslovými nebo duševními schopnostmi nebo s nedostatečnými zkušenostmi a znalostmi pouze v případě, že budou pracovat pod dohledem, nebo byly tyto osoby o používání spotřebiče bezpečným způsobem poučeny a chápou případné nebezpečí. Čištění a údržbu nesmí provádět děti bez dozoru. Děti si se zařízením nesmí hrát (obr. E).
7. POZOR! Napajeci kabel připojte k elektricke siti způsobem znazorněným na obr. F tak, aby část kabelu volně visela pod napajecim zdrojem. Učelem toho je zabranit připadnemuzaliti napajeciho zdroje vodou v případě jeji kondenzace na připojovacim kabelu.

INSTALACE, UVEDENÍ DO PROVOZU A SEŘÍZENÍ. Před prvním použitím opláchněte kazetu s houbou (2) pod tekoucí studenou vodou. Postup při instalaci a číslování součástí obr. 1. Přístroj je třeba připevnit na sklo akvária pomocí dodaného držáku s přísavkami (3 a 4) tak, aby plovák (5) vyčníval 1 až 3 cm z filtrační komory (6). (Způsob upevnění je znázorněn na obr. č. 2). S tímto způsobem upevnění bude filtr nadále účinně fungovat, i když hladina vody klesne v důsledku odpařování. UPOZORNĚNÍ: Při první instalaci filtru do akvária je třeba nasávání vzduchu do filtrační komory, proto se doporučuje nastavit regulátor na minimální úroveň. Po připojení přívodního potrubí filtru nastavte regulátorem průtoku (11) požadovaný výkon podle Vašich potřeb a podle velikosti nádrže.

ÚDRŽBA. Před zahájením jakékoli údržby zkontrolujte, zda, je filtr odpojen od zdroje napájení. Před zahájením jakékoli údržby – po odpojení systému SAS FILTER 500 od zdroje napájení a po jeho vyjmutí z akvária – vysuňte plovák (5) z pouzdra (6), vyjměte houbu (10) pod plovákem a vylijte vodu z pouzdra do akvária. Pro udržení správného výkonu filtru je třeba pravidelně čistit komoru oběžného kola od usazenin, které se mohou během provozu nahromadit. Za tímto účelem vysuňte čerpadlo (1) z pouzdra (6), potom otáčivým pohybem vyjměte komoru oběžného kola (9), vyjměte oběžné kolo (8), oběžné kolo a komoru oběžného kola opatrně vyčistěte a osu se kolem oběžného kola na osu se kolo musí otáčet bez jakéhokoli odporu. Chcete-li vyčistit houbovou kazetu (2), vysuňte pouzdro (6) filtru z komory oběžného kola, vyjměte plovák (5) a potom houbu (2) jemně vytlačte z komory v pouzdře. Nakonec filtr sestavte v opačném pořadí. Doporučuje se čistit houbu pokaždé, když dojde ke snížení výkonu filtru. Doporučená frekvence čištění houby je jednou týdně při výměně vody v akváriu.

DEMONTÁŽ A LIKVIDACE. Opotřebované elektrické a elektronické zařízení nelze vyhazovat do komunálního odpadu. Třídění a řádné zneškodňování tohoto typu odpadů přispívá k ochraně životního prostředí. Uživatel je povinen předat použité zařízení do specializované sběrny, kde bude přijato zdarma. Informace o těchto sběrnách získáte na místním obecním úřadě nebo ve sběrně surovin.

ZÁRUČNÍ PODMÍNKY. Výrobce poskytuje záruku na dobu 24 měsíců ode dne zakoupení. Záruka zahrnuje výhradně poškození vzniklá vinou výrobce, tj. materiálové nebo montážní vady, nevztahuje se na poškození vzniklá vinou uživatele v důsledku nesprávného používání v rozporu s určením zařízení. Upozornění. Jakékoliv přestavby nebo demontáž zařízení mimo běžné používání a údržbu mají za následek ztrátu záruky!
V případě zjištění chybné funkce zařízení zašlete spolu s vyplněným záručním listem na adresu prodejce nebo výrobce. Podmínkou pro uznání záruky je shoda data výroby uvedeného na výrobku s datem uvedeným na záručním listu. Tyto podmínky nevylučují, neomezují ani nepodmiňují oprávnění kupujícího v případě rozdílnosti mezi zbožím a smlouvou.

RO INSTRUCȚIUNI DE UTILIZARE

Stimați Domni/Stimate Doamne, vă mulțumim pentru achiziționarea produsului AQUAEL. Suntem convinși că veți fi mulțumiți de funcționarea sa. Pentru a evita orice probleme legate de utilizarea acestuia, vă rugăm, în prealabil, să citiți cu atenție instrucțiunile de mai jos.

APLICAȚIE. SAS FILTER 500 este un filtru de suprafață pentru acvarii de apă dulce. Îndepărtează în mod eficient sedimentele și elementele vegetale mici de la suprafața apei, îmbunătățind astfel schimbul de gaze și susținând filtrarea și aerarea apei. SAS FILTER 500 este echipat cu o pompă eficientă din punct de vedere energetic de 4,4 W cu o capacitate maximă de 500 l/h cu reglaj fluid, garantând astfel o funcționare eficientă în rezervoare de la 20 la 500 litri.

CONDIȚII DE FOLOSIRE IN SIGURANȚĂ. Dispozitivul achiziționat de dvs. a fost realizat în conformitate cu standardele de siguranță actuale aplicabile în Uniunea Europeană. Pentru utilizarea pe termen lung și în condiții de siguranță, citiți următoarele condiții de siguranță.

1. Înainte de instalare și de fiecare pornire a dispozitivului, citiți cu atenție acest manual de instrucțiuni și montaj (figura A).
2. Dispozitivul este destinat utilizării numai în spații închise și numai conform destinației (figura B).
3. Dispozitivul poate fi alimentat numai de la rețea cu tensiunea nominală specificată pe dispozitiv.
4. Cablul de alimentare, nedeconectabil, nu poate fi inlocuit. Dacă cablul se va deteriora, echipamentul devine nefolosibil (figura C).
5. Deconectați întotdeauna dispozitivulul de la sursa de alimentare înainte de asamblare, dezasamblare sau curățare (figura D).
6. Acest dispozitiv poate fi utilizat de copii cu vârsta peste 3 ani și de persoane cu capacități fizice, senzoriale sau mentale reduse sau cu lipsă de experiență și cunoștințe, numai în cazul în care sunt supravegheate sau instruite privind folosirea dispozitivului în siguranță și înțeleg riscurile legate de utilizare. Curățarea și întreținerea nu vor fi efectuate de copiii nesupravegheați. Copiii nu se vor juca cu dispozitivul. (figura E).
7. ATENȚIE! Cablul de alimentare trebuie să fie conectat la rețeaua de energie electrică in modul prezentat in figura F. in așa fel incat, să se intindă liber sub sursa de alimentare. Acest lucru este de a preveni posibil apa daune apa de alimentare de putere in caz de condens pe conectorul de bord.

INSTALARE, PUNERE ÎN FUNCȚIUNE ȘI REGLARE. Clătiți cartușul de burete (2) sub jet de apă curentă, rece, înainte de prima utilizare. Metodă de instalare și numerotarea componentelor Fig. 1. Dispozitivul trebuie montat pe sticla acvariului cu ajutorul suportului cu ventuze (3 și 4) furnizat, astfel încât plutitorul (5) să iasă cu 1 până la 3 cm din compartimentul de filtru (6). (Modul de fixare este prezentat în Fig nr. 2). Ca urmare, dispozitivul va continua să funcționeze eficient chiar și atunci când nivelul apei scade din cauza evaporării. NOTĂ: Atunci când instalați filtrul în acvariu pentru prima dată, este recomandabil să setați regulatorul la nivelul minim pentru a preveni aspirarea aerului în compartimentul dispozitivului. După conectarea cablului de alimentare a filtrului, reglați randamentul dorit – în funcție de nevoile și de dimensiunea rezervorului – cu ajutorul regulatorului de debit (11).

ÎNTREȚINERE. NOTĂ: Asigurați-vă că dispozitivul este deconectat de la sursa de alimentare înainte de a începe orice lucrare de întreținere. Înainte de a începe orice lucrare de întreținere – după ce ați deconectat SAS FILTER 500 de la sursa de alimentare și ați scos dispozitivul din acvariu – scoateți plutitorul (5) din manșonul (6), îndepărtați buretele (10) aflat sub plutitor și turnați apa din manșon în acvariu. Pentru a menține randamentul corespunzător al filtrului, compartimentul rotorului trebuie curățat în mod regulat de orice depuneri care se pot acumula în timpul funcționării. Pentru a face acest lucru, glisați pompa (1) din manșonul (6), apoi – prin rotire – dați jos compartimentul rotorului (9), scoateți rotorul (8), curățați atent rotorul și compartimentul rotorului și, în final, asamblați pompa în ordine inversă. Odată ce rotorul este așezat pe axă, acesta ar trebui să se rotească fără nicio rezistență. Pentru a curăța cartușul de burete (2), glisați în afară manșonul filtrului (6) din compartimentul rotorului, scoateți plutitorul (5) și apoi împingeți atent buretele (2) în afara compartimentului din manșon. În cele din urmă, asamblați filtrul în ordine inversă. Este recomandabil să curățați buretele ori de câte ori observați o scădere a randamentului filtrului. Frecvența recomandată de curățare a buretelui este o dată pe săptămână, atunci când se schimbă apa din acvariu.

DEMONTARE ȘI CASARE. Deșeurile de echipamente electrice și electronice nu trebuie aruncate în coșul de gunoi. Selectarea și eliminarea corespunzătoare a acestor deșeuri contribuie la protecția mediului. Utilizatorul este responsabil pentru furnizarea de echipamente utilizate la punctele de colectare desemnate, unde vor fi acceptate gratuit. Informațiile de pe acest articol, vă rugăm să contactați autoritățile locale sau de la punctul de achiziționare.

CONDIȚII DE GARANȚIE. Oferim o garanție pentru o perioadă de 24 luni de la data achiziționării. Această garanție se aplică în Uniunea Europeană. Garanția acoperă numai daunele cauzate de vina producătorului, care este defect în erori materiale sau de asamblare, și nu acoperă daunele cauzate de utilizator, ca urmare a manipulării necorespunzătoare a dispozitivului sau folosi pentru alte scopuri decât utilizarea prevăzută. ATENȚIE: orice încercare de modificare sau îndepărtarea a aparatului dincolo de sfera de utilizare normală și întreținere duce la pierderea garanției!
În caz de defecțiuni trebuie să fie trimise, împreună cu certificatul de garanție completat la adresa de vânzător sau producător. În scopul de a recunoaște o garanție de compatibilitate data de producție tipărită pe produs cu data înscrisă pe certificatul de garanție. Acești termeni și condiții nu exclud, limitează sau suspendă drepturile cumpărătorului care rezultă din neconformitatea mărfii cu contractul. Garanția este limitată la repararea sau înlocuirea unității în sine. Aceasta nu include efectele de pierdere sau deteriorare a altor obiecte.

SE BRUKSANVISNING

Bäste kund, tack för att Ni har valt AQUAEL. Vi är helt övertygade om att produkten ska tillfredsställa Era behov. För att underlätta användningen och undvika eventuella problem rekommenderar vi att läsa genom först denna bruksanvisning.

ANVÄNDNING. SAS FILTER 500 är ett ytvattenfilter till sötvattenakvarier. Det tar effektivt bort sediment och små växtdelar från vattenytan och därmed förbättrar gasutbytet samt stöder filtreringsprocessen och lufttillförsel i vattnet. SAS FILTER 500 är utrustat med en energisnål pump med 4,4W effekt och max kapacitet på 500 l/h med steglös reglering vilket garanterar en effektiv funktion i akvarier med volym från 20 till 500 liter.

SAKERHETSFORESKRIFTER VID ANVANDNING. Den inkopta anordningen har tillverkats enligt gallande EUsakerhetsstandarder. For lang och saker anvandning var vanlig och las sakerhetsanvisningar nedan:

1. Läs noga igenom bruksanvisningen och installationsanvisningen innan apparaten installeras och varje gång den tas i bruk (figur A).
2. Anordningen ar avsedd for inomhusbruk och far anvandas endast enligt inom avsett anvandningsomrade (figur B).
3. Anordningens far anslutas endast till elnatet med samma nominell spanning som anges pa anordningen.
4. Fast natsladd som inte kan bytas ut. Om sladden blir skadad ar utrustningen obrukbar (figur C).
5. Före montering, demontering eller rengöring, koppla alltid bort apparaten från elnätet (figur D).
6. Denna apparat får endast användas av barn som är 3 år eller äldre och personer med nedsatt fysisk, sensorisk eller mental förmåga eller brist på erfarenhet och kunskap om de bara har fått övervakning eller instruktioner om hur man använder apparaten på ett säkert sätt och om de förstå alla risker som är inblandade. Rengöring och användarunderhåll får inte utföras av barn utan tillsyn. Barn får inte leka med apparaten (figur E).
7. OBS! Natsladden maste anslutas till elnatet enligt figur F, sa att sladden kan hanga fritt under nataggregatet. Detta for att forhindra att eventuellt kondensvatten pa natsladden tar sig in i nataggregatet.

MONTERING, UPPSTART OCH JUSTERING. Skölj svampinsatser (2) under rinnande, kallt vatten före första användning. Monteringssätt och numrering av komponenterna se fig. 1. Enheten monteras i akvarieruta med hjälp av medlevererad hållare med sugkoppar (3 och 4) så att flottören (5) sticker ut 1 till 3 cm ur filterkammaren (6). (Monteringssättet visas i fig. 2). Detta säkerställer effektiv drift även när vattennivån sjunker ner till följd av avdunstningen. OBSERVERA: Vid första installation av filtret i akvariet rekommenderas det att regulatorn ställs in för minimal nivå för att förhindra att luften sugs in i enheten. Efter anslutning av filtrets strömsladd justera önskad kapacitet – beroende på behovet och akvariets storlek – med hjälp av flödesregulatorn (11).

UNDERHÅLL. OBSERVERA: Se till att strömförsörjningen är frånkopplad innan något underhållsarbete påbörjas. Innan något underhållsarbete påbörjas efter att SAS FILTER 500 kopplats ifrån strömförsörjningen och tagits ut ur akvariet, skjut ut flottören (5) ur hylsan (6), avlägsna svampen (10) som finns under flottören och häll ut vatten från hylsan i akvariet. För att upprätthålla en lämplig filterkapacitet rengör regelbundet rotorkammaren från avlagringar som kan ansamla sig under driften. För detta skjut ut pumpen (1) ur hylsan (6) och sedan demontera rotorkammaren (9) genom att vrida den, ta ut rotorn (8), rengör försiktigt rotor och rotorkammaren och återmontera pumpen i omvänd ordning. Efter montering av rotorn på axeln ska den rotera utan något motstånd. För att rengöra svampinsatsen (2) skjut ut filterhylsan (6) ur rotorkammaren, ta ut flottören (5) och skjut försiktigt ut svampen (2) ur kammaren i hylsan. Återmontera filtret i omvänd ordning. Det rekommenderas att svampen rengörs vid upptäckt av minskad filterkapacitet. Den rekommenderade intervallen för rengöring av svampen är en gång i veckan i samband med byte av en del vatten i akvariet.

NEDMONTERING OCH KASSERING. Det är förbjudet att kassera använd elektrisk eller elektronisk utrustning i en soptunna. Sortering och korrekt användning av denna typ av avfall leder till bevaring av naturens resurser och undvikande av negativ påverkan på hälsan, som annars kan äventyras av inkorrekt avfallshantering.

Användaren är ansvarig för att leverera den använda produkten till en specialiserad samlingspunkt där den kan tas emot gratis. Information om sådan inrättning kan fås från lokala myndigheter, eller genom att kontakta antingen säljaren eller tillverkarens service.

GARANTIVILLKOR. Tillverkaren lämnar garanti i 24 månader räknat från köpdatumet. Garantin täcker defekter som orsakats av fel i tillverkningen, t.ex. defekt material eller felaktigt utförande. Den täcker inte mekaniska eller några andra skador som orsakats av inkorrekt användning eller konstruktionsändringar som utförts av användaren. Vid krav under denna garanti, vänligen skicka in garantisedeln med säljarens stämpel tillsammans med den skadade pumpen till tillverkarens eller distributörens adress. En förutsättning för att garantin ska gälla är att tillverkningsdatumet som är stämplat på pumphuvudet överensstämmer med tillverkningsdatumet på garantisedeln.

GUARANTEE CARD • KARTA GWARANCYJNA
GARANTIESCHEIN • FICHE DE GARANTIE
ГАРАНТИЙНЫЙ ТАЛОН • HOJA DE GARANTÍA
GARANZIA • ГАРАНЦИОННА КАРТА
ZÁRUČNÍ LIST • ΕΓΓΥΗΣΗ • JAMSTVENI LIST
GARANCIALAP • GARANTIEBEWIJS
FICHA DE GARANTIA • GARANȚIE
GARANTIKORT • ZÁRUČNÝ LIST
ГАРАНТІЙНИЙ ТАЛОН

Date of selling • Data sprzedaży • Verkaufsdatum • Date de vente • Дата продажи • Fecha de venta
Data vendita • Дата на продажба • Datum prodeje • Ημερομηνία πώλησης • Datum prodaje • Eladás dátuma
Verkoopdatum • Data de venda • Data vânzării • Försäljningsdatum • Dátum predaja • Дата продажу

Stamp & signature of seller • Stempel i podpis sprzedawcy • Stempel und Unterschrift des Händlers
Cachet et signature du vendur • Печать и подпись продавца • Sello y firma del vendedor
Timbro e firma del venditore • Печат и подпис на продавача • Razítko a podpis prodejce
Σφραγίδα και υπογραφή του πωλητή • Pečat i potpis prodavca • Az eladó pecsétje és aláírása
Stempel en handtekening van de verkoper • Carimbo e assinatura do vendedor
Ștampila și semnătura vânzătorului • Säljares stämpel och namnteckning • Pečiatka a podpis predajcu
Підпис та печатка продавця

CLIENT REMARKS • UWAGI KLIENTA • BEMERKUNGEN DES KUNDEN • REMARQUES DU CLIENT
ЗАМЕЧАНИЯ КЛИЕНТА • COMENTARIOS DEL CLIENTE • COMMENTI DEL CLIENTE
ЗАБЕЛЕЖКИ НА КЛИЕНТА • POZNÁMKY ZÁKAZNÍKA • ΠΑΡΑΤΗΡΗΣΕΙΣ ΠΕΛΑΤΗ • NAPOMENE KLIJENTA
A FELHASZNÁLÓ MEGJEGYZÉSEI • OPMERKING VAN DE KLANT • OBSERVAÇÕES DO CLIENTE
OBSERVAȚIILE CLIENTULUI • KUNDANMÄRKNINGAR • POZNÁMKY ZÁKAZNÍKA • ПРИМІТКИ КЛІЄНТА
Defect description: • Opis usterki: • Beschreibung des Fehlers: • Description du défaut:
Описание неисправности: • Descripción de avería: • Descrizione del guasto: • Описание на повредата:
Popis závady: • Περιγραφή της βλάβης: • Opis mane: • A hiba leírása: • Beschrijving van het defect:
Descrição da falha: • Descrierea defecțiunii: • Felbeskrivning: • Popis poruchy: • Опис браку:

Gwarancja jest udzielana na okres dwóch lat od daty sprzedaży i obowiązuje na terenie Unii Europejskiej.

AQUAEL®

SAS FILTER 500
SKIMMER

CE EAC

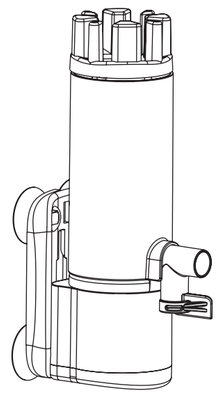

ENG PL DE FR ES IT CZ RO SE

AQUAEL sp. z o.o.
PL, 02-849 Warszawa, ul. Krasnowolska 50
www.aquael.com, e-mail: service@aquael.com

A / MULTI-2 / 2022-10-26

TECHNICAL DATA - DANE TECHNICZNE - ECHNISCHE DATEN - DONNEES TECHNIQUES
DATOS TÉCNICOS - SPECIFICHE TECNICHE - TECHNICKÉ ÚDAJE - DATE TEHNICE - TEKNISK DATA

SAS FILTER SKIMMER		500
Voltage / Frequency • Napięcie / Częstotliwość • Spannung / Frequenz Tension / Fréquence • Tensión / Frecuencia • Tensione / Frequenza Napětí / Kmitočet • Tensiune / Frecventă • Spänning / Frekvens	V / Hz	(*)
Wattage • Moc • Leistung • Puissance • Potencia • Potenza Výkon • Putere • Effekt	W	(*)
Maximum capacity • Maksymalna wydajność • Maximale Leistung Débit maximal • Máximo rendimiento • Portata massima Maximální výkon • Randamentul maxim • Max kapacitet	l/h	500
Aquarium capacity • Pojemność akwarium • Fassungsvermögen des Aquariums Capacité de l'aquarium • Capacidad del acuario • Capacità dell'acquario Objem akvária • Capacitatea acvariului • Akvarievolym	l	20-500
Outlet diameter • Średnica wylotu • Durchmesser Auslass Diamètre de sortie • Diámetro de salida • Diametro di uscita Průměr výstupu • Diametrul de ieșire • Utloppsdiameter	mm	12
Cable length • Długość kabla • Kabellänge Longueur du câble • Longitud del cable • Lunghezza del cavo Délka kabelu • Lungimea cablului • Kabellängd	m	1,5
Manufacturer's warranty Gwarancja producenta Herstellergarantie Garantie du fabricant Garantía del fabricante Garanzia del produttore Záruka výrobce Garanția producătorului Tillverkarens garanti	lat years Jahr(e) ans años anni Počet let ani år	2
Capacity adjustment • Regulacja wydajności • Kontrolle der Kapazität Réglage du débit • Ajuste de rendimiento • Regolazione della portata Regulace kapacity • Reglarea randamentului • Kapacitetsreglering		✔

(*) the voltage of the device stated on the product label
napięcie urządzenia podane na etykiecie wyrobu
die auf dem Produktetikett angegebene Spannung des Geräts
la tension de l'appareil indiquées sur l'étiquette du produit
el voltaje del dispositivo indicado en la etiqueta del producto
la tensione del dispositivo indicate sull'etichetta del prodotto
napětí zařízení uvedené na výrobním štítku
tensiunea dispozitivului menționate pe eticheta produsului
spänningen för enheten som anges på produktetiketten

1

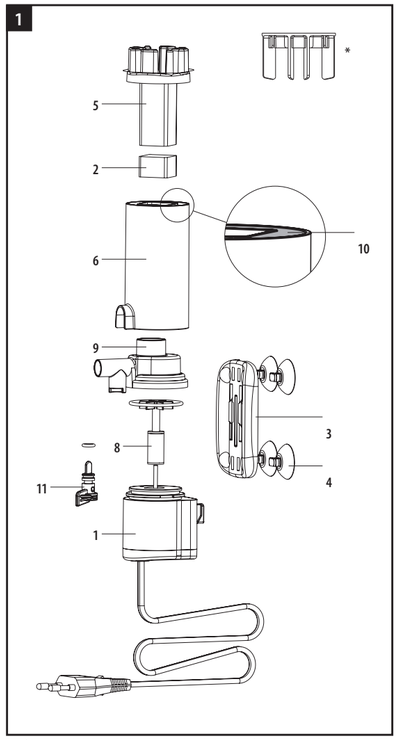

* safety cover not included • nakładka zabezpieczająca nie stanowi części zestawu • sicherheitsabdeckung nicht enthalten • couvercle de sécurité non inclus • funda de seguridad no incluida • copertura di sicurezza non inclusa • bezpečnostní kryt není součástí dodávky • husa de siguranta nu este inclusa • säkerhetsskydd ingår ej

2

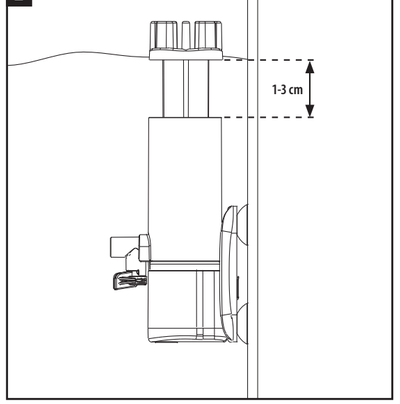

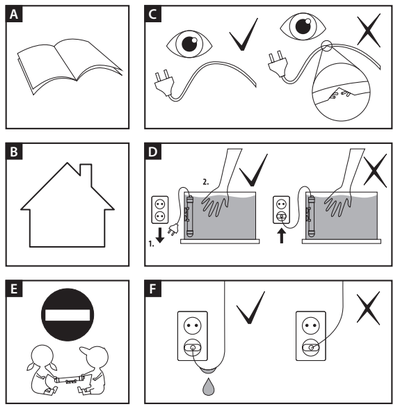

ENG — INSTRUCTION MANUAL

Dear Customer, we thank you for purchasing our product. We are convinced that you will be satisfied with its operation. We ask you to read the instruction manual carefully before using the product to avoid any potential problems.

INTENDED USE. The SAS FILTER 500 is a surface filter for freshwater aquaria. It effectively removes sediment and small plant elements from water surface, thus improving gas exchange and promoting water filtration and aeration. The SAS FILTER 500 is equipped with a 4.4 W energy-saving pump with a max. 500 l/h capacity with steeples adjustment for efficient use in tanks from 20 to 500 litres.

CONDITIONS OF SAFE USAGE

The device you purchased was manufactured in conformity with all safety standards currently in force on the area of European Union. For long lasting and safe usage please read the safety conditions below:

1. Before the installation and every starting of the device, carefully read this installation and maintenance manual (fig. A).
2. The device is meant for use exclusively for the intended purpose and indoors only (fig. B).
3. The non-detachable power supply cord is not replaceable. If the cord is damaged, thedevice must be discarded.
4. The device should only be connected to the mains system whose rated voltage corresponds to that indicated on the device (fig. C).
5. CAUTION: Always disconnect the appliance from the supply before assembling, disassembling or cleaning (fig. D).
6. This appliance can be used by children older than 3 years and above and persons with reduced physical, sensory or mental capabilities or lack of experience and knowledge if they have been given supervision or instruction concerning use of the appliance in a safe way and understand the hazards involved. Cleaning and user maintenance shall not be carried out by children without supervision. Children shall not play with the appliance (fig. E).
7. CAUTION! The power cord should be connected to the electric grid in the way presented on fig. F, so that a part of the cord hangs freely below the ballast. The objective is to prevent potential flooding of the ballast with water in case of it condensing on the power cord.

INSTALLATION, STARING UP AND ADJUSTMENT. Rinse the sponge cartridge (2) under cold running water before first use. Installation and components in figure 1. Install the device on the aquarium glass using the supplied bracket with suction cups (3 and 4) so that the float (5) protrudes 1 to 3 cm from the filter chamber (6). (Refer to the installation procedure in figure 2). This will help the device operate effectively even when the water level drops due to evaporation. NOTE: When installing the filter in the aquarium for the first time, it is advisable to set the regulator to the minimum level to prevent air being sucked into the unit chamber. After connecting the filter supply line, adjust the desired capacity, depending on your needs and the size of the tank, using the flow regulator (11).

MAINTENANCE. NOTE: Ensure that the unit is disconnected from the power supply before starting any maintenance work. Before starting any maintenance work, after disconnecting the SAS FILTER 500 from the power supply and removing the unit from the aquarium, remove the float (5) from the sleeve (6), remove the sponge (10) beneath the float and pour out the water from the sleeve into the aquarium. To maintain proper filter performance, the impeller chamber should be cleaned regularly of any deposits that may accumulate during operation. To do this, slide the pump (1) out of the sleeve (6), then turn the impeller chamber (9) to take it out, remove the impeller (8), clean the impeller and impeller chamber gently, and finally assemble the pump in reverse order. Once the impeller is placed on the axle it should rotate without any resistance. To clean the sponge cartridge (2), slide the filter sleeve (6) out of the impeller chamber, remove the float (5) and then gently push the sponge cartridge (2) out of the chamber in the sleeve. Finally, assemble the filter in reverse order. It is advisable to clean the sponge whenever you notice a decrease in filter performance. The recommended frequency of cleaning the sponge cartridge is once a week, when changing the aquarium water.

DISASSEMBLY AND DISPOSAL. It is forbidden to dispose of used electric and electrical equipment in a trash bin. Segregating and proper utilization of this kind of waste leads to conserving the resources of natural environment The user is responsible for delivering the used product to a specialized collection point where it will be accepted free of charge. You can obtain information about such a facility at the local authorities at the product seller.

GUARANTEE CONDITIONS. The manufacturer grants a 24 month guarantee beginning on the date of purchase. The guarantee covers defects arising from manufacturer fault i.e. defective materials or assembly errors. It does not cover damage due to user's fault caused by improper handling of the device or using the device for purposes discordant its destination. Attention: any modification or disassembly attempt exceeding normal usage and maintenance cause the guarantee void. In case of noticing improper operation of the device send it with filled out warranty card to the manufacturer or distributor address. The conformity of the production date stamped on the product and written in the guarantee card is a prerequisite for accepting the guarantee. The following warranty conditions do not exclude, limit or suspend user's rights derived from discrepancy of the merchandise with the agreement. The guarantee is limited to repair or replacement of the unit only and does not cover consequential loss or damage to animate or inanimate objects.

PL — INSTRUKCJA OBSŁUGI

Szanowni Państwo, dziękujemy za zakup naszego produktu. Jesteśmy przekonani, że będą Państwo usatysfakcjonowani z jego działania. Aby uniknąć jakichkolwiek problemów związanych z jego użytkowaniem prosimy o uprzednie uważne zapoznanie się z poniższą instrukcją.

ZASTOSOWANIE. SAS-500 SKIMMER to filtr powierzchniowy przeznaczony do akwariów słodkowodnych. Skutecznie usuwa osady i drobne elementy roślin z tafli wody, dzięki czemu poprawia wymianę gazową i wspiera proces filtracji i napowietrzania wody. SAS-500 SKIMMER został wyposażony w energooszczędną pompę o mocy 4,4W i wydajności max. 500 l/h z płynną regulacją, co gwarantuje efektywne działanie w zbiornikach od 20 do 500 litrów.

WARUNKI BEZPIECZNEGO UŻYTKOWANIA

Zakupione przez Państwa urządzenie zostało wykonane zgodnie z aktualnymi normami bezpieczeństwa obowiązującymi na terenie Unii Europejskiej. Dla jego długotrwałego i bezpiecznego użytkowania prosimy o zapoznanie się z poniższymi warunkami bezpieczeństwa:

1. Przed instalacją i każdym uruchomieniem urządzenia należy dokładnie zapoznać się z niniejszą instrukcją obsługi i montażu (rys. A).
2. Urządzenie przystosowane jest do użytkowania tylko w pomieszczeniach zamkniętych i wyłącznie zgodnie z przeznaczeniem (rys. B).
3. Urządzenie może być zasilane wyłącznie z sieci elektrycznej o napięciu znamionowym podanym na urządzeniu.
4. Przewód zasilający nieodłączalny nie może być wymieniony. Jeżeli przewód ulegnie uszkodzeniu, sprzęt staje się bezużyteczny (rys. C).
5. OSTRZEŻENIE: Należy zawsze odłączyć urządzenie od zasilania przed montażem, demontażem lub czyszczeniem (rys. D).
6. Dzieci w wieku powyżej 3 lat oraz osoby o ograniczonych możliwościach fizycznych, sensorycznych bądź umysłowych i nieposiadające odpowiedniego doświadczenia lub wiedzy mogą korzystać z urządzenia pod nadzorem, jeśli zapewniono im wskazówki dotyczące bezpiecznego użytkowania urządzenia oraz rozumieją związane z tym zagrożenia. Dzieci nie mogą wykonywać czyszczenia ani konserwacji bez nadzoru. Dzieci nie powinny bawić się urządzeniem (rys. E).
7. UWAGA! Przewód zasilający należy podłączyć do sieci elektrycznej w sposób zaprezentowany na rys. F tak, aby odcinek przewodu swobodnie zwisał poniżej wtyczki. Ma to na celu zapobieżenie ewentualnego zalania wtyczki wodą w przypadku jej skraplania się na przewodzie przyłączeniowym.

MONTAŻ, URUCHOMIENIE I REGULACJA. Przed pierwszym użyciem należy opłukać wkład gąbkowy (2) pod zimną, bieżącą wodą. Sposób montażu i numeracja elementów rys. 1. Urządzenie należy zamontować na szybie akwarium za pomocą dołączonego uchwytu z przyssawkami (3 i 4) w taki sposób, aby pływak (5) wystawał na 1 do 3 cm z tulei (6). (Sposób mocowania pokazany jest na rysunku nr. 2). Dzięki temu, urządzenie będzie efektywnie pracować nawet gdy obniży się poziom wody w wyniku odparowania. UWAGA: Podczas pierwszej instalacji filtra w akwarium zaleca się ustawienie regulatora na minimalnym poziomie, aby zapobiec zassaniu powietrza do komory urządzenia. Po podłączeniu przewodu zasilającego filtra należy wyregulować pożądaną wydajność – w zależności od potrzeb i wielkości zbiornika – za pomocą regulatora przepływu (11).

KONSERWACJA. UWAGA: Przed rozpoczęciem wszelkich prac konserwacyjnych należy upewnić się, że urządzenie jest odłączone od źródła zasilania. Przed rozpoczęciem wszelkich prac konserwacyjnych – po odłączeniu SAS FILTER 500 od źródła zasilania i wyjęciu urządzenia z akwarium – należy wysunąć pływak (5) z tulei (6), usunąć znajdującą się pod pływakiem gąbkę (10) i wylać znajdującą się w tulei wodę do akwarium. Dla utrzymania odpowiedniej wydajności pracy filtra należy regularnie czyścić komorę wirnika z osadów, jakie mogą się gromadzić podczas pracy urządzenia. W tym celu należy wysunąć pompę (1) z tulei (6),następnie – obracając – zdjąć komorę wirnikową (9), wyjąć wirnik (8), przeczyścić delikatnie wirnik i komorę wirnikową, a na koniec złożyć pompę w odwrotnej kolejności. Po nałożeniu wirnika na oś powinien się on obracać bez żadnych oporów. W celu wyczyszczenia wkładu gąbkowego (2) należy wysunąć tuleję (6) filtra z komory wirnikowej, wyjąć pływak (5), a następnie wypchnąć delikatnie gąbkę (2) z komory w tulei. Na koniec należy złożyć filtr w odwrotnej kolejności. Zaleca się czyścić gąbkę każdorazowo po zaobserwowaniu spadku wydajności pracy filtra. Rekomendowana częstotliwość czyszczenia gąbki to raz w tygodniu, przy okazji podmiany wody w akwarium.

DEMONTAŻ I KASACJA. Zużytego sprzętu elektrycznego i elektronicznego nie należy wyrzucać do śmietnika. Selekcjonowanie i prawidłowa utylizacja tego typu odpadów przyczynia się do ochrony środowiska naturalnego. Użytkownik jest odpowiedzialny za dostarczenie zużytego sprzętu do wyspecjalizowanego punktu zbiórki, gdzie będzie on przyjęty bezpłatnie. Informację o takim punkcie można uzyskać u władz lokalnych lub w punkcie zakupu.

WARUNKI GWARANCJI. Producent udziela gwarancji na okres 24 miesięcy licząc od daty zakupu. Gwarancja obowiązuje na terenie Unii Europejskiej. Gwarancja obejmuje wyłącznie uszkodzenia powstałe z winy producenta, tj. wady materiałowe lub błędy montażowe, nie obejmuje natomiast uszkodzeń powstałych z winy użytkownika na skutek niewłaściwego obchodzenia się z urządzeniem lub też wykorzystania go do celów niezgodnych z jego przeznaczeniem. Uwaga: jakiekolwiek próby przeróbek lub demontażu sprzętu wykraczające poza zakres jego normalnego użytkowania i konserwacji powodują utratę gwarancji! W przypadku stwierdzenia nieprawidłowości działania urządzenia należy przesłać je wraz z wypełnioną kartą gwarancyjną na adres sprzedawcy lub producenta. Warunkiem uznania gwarancji jest zgodność daty produkcji wytłoczonej na produkcie z datą wypisaną na karcie gwarancyjnej. Niniejsze warunki nie wyłączają, nie ograniczają ani nie zawieszają uprawnień kupującego wynikających z niezgodności towaru z umową. Gwarancja jest ograniczona wyłącznie do naprawy lub wymiany samego urządzenia. Nie obejmuje ona skutków utraty lub zniszczenia jakichkolwiek innych obiektów.

DE — BEDIENUNGSANLEITUNG

Geehrte Damen und Herren, wir bedanken uns für den Kauf unseres Produkts. Wir sind überzeugt, Sie werden zufrieden mit seiner Arbeit. Um jegliche Probleme in Verbindung mit seiner Benutzung zu vermeiden, bitten wir Sie, die folgenden Empfehlungen genau zu berücksichtigen.

ANWENDUNG. SAS FILTER 500 ist ein Oberflächenfilter für Süßwasseraquarien. Er entfernt effektiv Sedimente und kleine Pflanzenteile von der Wasseroberfläche, verbessert dadurch den Gasaustausch und fördert die Wasserfiltration und -belüftung. SAS FILTER 500 ist mit einer energiesparenden 4,4W-Pumpe mit einer maximalen Leistung von 500 l/h mit stufenloser Regelung ausgestattet, sodass ein effektiver Betrieb in Becken von 20 bis 500 Litern gewährleistet ist.

SICHERHEITSVORSCHRIFTEN

Die durch Sie gekaufte Einrichtung ist entsprechend der zur Zeit geltenden Sicherheitsnormen der Europäischen Union hergestellt worden. Zwecks ihrer dauerhaften und sicheren Benutzung dieser Heizer bitten wir Sie, die folgenden Sicherheitsbedingungen unbedingt zu berücksichtigen:

1. Machen Sie sich vor dem Einbau und jeder Inbetriebsetzung genau mit dieser Montage- und Bedienungsanleitung vertraut (Zeichn. A).
2. Die Vorrichtung wurde gedacht fur Nutzung ausschliesslich in geschlossenen Raumen und ausschliesslich gemassderen Bestimmung (Zeichn. B).
3. Die Vorrichtung darf ausschlie.lich vom elektrischen Netz mit der auf dem Gehause der Vorrichtung angegebenen Nennspannung mit Strom versorgt werden.
4. Das Stromkabel ist nicht ausziehbar und kann nicht ausgetauscht werden. Sollte das Stromkabel mal kaput gehen, dann ist die Vorrichtung ganz hinuber und muss ausgetauscht werden, weil sie nutzlos ist (Zeichn. C).
5. Warnung: Trennen Sie das Gerät immer von der Stromversorgung, bevor Sie es zusammenbauen, auseinandernehmen oder reinigen (Zeichn. D).
6. Dieses Gerät kann von Kindern ab 3 Jahren und darüber sowie von Personen mit verringerten physischen, sensorischen oder mentalen Fähigkeiten oder Mangel an Erfahrung und Wissen benutzt werden, wenn sie beaufsichtigt oder bezüglich des sicheren Gebrauchs des Geräts unterwiesen wurden und die damit verbundenen Gefahren verstehen. Reinigung und Benutzerwartung dürfen nicht von Kindern ohne Aufsicht durchgeführt werden. Kinder dürfen nicht mit dem Gerät spielen (Zeichn. E).
7. ACHTUNG! Das Netzkabel ist auf die in Zeichn. F gezeigte Weise an das Stromnetz anzuschlie.en, so dass ein Teil der Leitung unbehindert unter dem Netzteil hangt. Dies verhindert die eventuelle Flutung des Netzteils mit Wasser bei einer Wasserkondensation am Anschlusskabel.

MONTAGE, INBETRIEBNAHME UND EINSTELLUNG. Spülen Sie den Schwammeinsatz (2) vor dem ersten Gebrauch unter fließendem kaltem Wasser aus. Montageverfahren und Nummerierung der Bauteile siehe Abb. 1. Das Gerät muss mit der mitgelieferten Halterung mit Saugnäpfen (3 und 4) so an der Aquarienwand befestigt werden, dass der Schwimmer (5) 1 bis 3 cm aus der Filterkammer (6) herausragt. (Die Befestigung ist in Abb. 2 dargestellt). Dadurch arbeitet das Gerät auch dann noch effektiv, wenn der Wasserstand aufgrund von Verdunstung sinkt. ACHTUNG: Bei der Erstinstallation des Filters im Aquarium ist es ratsam, den Regler auf die kleinste Stufe zu stellen, um zu verhindern, dass Luft in die Gerätekammer gezogen wird. Nach dem Anschluss der Filterzuleitung stellen Sie die gewünschte Kapazität – je nach Bedarf und Beckengröße – mit dem Durchflussregler (11) ein.

WARTUNG. ACHTUNG: Achten Sie darauf, dass das Gerät vor Beginn der Wartungsarbeiten von der Stromversorgung getrennt ist. Vor Beginn der Wartungsarbeiten – nachdem Sie den SAS FILTER 500 von der Stromversorgung getrennt und das Gerät aus dem Aquarium entfernt haben – nehmen Sie den Schwimmer (5) aus der Hülse (6), entfernen Sie den Schwamm (10) unter dem Schwimmer und geben Sie das Restwasser von der Hülse in das Aquarium. Um eine einwandfreie Filterleistung zu gewährleisten, sollte die Laufradkammer regelmäßig von Ablagerungen gereinigt werden, die sich während des Betriebs ansammeln können. Entfernen Sie dazu die Pumpe (1) von der Hülse (6), nehmen Sie dann – durch Drehen – die Laufradkammer (9) ab, entfernen Sie das Laufrad (8), reinigen Sie Laufrad und Laufradkammer vorsichtig und setzen Sie die Pumpe schließlich in umgekehrter Reihenfolge wieder zusammen. Sobald das Laufrad auf die Achse aufgesetzt ist, sollte es sich ohne Widerstand drehen. Zum Reinigen des Schwammeinsatzes (2) schieben Sie die Filterhülse (6) von der Laufradkammer, entfernen den Schwimmer (5) und drücken dann den Schwamm (2) vorsichtig von der Kammer in der Hülse. Montieren Sie den Filter schließlich in umgekehrter Reihenfolge. Es ist ratsam, den Schwamm immer dann zu reinigen, wenn Sie einen Leistungsabfall des Filters feststellen. Es wird empfohlen, den Schwamm einmal pro Woche zu reinigen, wenn das Aquarienwasser gewechselt wird.

ENTSORGUNG. Kein abgenutztes elektrisches und elektronisches Haushaltsgerät darf zum Hausmüll geworfen werden. Die Selektion und richtige Entsorgung solcher Abfälle trägt zum Schutz der natürlichen Umwelt bei. Der Benutzer ist verantwortlich für die Abgabe des abgenutzten Gerätes bei einer eingerichteten Sammelstelle oder einem Wertstoffsammelhof, wo es kostenlos entgegengenommen wird. Genauere Information über solcher Sammelstelle erhalten Sie bei Ihrer Gemeindeverwaltung oder Ihrem Händler.

GARANTIEBEDINGUNGEN. Der Hersteller leistet Ihnen ab Kaufsdatum eine Garantie für 24 Monate. Die Garantie schließt bloß Schäden ein, die von dem Schuld des Herstellers entstanden sind, das heißt Material- und Montagefehler. Sie erstreckt sich jedoch nicht auf Schäden, die durch Schuld des Benutzers – wie unsachgemäße Behandlung oder Benutzung des Gerätes für Zwecke, die nicht mit seiner Bestimmung übereinstimmen – entstanden sind. Achtung: Jeglicher Versuch eines Umbaus oder einer Auseinandersetzung der Einrichtung, der den Bereich ihrer normalen Benutzung und Wartung übertritt, bringt den Verlust der Garantie zur Folge! Bei Feststellung von Störungen im Betrieb der Einrichtung, soll sie, samt mit dem vom Verkäufer ausgefüllten Garantieschein an die Adresse des Verkäufers oder des Herstellers versandt werden. Eine Bedingung zur Anerkennung der Garantierechte ist die Übereinstimmung des auf dem Gerät geprägten Herstellungsdatums mit dem im Garantieschein eingeschriebenen Datum. Beim Fall, wenn die Ware dem Vertrag nicht entspricht, werden die daraus folgenden Rechte des Käufers durch diese Garantiebedingungen weder ausgeschlossen, noch beschränkt oder ausgesetzt. Die Garantie beschränkt sich ausschließlich auf die Reparatur oder Austausch selbst der Einrichtung. Sie erstreckt sich aber nicht auf die Folgen des Verfalls oder der Vernichtung jeglicher anderer Objekte.

FR — NOTICE D'EMPLOI

Chers clients, nous vous remercions pour l'achat de notre produit. Nous sommes persuadés que vous serez satisfaits de son fonctionnement. Pour éviter un problème quelconque lié à son utilisation nous vous prions de bien vouloir prendre connaissance de la notice d'emploi ci-dessous.

UTILISATION. SAS FILTER 500 est un filtre de surface pour les aquariums d'eau douce. Il élimine efficacement les sédiments et les petites restes de plantes de la surface de l'eau pour améliorer l'échange gazeux et favoriser la filtration et l'aération de l'eau. SAS FILTER 500 est équipé d'une pompe économe en énergie d'une puissance de 4,4 W et d'un débit maximal de 500 l/h avec un réglage en continu, ce qui garantit un fonctionnement efficace dans des réservoirs de 20 à 500 litres.

CONDITIONS D'UTILISATION EN SÉCURITÉ

L'appareil que sous venez d'acheter a été produit en accord avec les normes de sécurité en vigueur sur le territoire de l'Union Européenne. Pour assurer son fonctionnement de longue duré et en sécurité nous sous prions de prendre connaissance des consignes de sécurité ci-dessous:

1. Avant l'installation et chaque utilisation, lisez attentivement ce ma nuel d'utilisation et de montage (figure A).
2. L'appareil est concu pour une utilisation en interieur uniquement et exclusivement aux fins prevues (figure B).
3. L'appareil ne peut etre alimente que par le secteur avec une tension nominale indiquee sur l'appareil.
4. Le cable d'alimentation non-detachable ne peut pas etre remplace. Si le cable est endommage, l'appareil deviant inutile (figure C).
5. AVERTISSEMENT : Débranchez toujours l'appareil de l'alimentation électrique avant de le monter, de le démonter ou de le nettoyer (figure D).
6. Cet appareil peut être utilisé par des enfants de plus de 3 ans et par des personnes ayant des capacités physiques, sensorielles ou mentales réduites ou manquant d'expérience et de connaissances, à condition qu'elles aient reçu une surveillance ou des instructions concernant l'utilisation de l'appareil en toute sécurité et qu'elles comprennent les risques encourus. Le nettoyage et l'entretien par l'utilisateur ne doivent pas être effectués par des enfants sans surveillance. Les enfants ne doivent pas jouer avec l'appareil (figure E).
7. ATTENTION! Le cable d'alimentation doit etre raccorde au reseau electrique de facon montree a la figure F pour qu'il pende en dessous de l'alimentateur. Ceci a pour but d'eviter l'inondation de l'alimentateur dans le cas ou l'eau se condense sur le cable de raccordement.

INSTALLATION, MISE EN SERVICE ET RÉGLAGE. Avant la première utilisation rincez la cartouche filtrante en éponge (2) à l'eau courante froide. Méthode d'assemblage et numérotation des composants Fig. 1. L'appareil doit être fixé sur une vitre de l'aquarium à l'aide du support avec ventouses (3 et 4) fourni, de manière à ce que le flotteur (5) dépasse de 1 à 3 cm la chambre de filtration (6). (La méthode de fixation est illustrée en Fig. 2). Ainsi, le dispositif continuera à fonctionner efficacement même lorsque le niveau d'eau baisse suite à l'évaporation. REMARQUE : Lors de la première installation du filtre dans l'aquarium, il est conseillé de positionner le régulateur au niveau minimum afin d'éviter l'aspiration d'air dans la chambre du dispositif. Après avoir raccordé le câble d'alimentation du filtre, réglez le débit souhaité, en fonction de vos besoins et de la taille du réservoir, à l'aide du régulateur de débit (11).

ENTRETIEN. REMARQUE : Avant de commencer toute opération d'entretien, assurez-vous que le dispositif est débranché de l'alimentation électrique. Avant de commencer toute opération d'entretien, après avoir débranché SAS FILTER 500 de l'alimentation électrique et retiré le dispositif de l'aquarium, retirez le flotteur (5) du manchon (6), enlevez la mousse (10) située sous le flotteur et versez l'eau du manchon dans l'aquarium. Pour maintenir de bonnes performances du filtre, la chambre de rotor doit être nettoyée régulièrement de tous les dépôts qui peuvent s'accumuler pendant le fonctionnement du dispositif. Pour ce faire, faites glisser la pompe (1) hors du manchon (6), ensuite enlevez la chambre de rotor (9) en la tournant, retirez le rotor (8), nettoyez délicatement le rotor et la chambre de rotor, et enfin assemblez la pompe dans l'ordre inverse. Une fois que le rotor est placé sur l'axe, il doit tourner sans aucune résistance. Pour nettoyer la cartouche filtrante en éponge (2), faites glisser le manchon (6) du filtre hors de la chambre de rotor, retirez le flotteur (5), puis poussez doucement la mousse (2) en dehors de la chambre dans le manchon. Enfin, installez le filtre dans l'ordre inverse. Il est conseillé de nettoyer la mousse dès que vous constatez une diminution des performances du filtre. La fréquence recommandée du nettoyage de la mousse est d'une fois par semaine, lors du changement de l'eau de l'aquarium.

DÉMONTAGE ET DÉMOLITION. Les appareils électroménagers et électroniques usés ne doivent pas être jetés à la poubelle. Le triage et le recyclage des appareils de ce type contribuent à la préservation de l'environnement. L'utilisateur est responsable d'amener l'appareil usé au point de collecte spécialisé où l'appareil sera reçu gratuitement. La liste de ces points de collecte peut être obtenue auprès des autorités locales ou du vendeur du produit.

CONDITIONS DE GARANTIE. Le fabricant accorde une garantie pour une période de 24 mois à compter de la date de l'achat. La garantie couvre les détériorations dues aux vices de matériaux et de fabrication, elle ne couvre pas le détériorations dues au mauvais maniement de l'appareil par l'utilisateur ou à l'utilisation autre que celle prévue par le fabricant. Attention : toute tentative de remaniement ou de démontage de l'appareil au delà de l'utilisation et l'entretien normal provoquent la déchéance de la garantie. Dans le cas de la constatation d'un mauvais fonctionnement de l'appareil, il faut l'envoyer accompagné de la carte de garantie dûment remplie à l'adresse du fabricant ou du distributeur. La condition de la reconnaissance de la garantie est la concordance de la date de fabrication indiquée sur le produit avec la date indiquée sur la carte de garantie. Les conditions de garantie ci-dessus ne limitent pas ni suspendent les droits de l'acheteur découlant du désaccord entre le produit et le contrat d'achat. La garantie se limite a la reparation ou au remplacement de l'appareil seulement et ne s'applique pas aux pertes ni aux dommages indirects causes aux objets animes ou inanimes.

ES — LAS INSTRUCCIONES DE USO

Estimados Señores, les damos las gracias por la compra de nuestro producto. Estamos seguros que estarán satisfechos con su funcionamiento. Para evitar cualquier problema relacionado con su uso le pedimos que lean atentamente estas instrucciones de uso.

USO. SAS FILTER 500 es un filtro de superficie para acuarios de agua dulce. Elimina eficazmente los sedimentos y los pequeños elementos vegetales de la superficie del agua, mejorando así el intercambio de gases y favoreciendo la filtración y la aireación del agua. El SAS FILTER 500 está equipado con una bomba de 4,4 W, eficiente desde el punto de vista energético, con un rendimiento máximo de 500 l/h con ajuste continuo, que garantiza un funcionamiento eficaz en depósitos de 20 a 500 litros.

LAS CONDICIONES DE SEGURIDAD

El aparato que han elegido ha sido diseñado de acuerdo a las normas de seguridad vigentes de la Unión Europea. Para un largo y seguro uso del aparato les pedimos que lean atentamente las siguientes condiciones de seguridad:

1. Antes de instalar el dispositivo y antes de cada puesta en marcha, leer atentamente este manual de montaje y uso (dibujo A).
2. El aparato está adaptado para el funcionamiento en recipientes cerrados y solamente de acuerdo a su destinación (dibujo B).
3. El aparato debe estar conectado a la red de corriente eléctrica de una tensión nominal señalada en el aparato y en los datos técnicos.
4. Queda prohibido utilizar una resistencia dañada o una resistencia con cable de alimentación dañado. El cable de alimentación forma parte integral del dispositivo y no puede ser reemplazado. Si el cable resulta dañado, el dispositivo debe ser desechado (dibujo C).
5. Antes de montar, desmontar o limpiar el dispositivo, siempre desconéctelo de la fuente de alimentación (dibujo D).
6. Este dispositivo puede ser utilizado por niños mayores de 3 años y personas con facultades físicas, sensoriales o mentales reducidas, o sin experiencia ni conocimientos, siempre que se encuentren bajo supervisión o reciban instrucciones acerca del uso seguro del dispositivo y entiendan los riesgos relacionados. Los trabajos de limpieza y mantenimiento a cargo del usuario no deberán encargarse a niños sin supervisión. Los niños no deben jugar con el dispositivo (dibujo E).
7. iATENCION! El cable de alimentacion se ha de enchufar a la red de corriente electrica de forma presentada en el dibujo I, de forma que una parte del cable cuelgue libremente por debajo del alimentador. Esto previene el posible humedecimiento del alimentador en caso de que el agua se condense en el cable.

MONTAJE Y AJUSTE. El modo de fijacion en el acuario se presenta en la cara principal y en el embalaje. El soporte (11), junto con las ventosas (12) y el colgador (13) permite colgar el filtro en cualquier altura de manera rapida y facil. El ajuste de caudal se realiza dando vuelta al regulador de caudal (4). Mediante el manubrio del regulador (14) es posible regular la aireacion. Tambien el chorro de agua se puede volver en diferentes direcciones gracias a la terminacion de direccion (7) y mediante el giro de la camara de rotor (9).

MANTENIMIENTO. Las bombas del tipo CIRCULATOR son acionados por un motor hermetico, sincronico que tiene pocas exigencias en cuanto al mantenimiento. Por lo menos una vez al mes hay que limpiar el asiento de rotor. Para esto hay que: quitar tubito de aspiracion (10) quitar la lanza de aireacion (6) con la boquilla de direccion (7), quitar la camara de rotor (5), sacar el rotor (3), limpiar con cuidado el rotor (3) y el asiento de rotor en la caja (1) y a continuacion montar de manera inversa. Despues de colocar el rotor (3) en el eje, este rotor deberia girar sin ninguna resistencia.

EL DESMONTAJE Y LA CASACIÓN. El equipo eléctrico y electrónico desgastado no se debe tirar a la basura. La selección y el reciclaje correcto de estos aparatos ayuda a proteger el medio ambiente. El usuario es responsable de suministrar el aparato desgastado a un punto de recogida, donde será depositado gratuitamente. La información sobre los puntos de recogida se puede obtener de las autoridades locales o en los puntos de venta.

LAS CONDICIONES DE GARANTÍA. El productor concede una garantía por el período de 24 meses desde le fecha de la compra. La garantía abarca las averías causadas por el productor, es decir defectos del material o de montaje. La garantía no abarca deterioros resultado del uso indebido del aparato o también su uso de forma diferente a la que está destinado. Atención: cualquier intento de transformación o desmontaje del aparato que exceda el uso normal y la conservación del aparato provocan la pérdida de la garantía! En caso de determinar irregularidades en el funcionamiento del aparato hay que enviarlo junto con la tarjeta de garantía rellenada a la dirección del vendedor o del productor. La condición de aceptar la garantía es la concordancia entre la fecha de la producción impresa en el aparato y la fecha inscrita en la tarjeta de garantía. Estas condiciones no excluyen, limitan ni suspenden los derechos del comprador resultantes de la falta de concordancia del producto con el contrato. Esta garantía tiene validez unicamente si se presenta un comprobante de compra. La garantía se limita unicamente a la reparacion o al reemplazo del aparato y no cubre perdidas ni danos resultantes de los objetos animados o inanimados.

IT — ISTRUZIONE D'USO

Egregi Signori, grazie per aver scelto il prodotto AQUAEL. Siamo convinti che sarete soddisfatti del suo funzionamento. Per evitare ogni problema legato al suo utilizzo vi preghiamo di leggere attentamente le seguenti istruzioni.

UTILIZZO. SAS FILTER 500 è un filtro di superficie per acquari di acqua dolce. Rimuove efficacemente i sedimenti e i piccoli pezzi di piante dalla superficie dell'acqua per migliorare gli scambi gassosi e favorire la filtrazione e l'aerazione dell'acqua. SAS FILTER 500 è dotato di una pompa a risparmio energetico da 4,4 W con una portata massima di 500 l/h con regolazione continua, che garantisce un funzionamento efficiente in serbatoi da 20 a 500 litri.

CONDIZIONI PER USO SICURO. Il nuovo dispositivo e stato prodotto secondo le norme di sicurezza vigenti nell'Unione europea. Per la sua lunga durata e sicuro utilizzo, si prega di leggere le seguenti condizioni di sicurezza:

1. Prima di installare e di ogni avviemento del dispositivo leggere at tentamente questo manuale e l'installazione (disegno A).
2. Il dispositivo e progettato per l'uso in ambienti chiusi solo ed esclusivamente per lo scopo previsto (disegno B).
3. Cavo di alimentazione, fisso, non puo essere sostituito. Se il cavo e danneggiato, il disppositivo diventa inutile.
4. Il dispositivo puo essere alimentato solo dalla rete elettrica con tensione nominale indicata sullo stesso (disegno C).
5. ATTENZIONE: Scollegare sempre l'apparecchio dalla rete prima di montaggio, smontaggio o pulizia (disegno D).
6. Questo apparecchio può essere utilizzato da bambini di età superiore a 3 anni e da persone con ridotte capacità fisiche, sensoriali o mentali o prive di esperienza e conoscenza se sono state supervisionate o istruite sull'uso dell'apparecchio in modo sicuro e comprendono i pericoli coinvolti. La pulizia e la manutenzione da parte dell'utente non devono essere eseguite da bambini senza supervisione. I bambini non devono giocare con l'apparecchio (disegno E).
7. ATTENZIONE! Il cavo di alimentazione va collegato alla rete di alimentazione nel modo indicato nel disegno F, in modo che un tratto di cavo penda libero sotto all'alimentatore, allo scopo di evitare il contatto dell'acqua con l'alimentatore, nel caso l'acqua si condense sul cavo di alimentazione.

MONTAGGIO, MESSA IN FUNZIONE E REGOLAZIONE. Prima del primo utilizzo sciacquare la cartuccia in spugna (2) sotto l-acqua corrente fredda. Metodo di montaggio e numerazione dei componenti Fig. 1. Il dispositivo deve essere installato sul vetro dell'acquario utilizzando la staffa con ventose (3 e 4) in dotazione, in modo che il galleggiante (5) sporga da 1 a 3 cm dalla camera del filtro (6). (Il metodo di fissaggio è mostrato nella Figura n. 2). Di conseguenza, il dispositivo continuerà a funzionare efficacemente anche quando il livello dell'acqua si abbassa a causa dell'evaporazione. ATTENZIONE: Quando il filtro viene