**НАЗНАЧЕНИЕ ИЗДЕЛИЯ И ЕГО СВОЙСТВА.** Аквариумный фильтр серии TURBO MINI, которую Вы приобрели, предназначена для прокачки воды и насыщения ее кислородом в пресноводном или морском аквариуме. Она может использоваться для принудительной циркуляции воды в аквариуме, а также для фильтров различного типа. Насыщение воды кислородом производится посредством:
- интенсивного движения воды у поверхности,
- Аэрационной насадки/Регулятора мощности потока (4) установленного на выходном отверстии.

Небольшие размеры, относительно большая мощность, возможность регулировки мощности, и прежде всего, простота конструкции делают аквариумный фильтр из серии TURBO MINI универсальной и удобной в эксплуатации.

## УСЛОВИЯ БЕЗОПАСНОЙ ЭКСПЛУАТАЦИИ

Приобретенное Вами устройство изготовлено в соответствии с нормами безопасности, действующими встранах Европейского Союза. Чтобы обеспечить долгосрочную и безопасную эксплуатацию изделия, обязательно ознакомьтесь со следующими условиями безопасности:

1. Перед установкой и каждым запуском устройства внимательно оз накомьтесь с данной инструкцией по установке и обслуживанию (рис. A).
2. Устройство предназначено для использования только в закрытых помещениях исключительно по назначению (рис. B).
3. Устройство можно подключать исключительно к электросети с номинальным напряжением, указанным на устройстве (рис. C).
4. Не допускается замена неразъемного кабеля питания. Если кабель поврежден, устройство не подлежит дальнейшей эксплуатации.
5. ВНИМАНИЕ: Перед выполнением работ по техническому обслуживанию устройства, находящегося в аквариуме или в садовом бассейне, отключите устройство от питания либо выключите его (рис. D).
6. Обслуживание устройства детьми в возрасте отвосьми лет и лицами с ограниченными физическими или умственными возможностями, а также лицами, у которых нет опыта обслуживания данного устройства, допускается под соответствующим надзором либо после предварительного инструктажа по безопасной эксплуатации устройства, в ходе которого будут осознаны риски, связанные с использованием данного оборудования. Устройство – не детская игрушка! Чистка и техническое обслуживание устройства детьми без присмотра не допускается (рис. E).
7. ВНИМАНИЕ! Сетевой кабель следует подсоединить к электросети так, как это изображено на рис. F – чтобы отрезок кабеля свободно свисал ниже уровня блока питания. Это предотвратит возможное залитие блока питания водой в случае ее конденсации на присоединительном проводе.

**МОНТАЖ И УСТАНОВКА.** Способ крепления в аквариуме представлен на титульной странице. Присоска (7) позволяет быстро и легко подвесить насос на любой высоте. ВНИМАНИЕ! На выходе из двигателя установлен аэрационная насадка/регулятор мощности потока (4), а затем водовод (9), как показано на рисунке 1. Регулировать расход можно путем вращения регулятора мощности. С помощью ручки регулятора (6) можно регулировать аэрацию. Поток воды на выпускном отверстии можно установить в разных направлениях путем вращения роторной камеры (3).

**КОНСЕРВАЦИЯ.** Аквариумный фильтр TURBO MINI приводится в движение с помощью водонепроницаемого синхронного двигателя, который обладает низкими требованиями к техническому обслуживанию. Не реже одного раза в месяц следует чистить роторное гнездо. Для этого необходимо роторную камеру вместе с засасывающей трубкой (b) повернуть против часовой стрелки, вынуть ротор (c), прочистить аккуратно ротор (c) и роторное гнездо в роторе в корпусе (d), а затем сложить в обратном порядке. выполнить выше указанные действия в обратном порядке. После того, как будет установлен ротор (c) на ось, проверить, чтобы он вращался без сопротивления.

**ДЕМОНТАЖ И ЛИКВИДАЦИЯ.** Использованное электрическое и электронное бытовое оборудование нельзя выбрасывать в мусорные ящики. Селекция, сбор и надлежащая утилизация отходов такого типа оберегает ценные ресурсы окружающей среды. Отходы электрического и электронного оборудования могут содержать опасные вещества. Правильная утилизация использованного оборудования позволит избежать потенциального негативного воздействия на окружающую среду и здоровье. Пользователь несет ответственность за доставку использованного оборудования в специализированный пункт сбора, где его примут бесплатно. Информацию о таких пунктах можно получить в пункте продажи или сервисном пункте изготовителя.

**ГАРАНТИЙНЫЕ УСЛОВИЯ.** Изготовитель предоставляет гарантию на срок 24 месяцев, считая от даты продажи. Гарантия распространяется на повреждения, возникшие по вине изготовителя, т.е. дефекты материалов или ошибки при заводской сборке. Гарантия распространяется только на устройство и не предусматривает ответственности за установку биологического равновесия и жизнеспособность водоема и его обитателей. Гарантия не распространяется на повреждения, возникшие из-за неправильной эксплуатации устройства или использования не по назначению. Внимание! Любые попытки внесения конструкционных изменений или разборка устройства, выходящие за пределы его нормальной эксплуатации или ухода, влекут за собой потерю гарантии! В случае обнаружения неправильной работы устройства, необходимо выслать его вместе с заполненным продавцом гарантийным талоном по адресу изготовителя или дистрибьютора. Условием принятия гарантии является соответствие даты изготовления, указанной на продукте, дате, указанной на гарантийном талоне. Настоящие гарантийные условия не исключают, не ограничивают и не приостанавливают прав покупателя, вытекающих из несоответствия товара условиям договора. Если неисправность связана с заводским браком, сервисная служба принимает решение, каким способом могут быть устранены выявленные недостатки – с помощью ремонта или замены неисправного прибора. Срок действия гарантии, указанный в гарантийном талоне при этом не меняется. В случае замены неисправного прибора на новый, срок действия гарантии не продлевается, а в гарантийном талоне делается отметка о замене.

Гарантийный ремонт и сервисное обслуживание.
Сервис Россия:
e-mail: aquael-service@ya.ru
vk.com/aquaelrus

## ES MANUAL DE USUARIO

Estimados Senores, gracias por comprar un producto AQUAEL. Estamos convencidos de que estarán satisfechos de su compra y su funcionamiento. Para evitar cualquier problema relacionado con su uso le pedimos que lean atentamente estas instrucciones de uso.

**DESTINACION DE PRODUCTO Y SUS PROPIEDADES.** La filtro de acuario del tipo TURBO MINI que ustedes han comprado sirve para bombear y airear el agua en el acuario de agua dulce y agua de mar. Puede utilizarse para forzar el flujo de agua en el acuario y tambien para diferentes tipos de filtros de acuario. La oxigenacion del agua se realiza a traves de:
- movimiento intensivo del agua en la superficie,
- capuchon de aireamiento/regulador de rendimiento (4) montada en la salida.

Las pequenas dimensiones, el rendimiento relativamente grande y la posibilidad de ajustar el caudal y, sobre todo, una construccion muy simple hacen que la filtro de acuario del tipo TURBO MINI es una bomba universal y muy util.

## CONDICIONES PARA UN USO SEGURO

El dispositivo adquirido ha sido fabricado atendiendo todas las normas de seguridad actuales, aplicables en todo el territorio de la Union Europea. Por favor, lean atentamente estas condiciones de seguridad, para un uso seguro y duradero del dispositivo:

1. Antes de instalar el dispositivo y antes de cada puesta en marcha, leer atentamente este manual de montaje y uso (dibujo A).
2. El dispositivo esta disenado para su uso en espacios cerrados, solamente para fines previstos (dibujo B).
3. El dispositivo debe ser conectado a red electrica con tension nominal indicada en el mismo (dibujo C).
4. El cable de alimentacion no puede ser sustituido. Si el cable queda danado, el dispositivo debe ser desechado.
5. ADVERTENCIA: Antes de realizar las tareas de mantenimiento del equipo de la pecera o estanque, desconectar el enchufe o apagar el dispositivo (dibujo D).
6. Este equipo puede ser utilizado por ninos mayores de 8 anos y personas con reducida capacidad fisica y mental, asi como, personas sin experiencia y conocimientos acerca del dispositivo, si se mantiene el control o instruye previamente a estas personas, en cuanto al uso Seguro del mismo y los riesgos inherentes a su uso. Los ninos no pueden jugar con este equipo. Los ninos no pueden realizar las tareas de limpieza y mantenimiento sin la supervision de un adulto (dibujo E).
7. !ATENCION! El cable de alimentacion se ha de enchufar a la red de corriente electrica de forma presentada en el dibujo F, de forma que una parte del cable cuelgue libremente por debajo del alimentador. Esto previene el posible humedecimiento del alimentador en caso de que el agua se condense en el cable.

**MONTAJE Y AJUSTE.** El modo de sujeción en el acuario se muestra en la portada. La ventosa (7) permite colgar la bomba a cualquier altura de forma rápida y sencilla. ¡ATENCIÓN! Se instala un capuchón de aireamiento/regulador de rendimientoen (4) la salida del motor y luego una guía de agua (9) como se muestra en la Figura 1. La capacidad puede ajustarse girando el regulador de capacidad. El mando del regulador (6) permite ajustar el aireador. El chorro de agua de la salida puede ajustarse en diferentes direcciones girando la cámara del rotor (3).

**MANTENIMIENTO.** La filtro de acuario del TURBO MINI la acciona un motor síncrono estanco, que requiere de muy poco mantenimiento. Al menos una vez al mes, limpia el casquillo del rotor, para ello: gira la cámara del rotor junto al tubo de succión (3) en sentido contrario a las agujas del reloj, retira el rotor (2), limpia suavemente el rotor (2) y el casquillo del rotor en el cuerpo (1), a continuación, móntalo en orden inverso. Una vez colocado el rotor (2) en el eje, éste debería girar sin oponer resistencia alguna.

**EL DESMONTAJE Y LA CASACION.** El equipo electrico y electronico desgastado no se debe tirar a la basura. La seleccion y el reciclaje correcto de estos aparatos ayuda a proteger el medio ambiente. Los residuos de aparatos eléctricos y electrónicos pueden contener sustancias peligrosas. La eliminación adecuada de los equipos usados evitará posibles efectos negativos sobre el medio ambiente y la salud. El usuario es responsible de suministrar el aparato desgastado a un punto de recogida, donde sera depositado gratuitamente. La informacion sobre los puntos de recogida se puede obtener de las autoridades locales o en los puntos de venta.

**LAS CONDICIONES DE GARANTÍA.** El productor concede una garantia por el periodo de 24 meses desde le fecha de la compra. La garantia abarca las averias causadas por el productor, es decir defectos del material o de montaje. La garantia no abarca deterioros resultado del uso indebido del aparato o tambien su uso de forma diferente a la que esta destinado. Atencion: cualquier intento de transformacion o desmontaje del aparato que exceda el uso normal y la conservacion del aparato provocan la perdida de la garantia! En caso de determinar irregularidades en el funcionamiento del aparato hay que enviarlo junto con la tarjeta de garantia rellenada a la direccion del vendedor. La condicion de aceptar la garantia es la concordancia entre la fecha de la produccion impresa en el aparato y la fecha inscrita en la tarjeta de garantia. Estas condiciones no excluyen, limitan ni suspenden los derechos del comprador resultants de la falta de concordancia del producto con el contrato. Esta garantia tiene validez unicamente si se presenta un comprobante de compra. La garantia se limita unicamente a la reparacion o al reemplazo del aparato y no cubre perdidas ni danos resultantes de los objetos animados o inanimados. Las presents estipulaciones no producen exclusion, limitacion o suspension de los derechos del comprador en caso de la no conformidad con el contrato. La garantia limitada cubre solo a la reparacion o el reemplazo del equipo. La garantia no cubre los efectos de perdida o de destruccion de cualquier otro objeto.

## IT MANUALE D`USO

Egregi Signori, grazie per aver scelto il prodotto AQUAEL. Siamo convinti che sarete soddisfatti del suo funzionamento. Per evitare ogni problema legato al suo utilizzo vi preghiamo di leggere attentamente le seguenti istruzioni.

**APPLICAZIONE.** La filtro per acquario della serie TURBO MINI che avete acquistato è utilizzata per il pompaggio e l'aerazione dell'acqua in acquari d'acqua dolce e salata. Può essere impiegata per forzare la circolazione dell'acqua nell'acquario, nonché per vari tipi di filtri per acquario, biologici, sotto sabbia, ecc. L'ossigenazione dell'acqua avviene attraverso:
- intenso movimento dell'acqua in superficie,
- aeratore/regolatore di portata (4) montato sull'uscita.

Le dimensioni ridotte, la resa relativamente elevata e la capacità di regolare la portata, e soprattutto la struttura semplice, rendono la filtro per acquariodella serie TURBO MINI universale e particolarmente utile.

## CONDIZIONI PER USO SICURO

Il nuovo dispositivo e stato prodotto secondo le norme di sicurezza vigenti nell'Unione europea. Per la sua lunga durata e sicuro utilizzo, si prega di leggere le seguenti condizioni di sicurezza:

1. Prima di installare e di ogni avviemento del dispositivo leggere at tentamente questo manuale e l'installazione (disegno A).
2. Il dispositivo e progettato per l'uso in ambienti chiusi solo ed esclusivamente per lo scopo previsto (disegno B).
3. Il dispositivo puo essere alimentato solo dalla rete elettrica con tensione nominale indicata sullo stesso (disegno C).
4. Cavo di alimentazione, fisso, non puo essere sostituito. Se il cavo e danneggiato, il dispposítivo diventa inutile.
5. ATTENZIONE: Prima di eseguire la manutenzione del materiale che si torova in acquario o in e piscina nel giardino si deve scollegare dalla rete di alimentazione tutto materiale sotto tensione (disegno D).
6. Questo dispositivo puo essere utilizzato da bambini di eta minima di 8 (otto) anni e da parte di persone con ridotte capacita fisiche, mentali e con la mancanza di esperienza e conoscenza del dispositivo, se verra fornita assistenza o formazione per l'uso delle attrezzature in modo sicuro e comprendesi i rischi associati. I bambini non dovrebbero giocare con il dispositivo. I bambini non possono eseguire le operazioni di manutenzizone oppure di pulizia del dispositivo senza la sorveglianza da parte delle persone adulte (disegno E).
7. ATTENZIONE! Il cavo di alimentazione va collegato alla rete di alimentazione nel modo indicato nel disegno F, in modo che un tratto di cavo penda libero sotto all'alimentatore, allo scopo di evitare il contatto dell'acqua con l'alimentatore, nel caso l'acqua si condense sul cavo di alimentazione.

**MONTAGGIO E REGOLAZIONE.** Il metodo di fissaggio nell'acquario viene mostrato nella pagina di copertina. La ventosa (7) consente di appendere la pompa rapidamente e facilmente a qualsiasi altezza. ATTENZIONE! Un aeratore/regolatore di portata (4) viene montato all'uscita del motore, seguito da un tappo di aerazione (5) e poi da un regolatore d'acqua (9) come mostrato nella figura 1. La portata può essere impostata ruotando il regolatore di portata. Tramite la manopola del regolatore (6) è possibile regolare l'aerazione. Il flusso d'acqua all'uscita può essere impostato in diverse direzioni ruotando la camera del rotore (3).

**MANUTENZIONE**. La filtro per acquario di TURBO MINI è azionata da un motore sincrono impermeabile con bassi requisiti di manutenzione. Almeno una volta al mese è necessario pulire l'alloggiamento del rotore. Almeno una volta al mese è necessario pulire l'alloggiamento del rotore. A tale scopo: rimuovere la camera del rotore con il tubo di aspirazione (3) ruotandola in senso antiorario, estrarre il rotore (2), e l'alloggiamento del rotore nel corpo (1), quindi rimontarlo eseguendo i passaggi precedenti in ordine inverso. Dopo aver posizionato il rotore (2) sull'asse, dovrebbe ruotare senza alcuna resistenza.

**SMONTAGGIO E SMALTIMENTO.** Le apparecchiature elettriche ed elettroniche usate non possono essere smaltite con i rifiuti domestici. La raccolta e lo smaltimento differenziati di questo tipo di rifiuti contribuisce alla difesa dell'ambiente naturale. I rifiuti di apparecchiature elettriche ed elettroniche possono contenere sostanze pericolose. Il corretto smaltimento delle apparecchiature usate eviterà potenziali effetti negativi sull'ambiente e sulla salute. L'utilizzatore ha la responsabilita di consegnare l'apparecchiatura usata in un punto di raccolta specializzato, dove sara preso in consegna gratuitamente. E' possible ottenere informazioni circa tali punti di raccolta presso le autorita locali, o presso il punto vendita.

**CONDIZIONI DI GARANZIA.** Il produttore fornisce una garanzia per un periodo di 24 mesi, a partire dalla data di acquisto. La garanzia copre esclusivamente i danni derivanti da colpa del produttore cioe i difetti dei materiali e gli errori di montaggio. Non copre i danni conseguenti all'utilizzo improprio del dispositivo, o all'utilizzo del dispositivo a scopi non conformi alla sua destinazione d'uso. Attenzione: ogni tentativo di modifica o di smontaggio del dispositivo che non rientra nell'ambito del normale utilizzo e manutenzione, provoca la perdita della garanzia! Nel caso venga rilevato un malfunzionamento, e necessario inviare il dispositivo all'indirizzo del venditore o del produttore, insieme alla carta di garanzia compilata. Condizione per il riconoscimento del diritto alla garanzia e la corrispondenza tra la data di produzione impressa sul prodotto e quella indicata sulla carta di garanzia. Le presenti condizioni non escludono, non limitano e non sospendono i diritti dell'acquirente derivanti dalla difformita tra il contratto. La garanzia e limitata unicamente alla riparazione o alla sostituzione del dispositivo stesso. La garanzia non comprende le conseguenze della perdita o della distruzione di qualsiasi altro oggetto.

## CS MANUÁL

Děkujeme Vám za nákup výrobku AQUAEL. Jsme přesvědčeni, že budete spokojeni s jeho fungováním. Abychom se vyhnuli jakýmkoliv problémům při jeho používání, prosíme Vás o přesné dodržování následujících pokynů.

**URČENÍ.** Akvarijní filtr TURBO MINI je určeno k čerpání a provzdušňování vody ve sladkovodních i mořských akváriích. Může být použito k zajištění cirkulace vody v akváriu a také s různými druhy akvarijních filtrů. Okysličování vody je zajištěno skrze:
- intenzivní pohyb vody poblíž hladiny,
- provzdušňovací nástavec (4) nasazený na výstupu.

Malé rozměry, poměrně vysoký výkon, možnost nastavení výstupu a především jednoduchá konstrukce jsou důvodem, proč má akvarijní filtr TURBO MINI univerzální charakter a je obvzlášť užitečné.

## BEZPEČNOSTNÍ POKYNY

Zařízení, které jste právě zakoupili, bylo vyrobeno v souladu se současně platnými bezpečnostními normami Evropské unie. Pro dlouhodobé a bezpečné používání tohoto topného tělesa prosím bezpodmínečně dodržujte následující bezpečnostní pokyny:

1. Před instalací a pokaždé před spuštěním zařízení se pozorně seznamte s tímto návodem k použití a montáži (obr. A).
2. Topné těleso smí být používáno pouze v místnostech a výlučně v souladu se svým určením (obr. B).
3. Zařízení smí být připojeno pouze ke zdroji elektrické energie se jmenovitým napětím uvedeným na zařízení a v technických údajích.
4. Neodpojitelný napájecí kabel nelze vyměnit. Pokud dojde k poškození kabelu, je zařízení nepoužitelné (obr. C).
5. Pokaždé než ponoříte ruku do vody, odpojte všechny elektrické přístroje, které se v akváriu nacházejí, od zdroje elektrické energie (obr. D).
6. Toto zařízení může být užíváno dětmi ve věku minimalne 8 let a osobami se sníženými fyzickými a mentálními schopnostmi a osobami bez zkušeností a znalosti zařízení, pokud bude zajištěn dohled nebo instruktáž ohledně užívání vybavení bezpečným způsobem a bude pochopeno související s tím nebezpečí. Děti by si neměly hrát s vybavením. Děti bez dohledu nemohou provádět čištění a údržbu zařízení (obr. E).
7. POZOR! Napajeci kabel připojte k elektricke siti způsobem znazorněnym na obr. F tak, aby část kabelu volně visela pod napajecim zdrojem. Učelem toho je zabranit připadnemuzaliti napajeciho zdroje vodou v případě jeji kondenzace na připojovacim kabelu.

**MONTÁŽ A REGULACE.** Způsob připevnění v akváriu je uveden na titulní stránce. Přísavka (7) umožňuje rychle a snadno zavěsit čerpadlo v jakékoliv výšce. UPOZORNĚNÍ! Na výstup z motoru se namontuje provzdušňovaci nastavec/ovladač vykonu (4) a potom směrovač vody (9), jak je znázorněno na obr. 1. Regulaci výkonu lze dosáhnout otočením regulátoru výkonu. Pomocí knoflíku regulátoru (6) je možné nastavit provzdušňování. Vodní proud na výstupu lze nastavit v různých směrech otáčením rotorové komory (3).

**ÚDRŽBA**. Akvarijní filtr TURBO MINI je poháněno vodotěsným synchronním motorkem, který má nízké požadavky na údržbu. Alespoň jednou měsíčně vyčistěte rotorové hnízdo následujícím způsobem: rotorovou komoru společně s nasávací trubicí (3) otočte proti směru hodinových ručiček, vyjměte rotor (2), opatrně očistěte rotor (2) a rotorové hnízdo v tělese (1) a následně vše opět složte v obráceném pořadí. Po nasazení rotoru (2) na nápravu by měl rotovat bez jakéhokoliv odporu.

**DEMONTAŽ A LIKVIDACE.** Opotřebovane elektricke a elektronicke zařizeni nelze vyhazovat do komunalniho odpadu. Tříděni a řadne zneškodňovani tohoto typu odpadů přispiva k ochraně životniho prostředi. Odpadní elektrická a elektronická zařízení mohou obsahovat nebezpečné látky. Správnou likvidací použitého zařízení se vyhnete potenciálním negativním dopadům na životní prostředí a zdraví. Uživatel je povinen předat použite zařizeni do specializovane sběrny, kde bude přijato zdarma. Informace o těchto sběrnach ziskate na mistnim obecnim uřadě nebo ve sběrně surovin.

**ZARUČNI PODMINKY.** Vyrobce poskytuje zaruku na dobu 24 měsiců ode dne zakoupeni. Zaruka zahrnuje vyhradně poškozeni vznikla vinou vyrobce, tj. materialove nebo montažni vady, nevztahuje se na poškozeni vznikla vinou uživatele v důsledku nespravneho použivani v rozporu s určenim zařizeni.
Upozorněni. Jakekoliv přestavby nebo demontaž zařizeni mimo běžne použivani a udržbu maji za nasledek ztratu zaruky! V připadě zjištěni chybne funkce zařizeni zašlete spolu s vyplněnym zaručnim listem na adresu prodejce. Podminkou pro uznani zaruky je shoda data vyroby uvedeneho na vyrobku s datem uvedenym na zaručnim listu. Tyto podminky nevylučuji, neomezuji ani nepodmiňuji opravněni kupujiciho v připadě rozdilnosti mezi zbožim a smlouvou.

## HU KEZELÉSI ÚTMUTATÓ

Tisztelt Hölgyeim és Uraim! Köszönjük az AQUAEL termékének megvásárlását. Meggyőződésünk, hogy elégedettek lesznek a működésével. A használatával kapcsolatos mindennemű probléma elkerülése végett tisztelettel kérjük, először is olvassa át figyelmesen az alábbi útmutatót.

**RENDELTETÉS.** A TURBO MINI akváriumi szűrő víz szivattyúzására és levegőztetésére szolgál tengeri és édesvízi akváriumban. Akváriumvíz keringetésére, valamint különböző típusú akváriumszűrőkkel használható. A víz levegőztetése az alábbi módon zajlik:
- víz intenzív mozgatása a felszín alatt,
- kimenetre felhelyezett levegőztető feltet/hatekonysag-szabalyozo (4).

A kompakt méretre, a nagy relatív hatékonyságra, a teljesítmény szabályozására és legfőbbképen az egyszerű felépítésre való tekintettel a TURBO MINI egy univerzális, különösen egyszerűen használható akváriumi szűrő.

## A BIZTONSÁGOS HASZNÁLAT FELTÉTELEI

Az Ön által megvásárolt berendezés az Európai Unió területén jelenleg érvényes biztonsági szabványok követelményeinek megfelelően készült. A tartós és biztonságos használata érdekében kérjük, ismerkedjen meg az alábbi biztonsági feltételekkel:

1. A berendezés felszerelése és minden egyes üzembe helyezése előtt pontosan meg kell ismerkedni a jelen használati és szerelési útmutatóval (Ábra. A).
2. A berendezés csupán zárt helyiségekben és kizárólag a rendeltetésének megfelelő célokra használható (Ábra. B).
3. A berendezés csak a rajta és a műszaki adatokban feltüntetett névleges feszültségű elektromos hálózatról üzemeltethető.
4. A le nem választható tápvezetéket nem szabad kicserélni. Ha a vezeték megsérült, a berendezés használhatatlanná vált (Ábra. C).
5. Mielőtt kezével a vízbe nyúlna, kérjük válassza le az akváriumban levő minden berendezést a villamos hálózatról (Ábra. D).
6. Ezt a berendezést a legalább 8. életévüket betöltött gyermekek vagy testi, szellemi lehetőségeikben korlátozott személyek, vagy tapasztalatlan és a berendezést nem ismerő személyek csak akkor használhatják, ha biztosítva van a felügyeletük, vagy a berendezés biztonságos használatára vonatkozó tájékoztatás, melynek során megértették a vele kapcsolatos veszélyeket. A gyermekeknek a berendezéssel nem szabad játszaniuk. A berendezés tisztítását és karbantartását gyermekek nem végezhetik felügyelet nélkül (Ábra. E).
7. FIGYELEM! A tapvezeteket az elektromos halozathoz a F. abran lathato modon kell csatlakoztatni, ugy, hogy a vezetek egy resze szabadon logjon a tapegyseg ala. Ennek celja az, hogy megakadalyozza a tapegyseg esetleges elarasztasat olyan esetben, amikor vizcseppek peregnek le a tapvezetek menten.

**BESZERELÉS ÉS BEÁLLÍTÁS.** Az akváriumra való rögzítés módja a címoldalon. A tapadókorong (7) lehetővé teszi a szivattyú gyors és egyszerű felfüggesztését bármilyen magasságban. FIGYELEM! A motor kimeneténél egy Levegőztető feltét/Hatékonyság-szabályozó (4), majd egy vízvezetőt (9) kell felszerelni az 1. ábrán látható módon. ábrának megfelelően. A szűrő kapacitása a teljesítményszabályozó elforgatásával állítható be. A szabályozógombbal (6) a levegőztetés állítható be. A kifolyó víz áramlása a rotorkamra (3) különböző irányba való elforgatásával állítható be.

**KARBANTARTÁS**. A TURBO MINI akváriumi szűrő vízálló szinkronmotor hajtja, melyet alacsony karbantartási szükséglet jellemez. Legalább havonta egyszer tisztítsa meg a rotorfoglalatot. E célból: vegye le rotorkamrát a szívócsővel együtt (3) az óramutató járásával ellentétes irányba való elforgatással, vegye ki a rotort (2), óvatosan tisztítsa meg a rotort (2) és a házban található rotorfoglalatot (1), majd fordított sorrendben szerelje össze. A rotornak (2) a tengelyre való felhelyezést követően ellenállás nélkül kell forognia.

**KISELEJTEZÉS ÉS ÚJRAHASZNOSÍTÁS.** Az elhasználódott elektromos és elektronikus készülékeket a háztartási szemétbe nem szabad kidobni. Az ilyen típusú hulladékok elkülönített gyűjtése és helyes újrahasznosítása hozzájárul a természetes környezet értékeinek védelméhez. Az elektromos és elektronikus berendezések hulladékai veszélyes anyagokat tartalmazhatnak. A használt berendezések megfelelő ártalmatlanításával elkerülhetők a környezetre és az egészségre gyakorolt lehetséges negatív hatások. A felhasználó felel az elhasznált készüléknek egy speciális gyűjtőhelyre való elviteléért, ahol azt térítésmentesen átveszik. Az ilyen gyűjtőhelyről információ nyerhető a helyi önkormányzati szerveknél vagy az eladás helyén.

**GARANCIAFELTÉTELEK.** A gyártó a vásárlástól számított 24 hónapos garanciát biztosít. A garancia kiterjed a gyártó hibájából felmerülő meghibásodásokra, azaz a szerelési és anyaghibákra, de nem vonatkozik a felhasználó hibájából keletkezett, a nem megfelelő kezelésből vagy a berendezésnek a rendeltetésétől eltérő más használatából keletkezett meghibásodásokra. Figyelem: a berendezésen bármilyen változtatás vagy a szétszerelés megkísérlése nem minősül normális használatnak vagy karbantartásnak, és az ilyenek a garancia elvesztését okozzák! Ha a berendezés működésének helytelenségét észleli, kérjük küldje el a berendezést – az eladó által kitöltött garancialevéllel együtt – a eladó címére. A garancia elismerésének feltétele a terméken feltüntetett és a garancialevélre beírt gyártási idők azonossága. Olyan esetben, ha az áru nem felel meg a szerződésnek, a jelen feltételek nem zárják ki, nem korlátozzák és nem függesztik fel a Vevő e tényből adódó jogait.

## SK NAVOD NA OBSLUHU

Vážení zákazníci, ďakujeme za kúpu výrobku AQUAEL. Sme presvedčení, že budete spokojní s jeho obsluhou. Aby ste sa vyhli akýmkoľvek problémom spojeným s jeho prevádzkovaním, pozorne sa oboznámte s týmto návodom.

**POUŽITIE.** Akváriový filter s TURBO MINI slúži na čerpanie a prevzdušňovanie vody v sladkovodnom a morskom akváriu. Môže byť používané na vynútenie obehu vody v akváriu, rovnako ako s rôznymi druhmi akváriových filtrov. Okysličovanie vody prebieha pomocou:
- intenzívneho pohybu vody pri povrchu,
- prevzdušňovaci nadstavec/regulator vykonnosti (4) nasadeného na výstupe.

Malé rozmery, pomerne nízka výkonnosť a možnosť regulácie výkonu, a predovšetkým jednoduchosť konštrukcie z akváriový filter TURBO MINI ČINÍ univerzálne zariadenie mimoriadne užitočné pri používaní.

## PODMIENKY BEZPEČNÉHO POUŽÍVANIA

Vami zakúpené zariadenie bolo vyrobené v súlade s aktuálnymi bezpečnostnými normami platnými na území Európskej únie. Pre jeho dlhodobé a bezpečné používanie žiadame o zoznámenie sa s nižšie uvedenými bezpečnostnými podmienkami:

1. Dôležité! Pred použitím si pozorne prečítajte. Uchovajte na použitie v budúcnosti. Pred inštaláciou a každým spustením zariadenia sa dôkladne zoznámte s týmto návodom na obsluhu a montáž (obr. A)
2. Zariadenie je prispôsobené na používanie len v uzatvorených miestnostiach a výhradne v súlade s určením (obr. B).
3. Zariadenie môže byť napájané výhradne z elektrickej siete s menovitým napätím a menovitou frekvenciou uvedenou na zariadení.
4. Neodpojiteľný napájací kábel nemôže byť vymenený. Pokiaľ sa kábel poškodí, zariadenie nemožno používať (obr. C).
5. VÝSTRAHA: Pred otvorením svietidla kvôli jeho údržbe odpojte napájanie. Pred vložením ruky do vody vždy odpojte od elektrického napájania všetky zariadenia, ktoré sa nachádzajú v nádrži (obr. D).
6. Toto zariadenie môže byť používané deťmi vo veku minimálne 8 rokov a osobami so zníženými fyzickými a psychickými schopnosťami a osobami s nedostatkom skúseností a bez znalosti prístroja, pokiaľ bude zaistený dohľad alebo inštruktáž ohľadom používania zariadenia bezpečným spôsobom tak, aby boli zrozumiteľné s tým spojené riziká. Deti sa so zariadením nesmú hrať. Deti bez dozoru nesmú robiť čistenie a údržbu zariadenia (obr. E).
7. POZOR! Napájací kábel pripojte k elektrickej sieti tak, ako je to zachytené na obr. F, aby kus kábla voľne visel pod zástrčkou. To má za cieľ zabrániť prípadnému zaplaveniu zástrčky vodou v prípade jej kondenzovania na pripojovacom kábli.

**MONTÁŽ A NASTAVENIE.** Spôsob pripevnenia v akváriu je zachytený na titulnej stránke. Prísavka (7) umožňuje rýchle a ľahké zavesenie čerpadla v ľubovoľnej výške. POZOR! Na výstupe z motora je namontovaný prevzdušňovací nadstavec/regulátor výkonnosti (4) a potom prívod vody (9), ako je znázornené na obrázku 1. Výkonnosť regulátora možno regulovať otočením regulátora výkonnosti. S pomocou kolieska regulátora (6) je možné nastavenie prevzdušňovania. Prúd vody na výstupe možno nastaviť v rôznych smeroch otáčaním rotorovej komory (3).

**ÚDRŽBA**. Filter z TURBO MINI je poháňaný vodotesným, synchrónnym motorčekom, ktorý má nízke nároky na údržbu. Minimálne raz mesačne očistite priestor rotora, kvôli tomu: vyberte komoru rotora spoločne s nasávacou rúrkou (3) jej otočením v protismere hodinových ručičiek, vytiahnite rotor (2), rotor (2) a priestor rotora v korpuse (1) jemne očistite a následne všetko zložte v opačnom poradí. Po nasadení rotora (2) na os by sa mal otáčať bez odporu.

**DEMONTÁŽ A LIKVIDÁCIA.** Opotrebované elektrické a elektronické zariadenia nesmiete v hadzovať spolu s komunálnym odpadom. Triedenie a správna likvidácia odpadu tohto druhu prispieva k ochrane životného prostredia. Odpad z elektrických a elektronických zariadení môže obsahovať nebezpečné látky. Správna likvidácia použitých zariadení zabráni potenciálnym negatívnym účinkom na životné prostredie a zdravie. Užívateľ je zodpovedný za odovzdanie opotrebovaných zariadení do špecializovanej zberne, kde bude bezplatne prijatý. Informácie o takejto zberni získate v miestnych orgánoch alebo v predajni.

**ZÁRUČNÉ PODMIENKY.** Výrobca udeľuje záruku na dobu 24 mesiacov, počítajúc odo dňa zakúpenia. Záruka sa vzťahuje na poškodenia vzniklé z viny výrobcu, tzn. vady materiálu alebo montážne chyby. Záruka sa nevzťahuje na poškodenia vzniklé z viny užívateľa z dôvodu nesprávneho zaobchádzania so zariadením alebo používaním zariadenia na účely nezhodné s jeho určením. Pozor: akýkoľvek pokus o úpravy alebo demontáž zariadenia mimo rámec jeho normálneho používania a údržby spôsobuje stratu záruky!
Za účelom opravy treba poslať zariadenie spolu s vyplneným záručným listom predávajúcim na adresu výrobcu alebo distributéra, či predajcu. Podmienkou uznania záruky je zhodnosť dátumu výroby vytlačenom na telese čerpadla s dátumom vytlačeným v záručnom liste. Tieto podmienky nevylučujú, neohraničujú ani neodkladajú práva kupujúceho vyplývajúcich z nezrovnalosti tovaru s dohodou. Záruka sa obmedzuje výhradne na opravu alebo výmenu samotného zariadenia. Nezahrňuje dôsledky stratenia alebo zničenia akýchkoľvek iných objektov.

**GUARANTEE CARD • KARTA GWARANCYJNA
GARANTIESCHEIN • FICHE DE GARANTIE
ГАРАНТИЙНЫЙ ТАЛОН • HOJA DE GARANTÍA
GARANZIA • ГАРАНЦИОННА КАРТА
ZÁRUČNÍ LIST • ΕΓΓΥΗΣΗ • JAMSTVENI LIST
GARANCIALAP • GARANTIEBEWIJS
FICHA DE GARANTIA • GARANŢIE
GARANTIKORT • ZÁRUČNÝ LIST
ГАРАНТІЙНИЙ ТАЛОН**

Date of selling • Data sprzedaży • Verkaufsdatum • Date de vente • Дата продажи • Fecha de venta
Data vendita • Дата на продажба • Datum prodeje • Ημερομηνίαπώλησης • Datum prodaje • Eladás dátuma
Verkoopdatum • Data de venda • Data vânzării • Försäljningsdatum • Dátum predaja • Дата продажу

Stamp & signature of seller • Stempel i podpis sprzedawcy • Stempel und Unterschrift des Händlers
Cachet et signature du vendur • Печать и подпись продавца • Sello y firma del vendedor
Timbro e firma del venditore • Печат и подпис на продавача • Razítko a podpis prodejce
Σφραγίδα και υπογραφή του πολήτη • Peat i potpis prodavca • Az eladó pecsétje és aláírása
Stempel en handtekening van de verkoper • Carimbo e assinatura do vendedor
Ştampila şi semnătura vânzătorului • Säljares stämpel och namnteckning • Pečiatka a podpis predajcu
Підпис та печатка продавця

**CLIENT REMARKS • UWAGI KLIENTA • BEMERKUNGEN DES KUNDEN • REMARQUES DU CLIENT
ЗАМЕЧАНИЯ КЛИЕНТА • COMENTARIOS DEL CLIENTE • COMMENTI DEL CLIENTE
ЗАБЕЛЕЖКИ НА КЛИЕНТА • POZNÁMKY ZÁKAZNÍKA • ΠΑΡΑΤΗΡΗΣΕΙΣ ΠΕΛΑΤΗ • NAPOMENE KLIJENTA
A FELHASZNÁLÓ MEGJEGYZÉSEI • OPMERKING VAN DE KLANT • OBSERVAÇÕES DO CLIENTE
OBSERVAŢIILE CLIENTULUI • KUNDANMÄRKNINGAR • POZNÁMKY ZÁKAZNÍKA • ПРИМІТКИ КЛІЄНТА**
Defect description: • Opis usterki: • Beschreibung des Fehlers: • Description du défaut:
Описание неисправности: • Descripción de avería: • Descrizione del guasto: • Описание на повредата:
Popis závady: • Περιγραφή της βλάβης: • Opis mane: • A hiba leírása: • Beschrijving van het defect:
Descrição da falha: • Descrierea defecţiunii: • Felbeskrivning: • Popis poruchy: • Опис браку:

**Gwarancja jest udzielana na okres dwóch lat od daty sprzedaży i obowiązuje na terenie Unii Europejskiej.**

AQUAEL®

# TURBO MINI

CE EAC

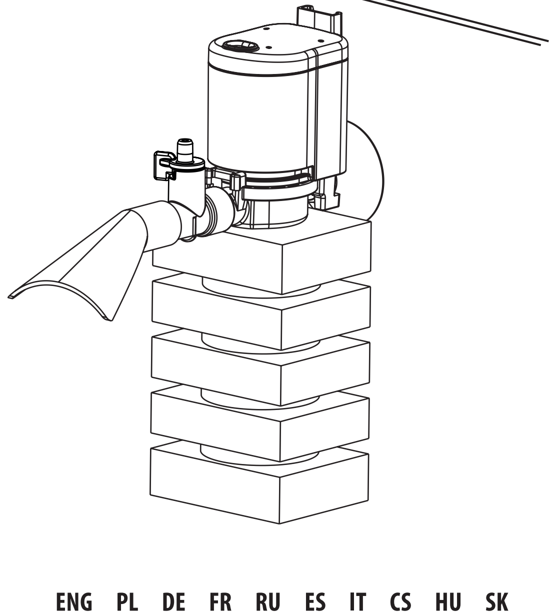

**ENG PL DE FR RU ES IT CS HU SK**

**AQUAEL Sp. z o. o.**
PL, 02-849 Warszawa, ul. Krasnowolska 50
www.aquael.com, e-mail: service@aquael.com

A / MULTI-6 / 2024-01-08

1

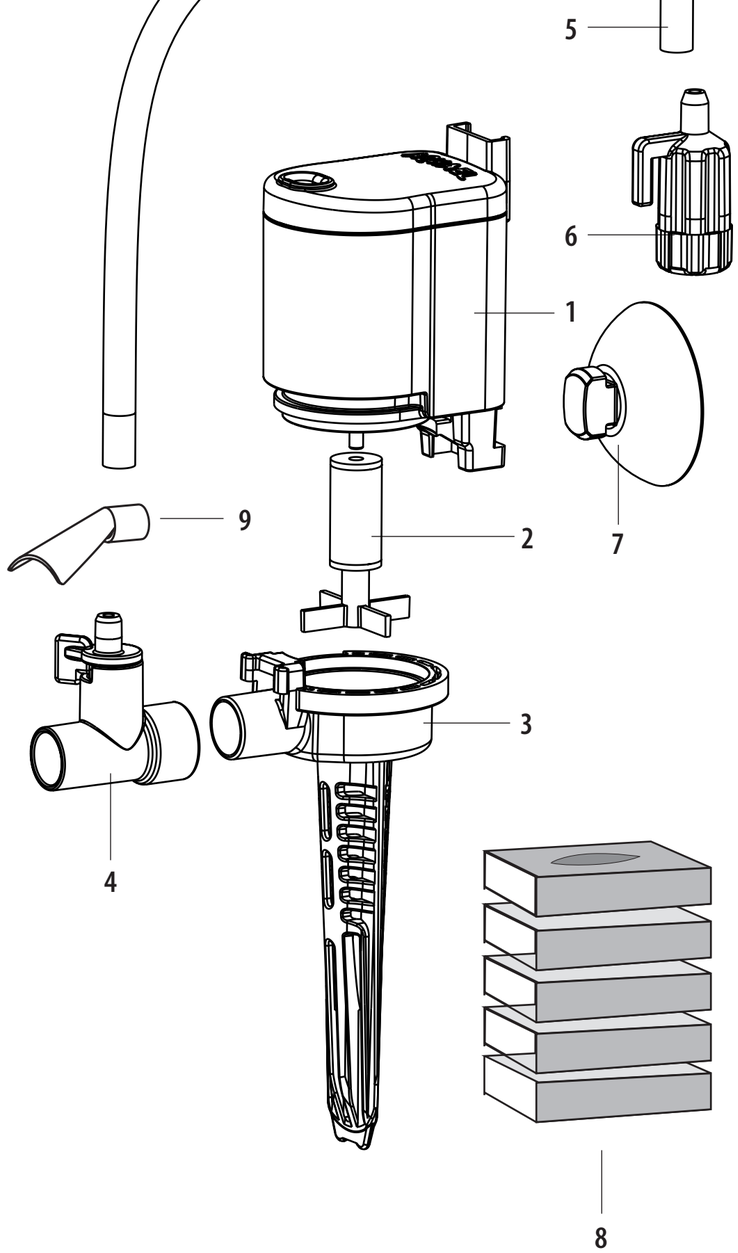


correct filter assembly sequence as shown in the figure above • prawidłowa kolejność złożenia filtra wg rysunku powyżej
korrekte Reihenfolge beim Zusammenbau des Filters wie in der Abbildung oben gezeigt • suivre l'ordre correct de montage du filtre comme indiqué dans la figure ci-dessus
правильный порядок сборки фильтра, как показано на рисунке выше • orden correcto de montaje del filtro como se muestra en la figura anterior
la sequenza corretta di installazione del filtro come mostrato nella figura qui sopra • správné pořadí montáže filtru podle výše uvedeného obrázku
a szűrő összeszerelésének megfelelő sorrendje a fenti rajzon látható • správne poradie skladania filtra podľa obrázku vyššie

**SPECIFICATIONS • DANE TECHNICZNE • TECHNISCHE DATEN • DONNEES TECHNIQUES**
**ТЕХНИЧЕСКИЕ ХАРАКТЕРИСТИКИ • DATOS TÉCNICOS • CARATTERISTICHE TECNICHE**
**TECHNICKÉ ÚDAJE • MŰSZAKI ADATOK 8 TECHNICKÉ PARAMETRE**

| TURBO | | MINI |
|---|---|---|
| Voltage • Napięcie • Spannung • Tension • Напряжение<br>Tensión • Tensione • Napětí • Feszültség • Napätie | V<br>В | [*] |
| Frequency • Częstotliwość • Frequenz • Fréquence<br>Частота • Frecuencia 8 Frequenza • Kmitočet • Frekvencia • Frekvencia | Hz<br>Гц | [*] |
| Wattage • Moc • Leistung • Puissance • Мощность<br>Potencia • Potenza • Příkon • Teljesítményfelvétel • Výkon | W<br>Вт | 4,4 |
| Maximum performance • Wydajność • Fördermenge<br>Efficacité • Производительность • Rendimiento<br>Portata • Výkon • Szivattyúzási teljesítmény • Výkonnosť | l/h<br>л/ч | 320 |
| Maximum water lift • Maksymalna wysokość podnoszenia<br>Maximale Förderhöhe • Hauteur de levage maximum<br>Максимальная высота подъема воды • Altura máxima de elevación<br>Altezza massima di sollevamento • Maximální výška zdvihu<br>Maximális emelési magasság • Maximálna výška zdvihnutia | cm<br>см | 65 |

[*] the voltage of the device stated on the product label
napięcie urządzenia podane na etykiecie wyrobu
die auf dem Produktetikett angegebene Spannung des Geräts
la tension de l'appareil indiquées sur l'étiquette du produit
напряжение и частота устройства, указанные на этикетке продукта
el voltaje del dispositivo indicado en la etiqueta del producto
la tensione del dispositivo indicate sull'etichetta del prodotto
napětí zařízení uvedené na výrobním štítku
A készülék feszültsége a termék címkéjén van feltüntetve
Napätie zariadenia je uvedené na štítku produktu

**LIST OF PARTS • LISTA CZĘŚCI • EINZELTEILE • COMPOSANTS • КОМПЛЕКТАЦИЯ**
**COMPONETES • COMPONENTI • KOMPONENTY • ALKATRÉSZEK • NÁHRADNÉ DIELY**

| | Part name • Nazwa detalu • Benennung des Teils • Nom de la pièce • Название части<br>Nombre del detalle • Nome di dettaglio • Názov dielu |
|---|---|
| 1 | Body of pump • Korpus pompki • Pumpenkorper • Corps de la pompe • Корпус помпы • Cuerpo de la bomba • Corpo della pompa • Těleso čerpadla • Szivattyúház • Korpus čerpadla |
| 2 | Rotor • Wirnik • Impeller • Rotor • Rotor • Ротор • Rotor • Rotore • Rotor • Forgórész • Rotor |
| 3 | Rotor Chamber with intake strainer • Komora wirnikowa z rurką zasysającą • Flugelradkammer mit Saughorn • Chambre du rotor avec tuyau d'aspiration • Крышка роторной камеры из префильтрующой насадкой • Cámara del rotor con tubo de succión • Camera del rotore con tubo di aspirazione • Rotorová komora s nasávací trubicí • Forgókamra szívócsővel • Komora rotora s nasávacou rúrkou |
| 4 | Venturi air intake/Flow regulator • Nasadka napowietrzająca/Regulator wydajności • Belüftungsinjektor/Durchfl usregler • Buse d'aeration/Régulateur du debit • Аэрационная насадка/Регулятор мощности потока • Capuchón de aireamiento/Regulador de rendimiento • Aeratore/Regolatore di portata • Provzdušňovací nástavec/Ovladač výkonu • Levegőztető feltét/Hatékonyság-szabályozó • Prevzdušňovací nadstavec/Regulátor výkonnosti |
| 5 | Air intake hose • Rurka napowietrzająca • Belüftungsschlauch • Tube a air • Шланг аэрации • Tubo de ventilación • Tubo di aerazione • Provzdušňovací trubice • Levegőztető cső • Prevzdušňovacia rúrka |
| 6 | Air regulator • Regulator napowietrzania • Belüftungsregler • Regulateur d'aeration • Заглушка-регулятор • Regulador de aireamiento • Regolatore di aerazione • Ovladač provzdušňování • Levegőztető - szabályozás • Regulátor prevzdušňovania |
| 7 | Suction cup • Przyssawka • Saugnapf • Ventouse • Присоска • Ventosa • Ventosa • Přísavka • Tapadókorong • Prísavka |
| 8 | Sponge • Gąbka • Schwamm • La mousse • Губка • La esponja • Spugna • Houbička • Szivacs • Špongia • Hubka |
| 9 | Flow deflector • Końcówka sterująca • Steueraufsatz • L'embout de direction • Управляющий наконечник<br>La punta de mando • Deviatore flusso • Průtokový deflektor • Vízsugár terelő • Riadiaca koncovka |

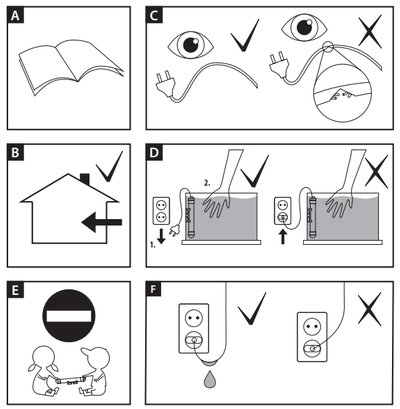


## ENG MANUAL

Thank you for choosing an AQUAEL product. We are confident that you will be satisfied with its performance. We ask you to read the instruction manual carefully before using the product to avoid any potential problems.

**PRODUCT DESTINATION AND PROPERTIES.** TURBO MINI filter, are intended for pumping and water circulation in fresh and salt water aquaria. They can be used for water circulation as well as for powering a variety of aquaria filters. Oxygenation of the water occurs:
- through intense agitation at the water's surface,
- through the venturi air intake/flow regulator (4) implemented on the water return.

Small size, generous output, and numerous accessories make TURBO MINI powerheads a unique value.

## SAFETY PRECAUTIONS

The device has been manufactured in full accordance with the currently binding EU safety standards. To ensure safe operationand a long lifecycle of this product, carefully read the following safety rules:

1. Before the installation and every starting of the device, carefully read this installation and maintenance manual (fig. A).
2. The device is meant for use exclusively for the intended purpose and indoors only (fig. B).
3. The device should only be connected to the mains system whose rated voltage corresponds to that indicated on the device (fig. C).
4. The non-detachable power supply cord is not replaceable. If the cord is damaged, thedevice must be discarded.
5. CAUTION: Before performing maintenance on a device placed in an aquarium or a garden pool, unplug or turn off the device (fig. D).
6. This device can be operated by children who are at least eight years of age, by persons with reduced physical or mental capabilities or persons with no prior experience with the device only under supervision or following an instruction on the safe operation of the device to ensure that the person is aware of any associated risks. The device is not a child's toy! Do not let children to clean or perform maintenance on the device without supervision (fig. E).
7. CAUTION! The power cord should be connected to the electric grid in the way presented on fig. F, so that a part of the cord hangs freely below the ballast. The objective is to prevent potential flooding of the ballast with water in case of it condensing on the power cord.

**INSTALLATION AND ADJUSTMENT.** The method of mounting in the aquarium is shown on the front page. The suction cup (7) allows for quick and easy installation of the pump at any height. CAUTION! Put venturi air intake/flow regulator (4) is fitted at the motor outlet and then a water guide (9) as shown in Figure 1. The output can be adjusted by turning the performance regulator. Aeration can be adjusted using the knob (6). The water jet at the outlet can be set in different directions by turning the rotor chamber (3).

**MAINTENANCE.** The TURBO MINI filter is driven by a waterproof, synchronous motor with low maintenance requirements. The rotor socket must be cleaned at least once a month. For this purpose: open the rotor chamber with the suction tube (3) by turning it counterclockwise, remove the rotor (2), gently clean the rotor (2) and the rotor socket in the body (1), and then reassemble the parts in reverse order. After being mounted on the axle the rotor (2) should rotate without any resistance.

**DISASSEMBLY AND DISPOSAL.** It is forbidden to dispose of used electric and electrical equipment in a trash bin. Segregating and proper utilization of this kind of waste leads to conserving the resources of natural environment. Waste electrical and electronic equipment may contain hazardous substances. Proper disposal of used equipment will avoid potential negative effects on the environment and health. The user is responsible for delivering the used product to a specialized collection point where it will be accepted free of charge. You can obtain information about such a facility at the local authorities at the product seller.

**WARRANTY CONDITIONS.** The manufacturer grants a 24 month guarantee beginning on the date of purchase. The guarantee covers defects arising from manufacturer fault i.e. defective materials or assembly errors. It does not cover damage due to user's fault caused by improper handling of the device or using the device for purposes discordant its destination. Attention: any modification or disassembly attempt exceeding normal usage and maintenance cause the guarantee void. In case of noticing improper operation of the device send it with filled out warranty card to the distributor address. The conformity of the production date stamped on the product and written in the guarantee card is a prerequisite for accepting the guarantee. The following warranty conditions do not exclude, limit or suspend user's rights derived from discrepancy of the merchandise with the agreement. The guarantee is limited to repair or replacement of the unit only and does not cover consequential loss or damage to animate or inanimate objects.

## PL INSTRUKCJA OBSŁUGI

Szanowni Państwo, dziękujemy za zakup produktu AQUAEL. Jesteśmy przekonani, że będą Państwo usatysfakcjonowani z jego działania. Aby uniknąć jakichkolwiek problemów związanych z jego użytkowaniem prosimy o uprzednie uważne zapoznanie się z poniższą instrukcją.

**PRZEZNACZENIE.** Filtr akwariowy TURBO MINI służy do pompowania i napowietrzania wody w akwarium słodkowodnym oraz morskim. Może być ona stosowana do wymuszenia obiegu wody w akwarium, jak również do różnego rodzaju filtrów akwariowych. Dotlenianie wody odbywa się poprzez:
- intensywny ruch wody przy powierzchni,
- nasadkę napowietrzającą/regulator wydajności (4) nałożoną na wylocie.

Niewielkie wymiary, stosunkowo duża wydajność i możliwość regulacji wydatku, a przede wszystkim prostota budowy czynią filtr TURBO MINI uniwersalną i szczególnie przydatną w użytkowaniu.

## WARUNKI BEZPIECZNEGO UŻYTKOWANIA

Zakupione przez Państwa urządzenie zostało wykonane zgodnie z aktualnymi normami bezpieczeństwa obowiązującymi na terenie Unii Europejskiej. Dla jego długotrwałego i bezpiecznego użytkowania prosimy o zapoznanie się z poniższymi warunkami bezpieczeństwa:

1. Przed instalacją i każdym uruchomieniem urządzenia należy dokładnie zapoznać się z niniejszą instrukcją obsługi i montażu (rys. A).
2. Urządzenie przystosowane jest do użytkowania tylko w pomieszczeniach zamkniętych i wyłącznie zgodnie z przeznaczeniem (rys. B).
3. Urządzenie może być zasilane wyłącznie z sieci elektrycznej o napięciu znamionowym podanym na urządzeniu.
4. Przewód zasilający nieodłączalny nie może być wymieniony. Jeżeli przewód ulegnie uszkodzeniu, sprzęt staje się bezużyteczny (rys. C).
5. Przed włożeniem ręki do wody zawsze należy odłączyć od zasilania elektrycznego wszystkie urządzenia znajdujące się w zbiorniku (rys. D).
6. Niniejszy sprzęt może być użytkowany przez dzieci w wieku co najmniej 8 lat i przez osoby o obniżonych możliwościach fizycznych, umysłowych i osoby o braku doświadczenia i znajomości sprzętu, jeżeli zapewniony zostanie nadzór lub instruktaż odnośnie do użytkowania sprzętu w bezpieczny sposób i zrozumiałe związane z tym zagrożenia. Dzieci nie powinny bawić się sprzętem. Nie powinno być wykonywane czyszczenie i konserwacja sprzętu przez dzieci bez nadzoru (rys. E).
7. UWAGA! Przewód zasilający należy podłączyć do sieci elektrycznej w sposób zaprezentowany na rys. F tak, aby odcinek przewodu swobodnie zwisał poniżej wtyczki. Ma to na celu zapobieżenie ewentualnego zalania wtyczki wodą w przypadku jej skraplania się na przewodzie przyłączeniowym.

**MONTAŻ I REGULACJA.** Sposób zamocowania w akwarium pokazany jest na stronie tytułowej. Przyssawka (7) umożliwia szybkie i łatwe zawieszenie pompki na dowolnej wysokości. UWAGA! Na wylot z silnika zakłada się nasadkę napowietrzającą/regulator wydajności (4), a potem kierownicę wody (9) zgodnie z rys. 1. Regulację wydatku można uzyskać poprzez przekręcenie regulatora wydajności. Za pomocą pokrętła regulatora (6) możliwa jest regulacja napowietrzania. Strumień wody na wylocie można ustawić w różnych kierunkach poprzez obracanie komory wirnikowej (3).

**KONSERWACJA.** Pompka z TURBO MINI jest napędzana przez wodoszczelny, synchroniczny silniczek, który ma niewielkie wymagania konserwacyjne. Przynajmniej raz w miesiącu należy przeczyścić gniazdo wirnikowe, w tym celu należy: komorę wirnikową wraz z rurką zasysającą (3) poprzez jej przekręcenie w kierunku przeciwnym do ruchu wskazówek zegara, wyjąć wirnik (2), przeczyścić delikatnie wirnik (2) i gniazdo wirnikowe w korpusie (1), a następnie złożyć w odwrotnej kolejności. Po nałożeniu wirnika (2) na oś̀kę powinien się on obracać bez żadnych oporów.

**DEMONTAŻ I KASACJA.** Zużytego sprzętu elektrycznego i elektronicznego nie należy wyrzucać do śmietnika. Selekcjonowanie i prawidłowa utylizacją tego typu odpadów przyczynia się do ochrony środowiska naturalnego. Zużyty sprzęt elektryczny i elektroniczny może zawierać niebezpieczne substancje. Właściwa utylizacja zużytego sprzętu pozwoli uniknąć potencjalnych negatywnych skutków dla środowiska i zdrowia. Użytkownik jest odpowiedzialny za dostarczenie zużytego sprzętu do wyspecjalizowanego punktu zbiórki, gdzie będzie on przyjęty bezpłatnie. Informację o takim punkcie można uzyskać u władz lokalnych lub w punkcie zakupu.

**WARUNKI GWARANCJI.** Producent udziela gwarancji na okres 24 miesięcy licząc od daty zakupu. Gwarancja obowiązuje na terenie Unii Europejskiej. Gwarancja obejmuje wyłącznie uszkodzenia powstałe z winy producenta, tj. wady materiałowe lub błędy montażowe, nie obejmuje natomiast uszkodzeń powstałych z winy użytkownika na skutek niewłaściwego obchodzenia się z urządzeniem lub też wykorzystania go do celów niezgodnych z jego przeznaczeniem. Uwaga: jakiekolwiek próby przeróbek lub demontażu sprzętu wykraczające poza zakres jego normalnego użytkowania i konserwacji powodują utratę gwarancji! W przypadku stwierdzenia nieprawidłowości działania urządzenia należy przesłać je wraz z wypełnioną kartą gwarancyjną na adres sprzedawcy lub producenta. Warunkiem uznania gwarancji jest zgodność daty produkcji wytłoczonej na produkcie z datą wpisaną na karcie gwarancyjnej. Niniejsze warunki nie wyłączają, nie ograniczają ani nie zawieszają uprawnień kupującego wynikających z niezgodności towaru z umową. Gwarancja jest ograniczona wyłącznie do naprawy lub wymiany samego urządzenia. Nie obejmuje ona skutków utraty lub zniszczenia jakichkolwiek innych obiektów.

## DE MANUELL

Lieber Kunde, wir bedanken uns für Ihren Kauf dieses Produkts von AQUAEL. Wir sind uns sicher, dass Sie mit der Funktion des Geräts zufrieden sein werden. AQUAEL behält sich das Recht vor, Änderungen bezüglich der technischen Daten und der hierin enthaltenen Materialien vorzunehmen. AQUAEL übernimmt keine Haftung bei offensichtlichen Druck- und Satzfehlern.

**FUNKTION UND EIGENSCHAFTEN DES PRODUKTS.** Die Aquarium-Filter der Serie TURBO MINI, die Sie gekauft haben, dient zur Pumpierung und Belüftung des Wassers in Suswasser- und Meeresaquarium. Sie kann sowohl zur Zwangsumlauf des Wassers im Aquarium, als auch in oder bei verschiedenen Aquariumsfiltern eingesetzt werden. Die Bereicherung des Wassers mit Sauerstoff wird erreicht durch:
- eine intensive Wasserbewegung auf der Oberfl ache,
- den an dem Auslauf aufgesetzten Belüftungsinjektor/Durchfl usregler (4).

Durch ihre kleinen Abmessungen, verhaltnismasig hohe und regulierbare Pumpenleistung und vor allem den einfachen Aufbau konnen die Aquarium-Filter der Serie TURBO MINI besonders universal und gunstig benutzt werden.

## BEDINGUNGEN FUR SICHERE NUTZUNG

Die von Ihnen erworbene Vorrichtung wurde hergestellt gema. den auf dem Hoheitsgebiet der Europaischen Union geltenden aktuellen Sicherheitsnormen und Vorschriften. Um dauerhaft eine Freude und Sicherheit der Nutzung eines Aquariums zu gewahrleisten, wir bitten Sie, sich vorerst mit den nachstehenden Anweisungen und Bedingungen der Sicheren Nutzung vertraut zu machen:

1. Machen Sie sich vor dem Einbau und jeder Inbetriebsetzung genau mit dieser Montage- und Bedienungsanleitung vertraut (Zeichn. A).
2. Die Vorrichtung wurde gedacht fur Nutzung ausschliesslich in geschlossenen Raumen und ausschliesslich gemassderen Bestimmung (Zeichn. B).
3. Die Vorrichtung darf ausschlie.lich vom elektrischen Netz mit der auf dem Gehause der Vorrichtung angegebenen Nennspannung mit Strom versorgt werden.
4. Das Stromkabel ist nicht ausziehbar und kann nicht ausgetauscht werden. Sollte das Stromkabel mal kaput gehen, dann ist die Vorrichtung ganz hinuber und muss ausgetauscht werden, weil sie nutzlos ist (Zeichn. C).
5. Warnung: Vor der Konservierung des im Aquarium befindlichen Zubehors bzw. im Garten angelegter Wasserauge bzw. Wasserbeckens, ist der Stecker von der Steckdose herauszuziehen bzw. die Vorrichtung vom Strom abzuschalten (Zeichn. D).
6. Diese Vorrichtung ist fur die Bedienung von Kindern unter 8 Jahren nicht geeignet sowie durch Personen mit geschwachten manuellen, geistlichen Vermogen, sowie durch Personen mit mangelnder Erfahrung im Umgang mit dem Gerat, oder ohne Kenntnis dessen Funktion, es sei, die Konservierung des Gerates finden statt unter Aufsicht einer geschulten Person, oder sie selbst vorher hinsichtlich der sicheren Nutzung geschult und uber die moglichen Gefahren durch Schulungspersonal unterrichtet wird. Den Kinder ist es untersagt mit dem Great zu spielen. Es darf weder das Reinigen noch Warten des Gerates durch Kinder ohne Aufsicht bzw. Begleitung einer im Umgang mit diesem Gerat geschulten Person ausgefuhrt werden (Zeichn. E).
7. ACHTUNG! Das Netzkabel ist auf die in Zeichn. F gezeigte Weise an das Stromnetz anzuschlie.en, so dass ein Teil der Leitung unbehindert unter dem Netzteil hangt. Dies verhindert die eventuelle Flutung des Netzteils mit Wasser bei einer Wasserkondensation am Anschlusskabel.

**MONTAGE UND REGULIERUNG.** Die Art der Befestigung im Aquarium ist auf der Titelseite. Der Sauger (7) ermöglicht ein schnelles und leichtes Aufhängen der Pumpe in beliebiger Höhe. ACHTUNG! Am Motorauslass ist ein Belüftungsinjektor/Durchfl usregler (4) und anschließend eine Wasserführung (9) angebracht, wie in Abbildung 1 dargestellt. Die Regulierung der Leistung ist durch das Umdrehen des Reglers der Fördermenge möglich. Mit Hilfe des Drehknopfes des Reglers (6) ist eine Regulierung der Belüftung möglich. Den Wasserstrahl am Auslauf kann man in unterschiedliche Richtungen durch das Umdrehen der Laufrad-Kammer (3) einstellen.

**WARTUNG.** Die TURBO MINI-Pumpe wird von einem wasserdichten Synchronmotor mit geringem Wartungsaufwand angetrieben. Mindestens einmal im Monat sollte die Rotorkammer gereinigt werden. Zu diesem Zweck gehen Sie wie folgt vor: Rotorkammer mit dem Saugrohr (3) durch Drehen gegen den Uhrzeigersinn öffnen, Rotor herausnehmen (2), Rotor (2) und Rotorkammer im Pumpenkörper (1) vorsichtig reinigen und dann in umgekehrter Reihenfolge zusammenbauen. Nachdem Sie den Rotor (2) auf die Achse gesteckt haben, sollte er sich ohne jeglichen Widerstand drehen.

**ENTSORGUNG.** Kein abgenutztes elektrisches und elektronisches Haushaltsgerat darf zum Hausmull geworfen werden. Die Selektion und richtige Entsorgung solcher Abfalle tragt zum Schutz der naturlichen Umwelt bei. Elektro- und Elektronik-Altgeräte können gefährliche Stoffe enthalten. Durch die fachgerechte Entsorgung von Altgeräten werden mögliche negative Auswirkungen auf Umwelt und Gesundheit vermieden. Der Benutzer ist verantwortlich fur die Abgabe des abgenutzten Gerates bei einer eingerichteten Sammelstelle oder einem Wertstoffsammelhof, wo es kostenlos entgegengenommen wird. Genauere Information uber solcher Sammelstelle erhalten Sie bei Ihrer Gemeindeverwaltung oder Ihrem Handler.

**GARANTIEBEDINGUNGEN.** Der Hersteller leistet Ihnen ab Kaufsdatum eine Garantie fur 24 Monate. Die Garantie schliesst bloss. Schaden ein, die von dem Schuld des Herstellers entstanden sind, das heisst Material- und Montagefehler. Sie erstreckt sich jedoch nicht auf Schaden, die durch Schuld des Benutzers – wie unsachgemasse Behandlung oder Benutzung des Gerates fur Zwecke, die nicht mit seiner Bestimmung übereinstimmen – entstanden sind. Achtung: Jeglicher Versuch eines Umbaus oder einer Auseinandersetzung der Einrichtung, der den Bereich ihrer normalen Benutzung und Wartung übertritt, bringt den Verlust der Garantie zur Folge! Bei Feststellung von Storungen im Betrieb der Einrichtung, soll sie, samt mit dem vom Verkaufer ausgefullten Garantieschein an die Adresse des Verkaufers versandt werden. Eine Bedingung zur Anerkennung der Garantierechte ist die Übereinstimmung des auf dem Gerat gepragten Herstellungsdatums mit dem im Garantieschein eingeschriebenen Datum. Beim Fall, wenn die Ware dem Vertrag nicht entspricht, werden die daraus folgenden Rechte des Kaufers durch diese Garantiebedingungen weder ausgeschlossen, noch beschrankt oder ausgesetzt. Die Garantie beschrankt sich ausschliesslich auf die Reparatur oder Austausch selbst der Einrichtung. Sie erstreckt sich aber nicht auf die Folgen des Verfalls oder der Vernichtung jeglicher anderer Objekte.

## FR MANUEL D'UTILISATION

Chers Clients, nous vous remercions d'avoir acheté le produit d'AQUAEL. Nous sommes confiants que vous serez satisfait de son fonctionnement. Pour éviter un probleme quelconque lié a son utilisation nous vous prions de bien vouloir prendre connaissance de la notice d'emploi ci-dessous.

**LA DESTINATION DU PRODUIT ET SES CARACTERISTIQUES.** La filtre d'aquarium de la serie TURBO MINI, que sous avez achetee, est destinee a pomper et aerer l'eau dans l'aquarium d'eau douce ou marin. Elle peut etre utilisee pour forcer une circulation de l'eau dans l'aquarium, ainsi que pour differents types de filtres d'aquarium. L'oxygenation de l'eau se fait par:
- une circulation intensive de l'eau pres de sa surface,
- la buse d'aeration/regulateur du debit (4) mise sur la sortie.

Les dimensions reduites, relativement grand debit et possibilite de reglage de debit et avant tout une construction simple rendent les filtre d'aquarium de la serie TURBO MINI universelles et particulierement utiles.

## CONDITIONS D' UTILISATION EN TOUTE SECURITE

Votre nouvel appareil a ete fabrique conformement aux norms de securite en vigueur dans l'Union europeenne. Pour son utilisation prolongee et en toute securite, veuillez lire les conditions de securite suivantes:

1. Avant l'installation et chaque utilisation, lisez attentivement ce ma nuel d'utilisation et de montage ( figure A).
2. L'appareil est concu pour une utilisation en interieur uniquement et exclusivement aux fins prevues ( figure B).
3. L'appareil ne peut etre alimente que par le secteur avec une tension nominale indiquee sur l'appareil.
4. Le cable d'alimentation non-detachable ne peut pas etre remplace. Si le cable est endommage, l'appareil deviant inutile (figure C).
5. AVERTISSEMENT: Avant d'effectuer l'entretien du materiel dans l'aquarium ou dans la piscine de jardin, debrancher ou eteindre l'appareil (figure D).
6. Cet equipement peut etre utilise par des enfants ages de huit ans et les personnes ayant des capacites physiques et mentales reduites, ainsi que personnes avec le manque d'experience et de connaissances de l'equipement, s'ils seront fournis avec la surveillance ou l'instruction concernant l'utilisation de l'equipement de facon securitaire et les risques associes. Les enfants ne devraient pas jouer avec l'appareil. Le nettoyage et l'entretien de l'equipement ne doivent pas etre effectues par des enfants sans surveillance (figure E).
7. ATTENTION! Le cable d'alimentation doit etre raccorde au reseau electrique de facon montree a la figure F pour qu'il pende en dessous de l'alimentateur. Ceci a pour but d'eviter l'inondation de l'alimentateur dans le cas ou l'eau se condense sur le cable de raccordement.

**INSTALLATION ET RÉGLAGE.** La méthode de fixation dans l'aquarium est indiquée sur la page de titre. La ventouse (7) permet à la pompe d'être suspendue rapidement et facilement à n'importe quelle hauteur. ATTENTION ! Un régulateur buse d'aeration/régulateur du debit (4) est installé à la sortie du moteur, puis un guide d'eau (9) comme illustré à la figure 1. Le débit peut être ajusté en tournant le régulateur de capacité. À l'aide du bouton du régulateur (6) l'aération peut être ajustée. Le débit d'eau de sortie peut être réglé dans différentes directions en tournant la chambre du rotor (3).

**ENTRETIEN.** La pompe TURBO MINI est entrainée par un moteur synchrone étanche nécessitant peu de maintenance. Au moins une fois par mois, nettoyez la douille de la turbine. Pour ce faire: la chambre de la turbine avec le tube d'aspiration (3), tournez-la dans le sens inverse des aiguilles d'une montre, retirez la roue (2), nettoyez délicatement la roue (2) et la prise de la turbine dans le corps (1) puis assembler dans l'ordre inverse. Après avoir placé le turbine (2) sur l'essieu, celui-ci doit tourner sans aucune résistance.

**DEMONTAGE ET DEMOLITION.** Les appareils electromenagers et electroniques uses ne doivent pas etre jetes a la poubelle. Le triage et le recyclage des appareils de ce type contribuent a la preservation de l'environnement. Les déchets d'équipements électriques et électroniques peuvent contenir des substances dangereuses. L'élimination appropriée de l'équipement usagé permettra d'éviter les effets négatifs potentiels sur l'environnement et la santé. L'utilisateur est responsable d'amener l'appareil use au point de collecte specialise ou l'appareil sera recu gratuitement. La liste de ces points de collecte peut etre obtenue aupres des autorites locales ou du vendeur du produit.

**CONDITIONS DE GARANTIE.** Le fabricant accorde une garantie pour une periode de 24 mois a compter de la date de l'achat. La garantie couvre les deteriorations dues aux vices de materiaux et de fabrication, elle ne couvre pas le deteriorations dues au mauvais maniement de l'appareil par l'utilisateur ou a l'utilisation autre que celle prevue par le fabricant. Attention: toute tentative de remaniement ou de demontage de l'appareil au dela de l'utilisation et l'entretien normal provoquent la decheance de la garantie. Dans le cas de la constatation d'un mauvais fonctionnement de l'appareil, il faut l'envoyer accompagne de la carte de garantie dument remplie a l'adresse du distributeur. La condition de la reconnaissance de la garantie est la concordance de la data de fabrication indiquee sur le produit avec la date indiquee sur la carte de garantie. Les conditions de garantie cidessus ne limitent pas ni suspendent les droits de l'acheteur decoulant du desaccord entre le produit et le contrat d'achat. La garantie se limite a la reparation ou au remplacement de l'appareil seulement et ne s'applique pas aux pertes ni aux dommages indirects causes aux objets animes ou inanimes.

## RU РУКОВОДСТВО ПОЛЬЗОВАТЕЛЯ

Уважаемый покупатель! Благодарим Вас за приобретение изделия фирмы AQUAEL. Мы уверены, что Вы будете довольны его работой. Чтобы избежать проблем, связанных с его эксплуатацией, просим Вас внимательно ознакомиться с настоящим руководством по эксплуатации.